Bảng giá | *Price list* 2026-2027

Áp dụng từ 01/07/2026
From July 1st, 2026

Phụ kiện nội thất Blum | *Blum furniture fittings*
www.blum.com

Thương hiệu từ nước
AUSTRIA
Premium Furniture Fittings

Về công ty Blum
About Blum

Là thương hiệu được thành lập từ năm 1952 tại Áo, Blum tự hào là nhà sản xuất hàng đầu thế giới với hơn 70 năm kinh nghiệm trong lĩnh vực phụ kiện nội thất với 03 dòng sản phẩm chiến lược: hệ thống tay nâng, hệ thống ngăn kéo, hệ thống bản lề. Blum đã có mặt trên hơn 120 quốc gia với hơn 9.000 nhân viên và sở hữu hơn 2.000 giấy phép phát minh những công nghệ sáng tạo cho phụ kiện nhà bếp và tủ nội thất trên toàn thế giới. Toàn bộ sản phẩm Blum phân phối chính hãng tại Việt Nam được sản xuất và nhập khẩu trực tiếp từ Châu Âu.

Founded in 1952 in Austria, Blum is proud to be the leading manufacturer in the world with over 70 years of experience in the field of furniture fittings with 03 strategic product lines: lift systems, runner systems, hinge systems. Blum has marked its presence in 120 countries with more than 9,000 employees and owned 2,000 licenses of invention of advance technologies for kitchen and furniture cabinets around the world. All authentic distributed Blum products in Vietnam are manufactured and imported directly from Europe.

4 **Công nghệ chuyển động | *Motion technology***
5 **Ký hiệu hình vẽ | *Pictograph***

6 **Tay nâng AVENTOS top cho tủ treo | *AVENTOS top lift systems***
8 AVENTOS HF top
10 AVENTOS HS top
12 AVENTOS HL top
14 AVENTOS HK top
16 AVENTOS HK-XS
18 AVENTOS HKi

20 **Cửa trượt xếp âm | *REVEGO***

30 **Bản lề cho cánh tủ | *Hinge systems***
32 Bản lề cho nội thất tối màu | *Hinge for dark furniture*
35 Bản lề tích hợp giảm chấn | *Integrated soft-close hinge*
38 Bản lề không giảm chấn | *Sprung hinge*
40 Bản lề không bật | *Unsprung hinge*
42 TIP-ON
43 Phụ kiện đặc biệt cho bản lề | *Hinge special accessories*

44 **Ray trượt ngăn kéo | *Runner systems***
46 TANDEM
48 MOVENTO
50 Khóa kệ kéo | *Pull-out shelf lock*

52 **Ray hộp ngăn kéo | *Box systems***
54 MERIVOBOX
60 LEGRABOX

70 **Ray hộp có thiết kế đặc biệt | *Special drawer applications***
71 Ngăn kéo dưới chậu rửa | *Sink drawer*
72 Ngăn kéo cho không gian hẹp | *SPACE TWIN*
73 Bục thang ngăn kéo | *SPACE STEP*
74 Tủ kho | *SPACE TOWER*

76 **SERVO-DRIVE**

78 **Phụ kiện làm bếp | *Kitchen accessories***

80 **Hệ thống phân chia bên trong ngăn kéo | *Inner dividing systems***
81 ORGA-LINE
82 AMBIA-LINE

86 **Dụng cụ hỗ trợ lắp đặt | *Templates and tools***
87 **Thông tin tham khảo | *Reference information***
91 Lưu ý khi vệ sinh phụ kiện Blum & Chính sách bảo hành
How to clean Blum fittings property & Warranty policy
92 Chương trình đào tạo và hướng dẫn cách lắp đặt phụ kiện Blum
Blum's training programme
93 Ứng dụng hỗ trợ lắp đặt | *EASY ASSEMBLY app*
94 Cách phân biệt hàng chính hãng | *How to distinguish genuine products*
95 Mua hàng Blum tại đâu | *Where to purchase Blum product*

Công nghệ chuyển động
Motion technology

Mỗi công nghệ trong số bốn công nghệ chuyển động của chúng tôi đều có thể được sử dụng riêng lẻ và mỗi công nghệ đều có những điểm mạnh đặc biệt riêng. Chọn công nghệ chuyển động phù hợp, thêm tiện ích và tính năng nâng cao cho đồ nội thất của bạn.

Each of our four motion technologies can be used individually and each has its own special strengths. Choose the right motion technology, add enhanced convenience and functionality to your furniture.

BLUMOTION
by Blum

Cơ chế đóng giảm chấn: BLUMOTION đem đến cho bạn chức năng đóng nhẹ nhàng, êm ái cho tất cả các tủ nội thất, dù ngăn kéo, cánh tủ mở hay cánh tủ nâng lên có nặng đến mấy.

Mechanical soft closing: *BLUMOTION gives you soft and effortless closing for all your furniture – no matter how heavy the pull-out, door or wall cabinet front.*

Ứng dụng cho | *Available for:*

Tay nâng tủ treo tường
Lift systems for wall cabinet

Ray trượt / ray hộp ngăn kéo
Runner / Box systems for drawer

Bản lề cho cánh tủ
Hinge systems for door

TIP-ON
by Blum

Cơ chế nhấn mở và nhấn đóng cơ học:
Nội thất không tay nắm có thể được mở chỉ với một lần nhấn nhẹ nhờ vào công nghệ TIP-ON. Tay nâng, cánh tủ hoặc ngăn kéo có thể được đóng lại bằng cách nhấn nhẹ để đóng.

Mechanical opening:
Opening handle-less furniture can be opened with a light touch thanks to TIP-ON. Lift systems, doors or pull outs are closed again by pressing shut.

Ứng dụng cho | *Available for:*

Tay nâng tủ treo tường
Lift systems for wall cabinet

Ray trượt ngăn kéo
Runner systems for drawer

Bản lề cho cánh tủ
Hinge systems for door

Cửa trượt xếp âm
Pocket systems

TIP-ON BLUMOTION
by Blum

Cơ chế nhấn mở cơ học và đóng giảm chấn:
Khi nhấn vào mặt trước, các ngăn kéo sẽ mở ra vừa đủ để có thể kéo ra hoàn toàn. Nhờ vào công nghệ BLUMOTION tích hợp, đóng lại một cách nhẹ nhàng và êm ái chỉ với một lực đẩy nhẹ.

Mechanical opening and soft closing:
When pressed on the front, pull outs open just far enough so that they can then be fully opened. They close softly and effortlessly with a light push thanks to integrated BLUMOTION.

Ứng dụng cho | *Available for:*

Ray trượt / ray hộp ngăn kéo
Runner / Box systems for drawer

SERVO-DRIVE
by Blum

Cơ chế nhấn mở bằng điện và đóng giảm chấn:
Khi chạm nhẹ vào mặt trước, cơ chế tự động được kích hoạt, tay nâng và ngăn kéo được mở lên nhanh chóng. BLUMOTION đảm bảo chuyển động đóng lại êm ái.

Electrical opening and soft closing:
Supports opening after the front is touched. This subsequently activates the automatic motion. BLUMOTION provides soft and effortless closing action.

Ứng dụng cho | *Available for:*

Tay nâng tủ treo tường
Lift systems for wall cabinet

Ray trượt / ray hộp ngăn kéo
Runner / Box systems for drawer

Tủ lạnh / Máy rửa chén âm (trang 77)
Built in fridges, diswashers (page 77)

	Diễn giải | *Description*
	Sản phẩm cần được tư vấn trực tiếp bởi Blum Việt Nam. *Item must be advised by Blum Vietnam.*
	Sản phẩm cần được đặt hàng với Blum Việt Nam. *Item available on request.*
	Mở toàn phần cho ray trượt / ray hộp. *Full extension for runner / box system.*
	Mở 3/4 cho ray trượt. *Single extension for runner system.*
	Tổng tải trọng của ray trượt ngăn kéo. *Total loading capacity of cabinet profile.*

Tay nâng AVENTOS top cho tủ treo
AVENTOS top lift systems

Hệ thống tay nâng AVENTOS top mang đến chuyển động chất lượng cao cho tủ treo tường của bạn. Dù mặt cánh lớn hay nặng cũng có thể mở ra rất dễ dàng mà không gây cản trở.

AVENTOS top lift systems deliver enhanced convenience to wall cabinets. Even wide fronts open with ease, hold in any position desired and close softly and effortlessly with soft-close BLUMOTION.

BLUMOTION	SERVO-DRIVE	TIP-ON
by Blum	by Blum	by Blum

Các giải thưởng quốc tế | Awards:

Để chọn đúng tay nâng, cần phải biết một số thông tin sau | *Information for selecting a correct lift system set:*

1 Khối lượng cánh | *Front weight:*

FG (kg) = FH (m) x FB (m) x FS (m) x tỉ trọng | *density* (kg/m3)

FG Khối lượng cánh | *Front weight (kg)*

FH Chiều cao cánh | *Front height (m)*

FB Chiều rộng cánh | *Front width (m)*

FS Chiều dày cánh | *Front thickness (m)*

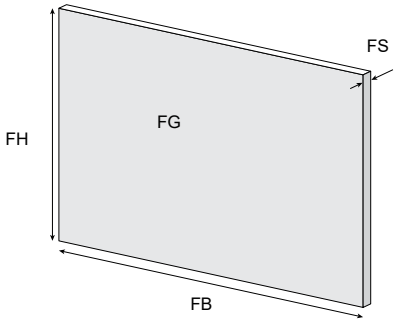

Bảng tỉ trọng tham khảo | *Density table for reference*

Loại gỗ | *Material*	Tỉ trọng | *Density* (kg/m3)
Chipboard	680
MDF	760
Kính khung nhôm | *Alu frames with glass*	2.500

2 Hệ số lực | *Power factor*

Hệ số lực = Chiều cao tủ (mm) x Khối lượng cánh bao gồm tay nắm (kg)

Power Factor (PF) = Cabinet height (mm) x Door weight incl. handle (kg)

AVENTOS HF top

Tay nâng AVENTOS HF top mở 2 cánh, xếp gập lên trên. Rất phù hợp cho tủ treo 2 cánh kích thước lớn, thao tác đóng mở dễ dàng vì tay nắm cánh tủ luôn nằm trong tầm với.

The AVENTOS HF top has a two-part front that folds in the center when opening. The bi-fold lift system is ideal for higher wall cabinets with large fronts because the handle remains easy to reach in any position.

Lưu ý: Trường hợp cánh lớn, nặng vượt quá hệ số lực cho phép có thể tăng hệ số lực bằng cách lắp thêm vách đứng để bổ sung thêm hộp lực, cánh tay.

Note: For large and heavy front that exceeds allowable power factor, additional supporting wooden panel, lift mechanism and arm sets are recommended.

Nắp đậy hộp lực AVENTOS HF top tại Việt Nam có màu xám nhạt.
AVENTOS HF top cover cap in light grey in Vietnam market.

Thông số kỹ thuật | *Technical specifications:*

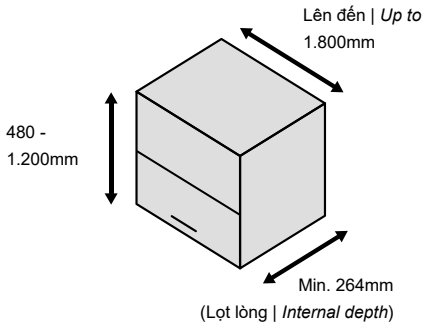

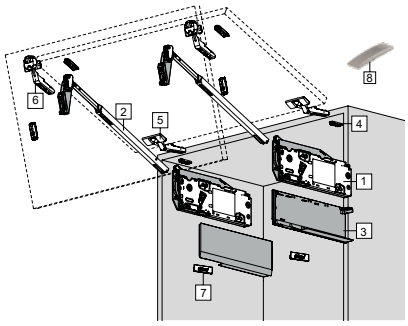

1 bộ bao gồm | *Incl. in 1 set:*

1	Hộp lực | *Lift mechanism*	2 cái | *pcs*
2	Cánh tay nâng | *Telescopic arm*	2 cái | *pcs*
3	Nắp đậy lớn (trái, phải) | *Large cover cap (left, right)*	1 cặp | *pair*
4	Đế bản lề thẳng | *Straight mounting plate*	6 cái | *pcs*
5	Bản lề CLIP top 120° | *CLIP top 120° hinge*	2 cái | *pcs*
6	Bản lề CLIP top nối cánh | *CLIP top centre hinge*	2 cái | *pcs*
7	Logo nắp hộp lực | *Branding element*	2 cái | *pcs*
8	Nắp cho tay bản lề | *Hinge cover cap*	4 cái | *pcs*

 Giá bán lẻ đề xuất chính thức từ Công ty TNHH Blum Việt Nam. Giá chưa bao gồm VAT, đơn vị tính là VNĐ. Giá có thể thay đổi mà không cần báo trước.

Tiêu chuẩn | *Standard*

Bộ tay nâng HF top tích hợp giảm chấn, màu xám nhạt.
HF top set with BLUMOTION, light grey.

BLUMOTION by Blum

	Mã Blum *Blum Article*	Mã đặt hàng *Order number*	Hệ số lực *(PF)*	Chiều cao thùng tủ *Cabinet height*	ĐVT *Qty*	Giá chưa VAT *Price w/o VAT*
	22F1502	6605230	2.700 – 13.500	480 – 610mm	1 bộ *set*	3.859.000
	22F1505	2957482		600 – 910mm		4.108.000
	22F1509	8781887		840 – 1.200mm		4.357.000
	22F1802	7661329	10.000 – 19.300	480 – 610mm		4.072.000
	22F1805	1765857		600 – 910mm		4.321.000
	22F1809	9117364		840 – 1.200mm		4.570.000

Phụ kiện | *Accessories*

Bộ điện SERVO-DRIVE, màu xám nhạt | *SERVO-DRIVE set, light grey.*

SERVO-DRIVE by Blum

	23.A008	1518759	Sử dụng cho HF top, HS top, HL top, màu xám nhạt. Mỗi bộ điện dùng cho một bộ tay nâng. Chưa bao gồm bộ chuyển đổi điện. *For HF top, HS top, HL top, light grey. Application for individual module, excl. transformer set.*	1 bộ *set*	13.628.000

Bộ bản lề bổ sung | *Additional hinge set.*

	78Z5500T32	7292028	Đối với cánh rộng 1.200mm, và/hoặc nặng >12kg: cần 1 bộ. *For front width 1,200 mm, and/or weight >12 kg: need 1 set.* Đối với cánh rộng 1.800mm, và/hoặc nặng >20kg: cần 2 bộ. *For front width 1,800 mm, and/or weight >20 kg: need 2 set.*	1 bộ *set*	247.000

Bản lề sử dụng cho HF top cánh khung nhôm hẹp 19 – 21mm | *Hinge set for narrow aluminium frames 19 – 21 mm.*

	78Z550AT11	8923153	Bao gồm: – 4 bản lề khung nhôm – 2 đế bản lề thẳng thường – 2 đế bản lề cho khung nhôm hẹp – 2 đế cho cánh tay khung nhôm hẹp *Incl.:* – *4 hinges for aluminium application* – *2 straight mounting plates for wooden door* – *2 mounting plates for narrow alu* – *2 front fixing brackets for narrow alu*	1 bộ *set*	1.135.000

AVENTOS HS top

AVENTOS HS top mở xoay lên phía trên, rất phù hợp với các cánh tủ lớn 1 cánh, dễ dàng quan sát toàn bộ đồ dùng bên trong. Phù hợp với các thiết kế có khung bao.

AVENTOS HS top swings up and over the cabinet, making it ideal for large fronts. The up and over lift system is also the perfect choice for cabinets with cornices.

Lưu ý : Đối với tủ có chiều rộng phủ bì thùng tủ > 1.200mm, vui lòng liên hệ Blum Việt Nam để được tư vấn cụ thể.

Note: For cabinet width over 1,200 mm, contact Blum Vietnam for a specific consultation.

Nắp đậy hộp lực AVENTOS HS top tại Việt Nam có màu xám nhạt.
AVENTOS HS top cover cap in light grey in Vietnam market.

Thông số kỹ thuật | *Technical specifications:*

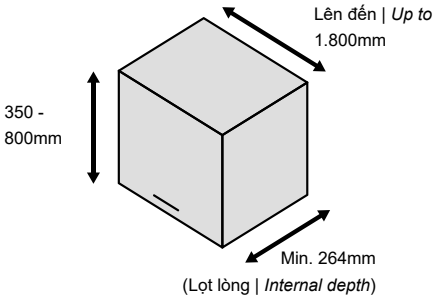

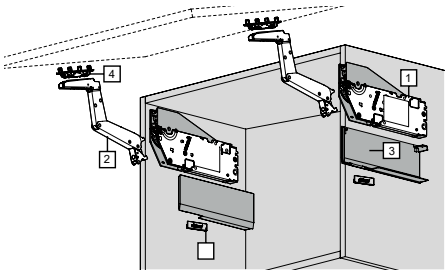

1 bộ bao gồm | *Incl. in 1 set:*

1	Hộp lực | *Lift mechanism*	2 cái | *pcs*
2	Cánh tay nâng | *Telescopic arm*	2 cái | *pcs*
3	Nắp đậy lớn (trái, phải) | *Large cover cap (left, right)*	1 cặp | *pair*
4	Khớp nối cho cánh tay | *Front fixing bracket*	2 cái | *pcs*
5	Logo nắp hộp lực | *Branding element*	2 cái | *pcs*

Tiêu chuẩn | *Standard*

Bộ tay nâng HS top tích hợp giảm chấn, màu xám nhạt.
HS top set with BLUMOTION, light grey.

BLUMOTION by Blum

Mã Blum *Blum Article*	Mã đặt hàng *Order number*	Chiều cao thùng tủ *Cabinet height*	Khối lượng cánh *Door weight*	ĐVT *Qty*	Giá chưa VAT *Price w/o VAT*
22S1205	9911049	350 – 450mm, 450 – 540mm	2 – 11,5kg 2,5 – 12,5kg	1 bộ *set*	4.440.000
22S1505	7617024	480 – 660mm	2,75 – 15,25kg		4.591.000
22S1805	3917885	650 – 800mm	3,5 – 18,5kg		4.762.000

Phụ kiện | *Accessories*

Bộ điện SERVO-DRIVE, màu xám nhạt | *SERVO-DRIVE set, light grey.*

SERVO-DRIVE by Blum

23.A008	1518759	Sử dụng cho HF top, HS top, HL top, màu xám nhạt. Mỗi bộ điện dùng cho một bộ tay nâng. Chưa bao gồm bộ chuyển đổi điện. *For HF top, HS top, HL top, light grey. Application for individual module, excl. transformer set.*	1 bộ *set*	13.628.000

Bộ khớp nối cho ứng dụng cánh mỏng | *Fixing bracket for thin front application.*

20S42T1	3613770	Sử dụng cho tay nâng có cánh mỏng từ 8-14mm, cần 2 cái cho mỗi bộ. *For thin front from 8-14 mm, 1 set requires 2 pcs.*	1 cái *pc*	434.000

Bộ khớp nối cho ứng dụng khung nhôm kính | *Fixing bracket for aluminium narrow frame application.*

20S4200A	7484703	Sử dụng cho tay nâng có cánh bằng khung nhôm hẹp 19-22mm, cần 2 cái cho mỗi bộ. *For narrow alu frames 19-22 mm, 1 set requires 2 pcs.*	2 cái *pcs*	589.000

AVENTOS HL top

Tủ treo được trang bị tay nâng AVENTOS HL top nâng song song với mặt tủ. Tay nâng này lý tưởng cho các tủ cao hoặc tủ treo có thêm tủ bên trên, phù hợp với tủ cao và các tủ âm tường, ví dụ như để che giấu các thiết bị điện.

Wall cabinet fronts equipped with AVENTOS HL top lift up parallel to the cabinet. The lift system is ideal for tall units or wall cabinets with cabinets positioned above them, for larder units and recessed cabinets, e.g. to conceal electrical appliances.

Lưu ý : Đối với tủ có chiều rộng lọt lòng thùng tủ > 1.190mm, vui lòng liên hệ Blum Việt Nam để được tư vấn cụ thể

Note: For internal cabinet width over 1,190 mm, contact Blum Vietnam for a specific consultation.

Thông số kỹ thuật | *Technical specifications:*

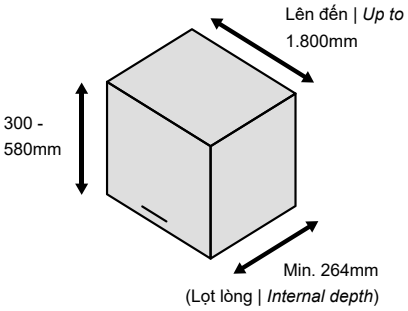

Nắp đậy hộp lực AVENTOS HL top tại Việt Nam có màu xám nhạt.
AVENTOS HL top cover cap in light grey in Vietnam market.

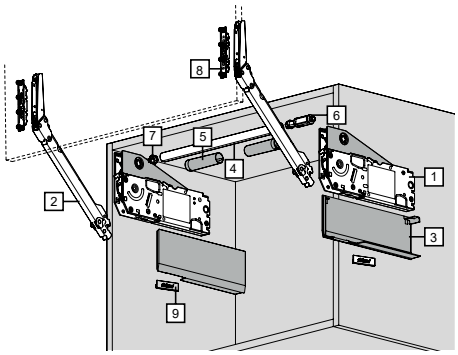

1 bộ bao gồm | *Incl. in 1 set:*

1	Hộp lực | *Lift mechanism*	2 cái | *pcs*
2	Cánh tay nâng | *Telescopic arm*	2 cái | *pcs*
3	Nắp đậy lớn (trái, phải) | *Large cover cap (left, right)*	1 cặp | *pair*
4	Thanh cân bằng dạng que tròn | *Cross stabiliser rod round*	1 thanh | *pc*
5	Nắp đậy thanh cân bằng | *Cross stabiliser cover cap*	2 cái | *pcs*
6	Đầu nối dài cho thanh cân bằng | *Lenght adapter for cross stabiliser*	1 cái | *pc*
7	Đầu nối thanh cân bằng | *Adapter for cross stabiliser rod*	1 cái | *pc*
8	Khớp nối cho cánh tay | *Front fixing bracket set*	2 cái | *pcs*
9	Logo nắp hộp lực | *Branding element*	2 cái | *pcs*

Tiêu chuẩn | *Standard*

Bộ tay nâng HL top tích hợp giảm chấn, màu xám nhạt.
HL top set with BLUMOTION, light grey.

BLUMOTION by Blum

Mã Blum *Blum Article*	Mã đặt hàng *Order number*	Chiều cao thùng tủ *Cabinet height*	Khối lượng cánh *Door weight*	ĐVT *Qty*	Giá chưa VAT *Price w/o VAT*
22L1202	6555760	300 – 339mm	1,5 – 9kg	1 bộ *set*	4.536.000
22L1205	1933174	340 – 389mm	1,75 – 10kg		4.574.000
22L1508	1141882	390 – 540mm	2 – 12,25kg		4.821.000
22L1509	7707033	480 – 580mm	2,5 – 14kg		5.029.000
Thanh cân bằng, mỗi bộ HL top cần 1 thanh | *Cross stabilizer, require 1 pc for each HL top set.*					
22Q1076U	5258497	Dài 1.076mm, cắt theo kích thước, phù hợp với tủ có chiều rộng lọt lòng tối đa 1.190mm. *Length 1,076 mm, cut to size, maximum internal cabinet width 1,190 mm.*		1 thanh *pc*	546.000

Phụ kiện | *Accessories*

Bộ điện SERVO-DRIVE, màu xám nhạt | *SERVO-DRIVE set, light grey.*

SERVO-DRIVE by Blum

23.A008	1518759	Sử dụng cho HF top, HS top, HL top, màu xám nhạt. Mỗi bộ điện dùng cho một bộ tay nâng. Chưa bao gồm bộ chuyển đổi điện. *For HF top, HS top, HL top, light grey. Application for individual module, excl. transformer set.*		1 bộ *set*	13.628.000
Bộ khớp nối cho ứng dụng cánh mỏng | *Fixing bracket for thin front application.*					
20S42T1	3613770	Sử dụng cho tay nâng có cánh mỏng từ 8-14mm, cần 2 cái cho mỗi bộ. *For thin front from 8-14 mm, 1 set requires 2 pcs.*		1 cái *pc*	434.000
Bộ khớp nối cho ứng dụng khung nhôm kính | *Fixing bracket for aluminium narrow frame application.*					
20S4200A	7484703	Sử dụng cho tay nâng có cánh bằng khung nhôm hẹp 19-22mm, cần 2 cái cho mỗi bộ. *For narrow alu frames 19-22 mm, 1 set requires 2 pcs.*		2 cái *pcs*	589.000

AVENTOS HK top

AVENTOS HK top có thiết kế nhỏ gọn, tối giản và nhiều tính năng. Sản phẩm phù hợp cho cả tủ cao và tủ treo lớn và nhỏ.

AVENTOS HK top is compact, minimalist and highly functional. It is suitable for both small and large lift systems in tall and wall cabinets.

Lưu ý: Trường hợp cánh lớn, nặng vượt quá hệ số lực cho phép có thể tăng hệ số lực bằng cách lắp thêm vách đứng để bổ sung thêm hộp lực.

Note: For large and heavy front exceeds allowable power factor, additional supporting wooden panel, lift mechanism is recommended.

Nắp đậy hộp lực AVENTOS HK top tại Việt Nam có màu xám nhạt.
AVENTOS HK top cover cap in light grey in Vietnam market.

Thông số kỹ thuật | *Technical specifications:*

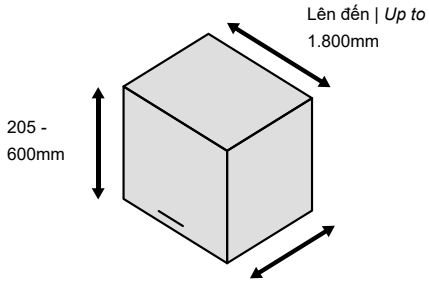

Chiều sâu tối thiểu:
- 187mm (tủ không dùng SERVO-DRIVE và bas treo)
- 235mm (tủ dùng SERVO-DRIVE và không dùng bas treo)
- 261mm (tủ dùng SERVO-DRIVE và bas treo).

Minimum depth:
- *187 mm (for cabinet without SERVO-DRIVE and hanging bracket)*
- *235 mm (for cabinet with SERVO-DRIVE and without hanging bracket)*
- *261 mm (for cabinet with SERVO-DRIVE and hanging bracket).*

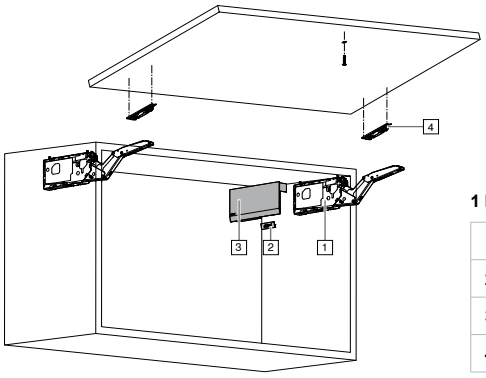

1 bộ bao gồm | *Incl. in 1 set:*

1	Hộp lực | *Lift mechanism*	2 cái | *pcs*
2	Logo Blum	2 cái | *pcs*
3	Nắp đậy lớn (trái, phải) | *Large cover cap (left, right)*	1 cặp | *pair*
4	Khớp nối cho cánh tay | *Front fixing bracket set*	2 cái | *pcs*

Tiêu chuẩn | *Standard*

Bộ tay nâng HK top tích hợp giảm chấn, màu xám nhạt | *HK top set with BLUMOTION, light grey.*

BLUMOTION by Blum

Mã Blum *Blum Article*	Mã đặt hàng *Order number*	Hệ số lực | *Power factor*	ĐVT | *Qty*	Giá chưa VAT *Price w/o VAT*
22K2500	6082415	930 - 2.800	1 bộ | *set*	2.234.000
22K2700	1248677	1.730 - 5.200		2.244.000
22K2900	3864056	3.200 - 9.000		2.589.000

Bộ tay nâng AVENTOS HK top nhấn mở TIP-ON | *Lift system AVENTOS HK top with TIP-ON.*

TIP-ON by Blum

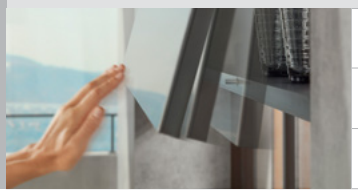

22K2500T	2552986	930 - 2.800	1 bộ | *set* (Đã bao gồm bộ phụ kiện TIP-ON *Including a TIP-ON set)*	2.510.000
22K2700T	1474762	1.730 - 5.200		2.682.000
22K2900T	5504792	3.200 - 9.000		3.027.000

Phụ kiện | *Accessories*

Bộ điện SERVO-DRIVE cho AVENTOS HK top, màu xám nhạt.
SERVO-DRIVE set for AVENTOS HK top, light grey.

SERVO-DRIVE by Blum

23KA008	4251528	Mỗi bộ điện dùng cho một bộ tay nâng AVENTOS HK top, chưa bao gồm bộ chuyển đổi điện. *One set of SERVO-DRIVE for one set of AVENTOS HK top, excl. transformer set.*	1 bộ | *set*	13.717.000

Bộ khớp nối cho ứng dụng cánh mỏng | *Fixing bracket for thin front application.*

20S42T1	3613770	Sử dụng cho tay nâng có cánh mỏng từ 8-14mm, cần 2 cái cho mỗi bộ. *For thin front from 8-14 mm, 1 set requires 2 pcs.*	1 cái *pc*	434.000

Bộ khớp nối cho ứng dụng khung nhôm kính | *Fixing bracket for aluminium narrow frame application.*

20S4200A	7484703	Sử dụng cho tay nâng có cánh bằng khung nhôm hẹp 19-22mm, cần 2 cái cho mỗi bộ. *For narrow alu frames 19-22 mm, 1 set requires 2 pcs.*	2 cái *pcs*	589.000

AVENTOS HK-XS

Nhờ cấu trúc mỏng, AVENTOS HK-XS cho bạn vô số lựa chọn thiết kế cho tủ cao và tủ treo tường với độ sâu thấp.

Thanks to its slim construction, AVENTOS HK-XS provides enormous scope for the design of tall units and wall cabinets. Even cabinets with little depth are now possible.

Lưu ý: Trường hợp cánh lớn, nặng vượt quá hệ số lực cho phép có thể tăng hệ số lực bằng cách lắp bộ tay nâng ở cả 2 bên.

Note: For large and heavy front exceeds allowable power factor, attach a lift mechanism set to both side.

- Cần 3 bộ bản lề cho cánh chiều rộng ≥ 900mm, và (hoặc) hệ số lực PF ≥ 1.800
  3 hinges starting at cabinet width KB 900 mm and (or) starting at power factor PF 1,800
- Cần 4 bộ bản lề cho cánh rộng ≥ 1.200mm, và (hoặc) hệ số lực PF ≥ 2.700.
  4 hinges with cabinet width KB 1200 mm and (or) starting at power factor PF 2,700.

Thông số kỹ thuật | *Technical specifications:*

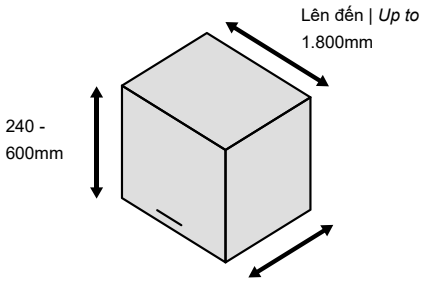

Chiều sâu tối thiểu:
- 125mm (tủ không dùng bas treo)
- 200mm (tủ dùng bas treo).

Minimum depth:
- *125 mm (for cabinet without hanging bracket)*
- *200 mm (for cabinet with hanging bracket).*

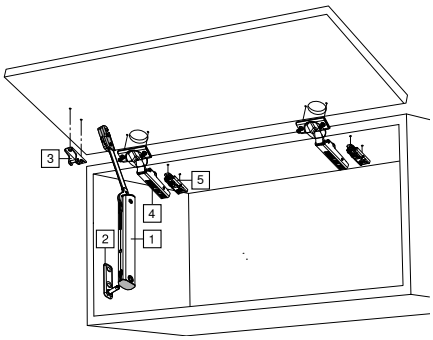

1 bộ bao gồm | *Incl. in 1 set:*

1	Tay nâng (đối xứng) | *Lift mechanism (symmetrical)*	1 cái | *pc*
2	Khớp nối thùng tủ | *Cabinet fixing*	1 cái | *pc*
3	Khớp nối cánh | *Front fixing bracket*	1 cái | *pc*
4	Bản lề CLIP top BLUMOTION 107°, trùm hết | *Overlay 107° hinge*	2 cái | *pcs*
5	Đế bản lề | *Mounting plate*	2 cái | *pcs*
6	Nắp cho chén và tay bản lề | *Hinge cover cap set*	4 cái | *pcs*

 Giá bán lẻ đề xuất chính thức từ Công ty TNHH Blum Việt Nam. Giá chưa bao gồm VAT, đơn vị tính là VNĐ. Giá có thể thay đổi mà không cần báo trước.

Bộ tay nâng AVENTOS HK-XS tích hợp giảm chấn, thép mạ niken.
Lift system AVENTOS HK-XS with BLUMOTION, nickel plated steel.

BLUMOTION by Blum

	Mã Blum *Blum article*	Mã đặt hàng *Order number*	Hệ số lực | *Power factor*	ĐVT | *Qty*	Giá chưa VAT *Price w/o VAT*
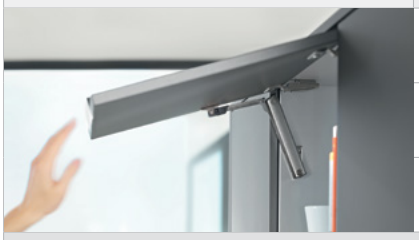	20K1100	**9326409**	200 - 1.000	1 bộ | set	789.000
	20K1300	**9474199**	500 - 1.500		
	20K1500	**9165359**	800 - 1.800		

Bộ tay nâng AVENTOS HK-XS nhấn mở TIP-ON, thép mạ niken.
Lift system AVENTOS HK-XS with TIP-ON, nickel plated steel.

TIP-ON by Blum

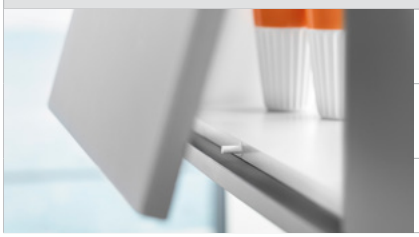	20K1100T	**7617058**	180 - 800	1 bộ | *set* (bao gồm nêm TIP-ON ngắn màu xám và nút sắt dạng đóng | *incl. 1 grey short TIP-ON & knock-in catch plate*).	821.000
	20K1300T	**7179682**	500 - 1.200		
	20K1500T	**4660006**	800 - 1.600		

AVENTOS HKi

Tay nâng mở vuông góc tích hợp hài hòa vào nội thất - tạo ra thiết kế nội thất tủ cao cấp.

The integrated stay lift blends seamlessly into the furniture - for high-quality furniture design.

Thông số kỹ thuật | *Technical specifications:*

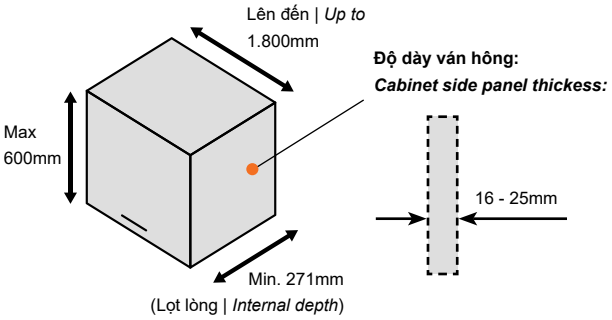

AVENTOS HKi tại thị trường Việt Nam dùng cho ứng dụng cánh khung nhôm.

AVENTOS HKi in Vietnam is applying for alu frames (wide and narrow).

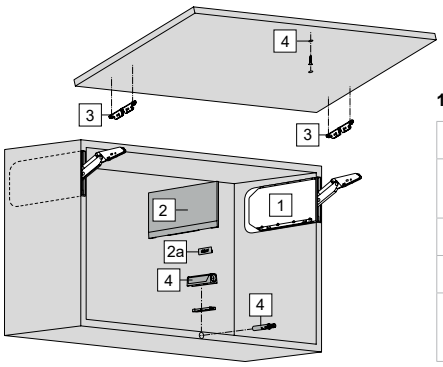

1 bộ bao gồm | *Incl. in 1 set:*

1	Hộp lực | *Lift mechanism*	2 cái | *pcs*
2	Nắp đậy lớn (trái, phải) (dành cho ứng dụng tích hợp bán phần). *Large cover cap set (for semi integrated).*	1 cặp | *pair*
2a	Logo Blum	2 cái | *pcs*
3	Khớp nối cánh | *Front fixing bracket*	2 cái | *pcs*
4	Bộ nhấn mở (dành cho ứng dụng không tay nắm). TIP-ON (for handle-less design)	1 bộ | *set*

Tích hợp toàn phần | *Full integrated*

Tích hợp bán phần | *Semi integrated*

Tích hợp toàn phần | *Full intergrated:*

Bộ tay nâng AVENTOS HKi tích hợp giảm chấn. *Lift system AVENTOS HKi with BLUMOTION.*				BLUMOTION by Blum
Mã Blum *Blum article*	Mã đặt hàng *Order number*	Hệ số lực | *Power factor*	ĐVT | *Qty*	Giá chưa VAT *Price w/o VAT*
24K2500.A	8003523	930 - 2.800	1 bộ | *set*	11.424.000
24K2700.A	7373967	1.730 - 5.200		11.609.000
24K2800.A	7685237	2.600 - 7.800		12.072.000
Bộ tay nâng AVENTOS HKi nhấn mở TIP-ON. *Lift system AVENTOS HKi with TIP-ON.*				TIP-ON by Blum
24K2500TA	7897879	930 - 2.800	1 bộ | *set* (bao gồm nêm TIP-ON ngắn màu đen và vòng sắt | *incl. 1 black short TIP-ON & catch plate*).	11.726.000
24K2700TA	4651607	1.730 - 5.200		12.035.000
24K2800TA	4387318	2.600 - 7.800		12.498.000

Tích hợp bán phần | *Semi intergrated:*

Nắp đậy hộp lực AVENTOS HKi tại Việt Nam có màu xám nhạt.
AVENTOS HKi cover cap in light grey in Vietnam market.

Bộ tay nâng AVENTOS HKi tích hợp giảm chấn, màu xám nhạt. *Lift system AVENTOS HKi with BLUMOTION, light grey.*				BLUMOTION by Blum
Mã Blum *Blum article*	Mã đặt hàng *Order number*	Hệ số lực | *Power factor*	ĐVT | *Qty*	Giá chưa VAT *Price w/o VAT*
24K2500.A HGIG	9612160	930 - 2.800	1 bộ | *set*	12.345.000
24K2700.A HGIG	7067462	1.730 - 5.200		12.530.000
24K2800.A HGIG	3707555	2.600 - 7.800		12.993.000
Bộ tay nâng AVENTOS HKi nhấn mở TIP-ON, màu xám nhạt. *Lift system AVENTOS HKi with TIP-ON, light grey.*				TIP-ON by Blum
24K2500TA HGIG	1740503	930 - 2.800	1 bộ | *set* (bao gồm nêm TIP-ON ngắn màu đen và vòng sắt | *incl. 1 black short TIP-ON & catch plate*).	12.647.000
24K2700TA HGIG	4010476	1.730 - 5.200		12.956.000
24K2800TA HGIG	5821431	2.600 - 7.800		13.419.000

Cửa trượt xếp âm REVEGO

REVEGO mở ra không gian đa chức năng. REVEGO, hệ thống cửa trượt xếp âm độc đáo với công nghệ tích hợp đầy đủ, cho phép bạn mở ra toàn bộ không gian nhanh chóng khi cần và ẩn đi khi không sử dụng. Bất kể với ứng dụng cửa đơn (uno) hay cửa đôi (duo), toàn bộ cánh tủ sẽ được ẩn hoàn toàn vào một tủ kĩ thuật bên hông.

The new product category called pocket systems opens up completely new opportunities for creating multifunctional space. REVEGO, the unique pocket door system with fully integrated technology, allows you to open up complete living areas when you need them and conceal them again when they are not in use. No matter whether single or double door application, the full overlay fronts disappear into a dedicated narrow cabinet, the pocket.

TIP-ON
by Blum

Các giải thưởng quốc tế | *Awards:*

GERMAN DESIGN AWARD WINNER 2022

reddot winner 2022

DESIGN AWARD 2022

Các ứng dụng | *Applications:*

REVEGO uno (trái hoặc phải | *left or right*)

REVEGO duo (trái hoặc phải | *left or right*)

REVEGO uno + duo (trái hoặc phải | *left or right*)

REVEGO uno + uno

REVEGO duo + duo

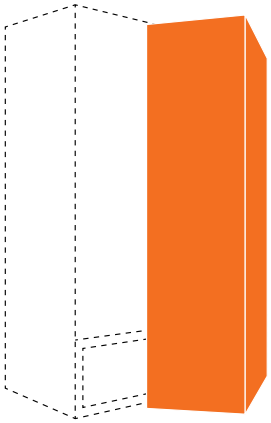

Ứng dụng không có len chân tủ | *Without plinth*

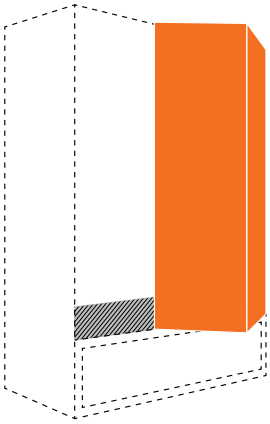

Ứng dụng có len chân tủ | *With plinth*

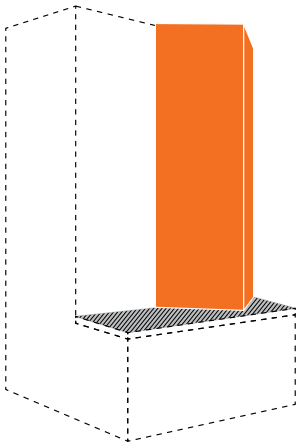

Ứng dụng lắp trên mặt bàn | *Worktop-mounted*

REVEGO duo

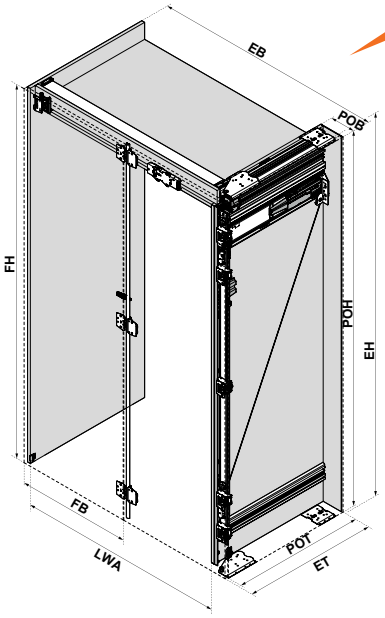

Thông số kỹ thuật | *Technical specifications:*

**Không gian yêu cầu	*Space requirement:***			
Kích thước lắp đặt *Installation dimensions* (mm)	Chiều rộng lắp đặt *Installation width* **EB:** 900 – 1.500	Chiều cao lắp đặt *Installation height* **EH:** 1.155 – 3.012	Chiều sâu lắp đặt *Installation depth* **ET:** từ | *from* 573
Kích thước lọt lòng *Internal dimensions within the application* (mm)	Chiều rộng lọt lòng *Internal width within the application* **LWA:** lên đến | *up to* 1.350	Chiều cao lọt lòng *Internal height within the application* **LHA:** lên đến | *up to* 2.884	Chiều sâu lọt lòng *Internal depth within the application* **LTA:** từ | *from* 483
Kích thước tủ kỹ thuật *Pocket dimensions* (mm)	Chiều rộng | *Pocket width* **POB:** 150	Chiều cao | *Pocket height* **POH:** 1.142 – 2.999	Chiều sâu | *Pocket depth* **POT:** từ | *from* 553
Kích thước cánh *Front dimensions* (mm)	Chiều rộng | *Front width* **FB:** 442 – 748	Chiều cao | *Front height* **FH:** 1.130 – 2.980	Độ dày | *Front thickness* **FD:** 18 – 26
Khối lượng cánh *Front weight* **FG** (kg)	lên đến 35kg cho mỗi cánh | *up to 35 kg per front*		

	Mã Blum | *Blum article*		Mã đặt hàng | *Order number*		Diễn giải | *Description*	ĐVT *Qty*	Giá chưa VAT *Price w/o VAT*
REVEGO duo - Bộ ray trượt | *Pocket profile set.*							
	Trái | *Left*	Phải | *Right*	Trái | *Left*	Phải | *Right*			
	802P450D.L3	802P450D.R3	2321977	2059638	NL=450 mm	1 bộ set	10.519.000
	802P525D.L3	802P525D.R3	7199374	6783825	NL=525 mm		11.011.000
	802P600D.L3	802P600D.R3	4087929	4509276	NL=600 mm		11.503.000
	802P675D.L3	802P675D.R3	3357740	9857367	NL=675 mm		11.995.000
	802P750D.L3	802P750D.R3	3265695	4408223	NL=750 mm		12.487.000
REVEGO duo - Bộ bản lề | *Hinge bracket set.*							
	802T1140.L3	802T1140.R3	2998080	5933569	1142 – 1356mm	1 bộ set	43.303.000
	802T1350.L3	802T1350.R3	8801009	8134689	1357 – 1506mm		43.845.000
	802T1500.L3	802T1500.R3	2551079	3347795	1507 – 1656mm		44.536.000
	802T1650.L3	802T1650.R3	2967762	4347113	1657 – 1806mm		44.881.000
	802T1800.L3	802T1800.R3	6876056	1032804	1807 – 1956mm		45.226.000
	802T1950.L3	802T1950.R3	2396828	4084373	1957 – 2106mm		45.572.000
	802T2100.L3	802T2100.R3	5948816	5541086	2107 – 2256mm		46.114.000
	802T2250.L3	802T2250.R3	2760597	1855545	2257 – 2406mm		46.597.000
	802T2400.L3	802T2400.R3	9564330	1793139	2407 – 2556mm		46.942.000
	802T2550.L3	802T2550.R3	2177543	8671392	2557 – 2706mm		47.357.000
	802T2700.L3	802T2700.R3	3171374	8698089	2707 – 2856mm		47.828.000
	802T2850.L3	802T2850.R3	1530661	2427336	2857 – 2999mm		48.174.000

	Mã Blum | *Blum article*		Mã đặt hàng | *Order number*		Diễn giải | *Description*	ĐVT *Qty*	Giá chưa VAT *Price w/o VAT*
REVEGO duo - Bộ khớp nối | *Pocket connector set.*							
	Trái | *Left*	Phải | *Right*	Trái | *Left*	Phải | *Right*			
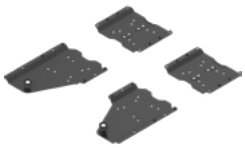	802V560B		3807061		Ứng dụng có len chân *With plinth application.* Độ dày ván tủ kỹ thuật *Pocket side thickness: 15 - 17mm.*	1 bộ set	2.052.000
	802V580B		6304497		Ứng dụng có len chân *With plinth application.* Độ dày ván tủ kỹ thuật *Pocket side thickness: 18 - 19mm.*		2.052.000
	802V660B.L1	802V660B.R1	3188818	9024788	Ứng dụng không len chân *Without plinth application.* Độ dày ván tủ kỹ thuật *Pocket side thickness: 15 - 17mm.*		2.052.000
	802V680B.L1	802V680B.R1	3663193	9600326	Ứng dụng không len chân *Without plinth application.* Độ dày ván tủ kỹ thuật *Pocket side thickness: 18 - 19mm.*		2.052.000
	802V760B.L3	802V760B.R3	4460098	2518689	Ứng dụng lắp trên mặt bàn *Worktop-mounted application.* Độ dày ván tủ kỹ thuật *Pocket side thickness: 15 - 17mm.*		2.134.000
	802V780B.L3	802V780B.R3	5256869	1481374	Ứng dụng lắp trên mặt bàn *Worktop-mounted application.* Độ dày ván tủ kỹ thuật *Pocket side thickness: 18 - 19mm.*		2.134.000
REVEGO duo - Thanh trượt dẫn hướng | *Track set.*							
	802L1050DL3	802L1050DR3	4926964	5406447	Chiều rộng lọt lòng: *For internal width:* 1050 mm.	1 bộ set	22.239.000
	802L1200DL3	802L1200DR3	4326324	7955902	Chiều rộng lọt lòng: *For internal width:* 1200 mm.		22.814.000
	802L1250DL3	802L1250DR3	5953160	7886762	Chiều rộng lọt lòng: *For internal width:* 1250 mm.		23.006.000
	802L1350DL3	802L1350DR3	8311366	9507910	Chiều rộng lọt lòng: *For internal width:* 1350 mm.		23.390.000
REVEGO duo - Bộ khớp cố định thanh trượt dẫn hướng | *Assembly set duo.*							
	802M0002.L2	802M0002.R2	8825954	8293532	Cho 1 cửa đôi. *For one double door.*	1 bộ set	3.866.000

Phụ kiện | *Accessories:*

	Mã Blum *Blum article*	Mã đặt hàng *Order number*	Diễn giải | *Description*	ĐVT *Qty*	Giá chưa VAT *Price w/o VAT*
Phụ kiện bắt buộc. ***Required.***	661.1450.HG	2066363	Vít hệ thống, cần 120 cái cho 1 bộ REVEGO duo. *System screw nickel plated, required 120 pcs for 1 duo set.*	1 cái *pc*	1.500
Phụ kiện bắt buộc. ***Required.***	664.3500	7750100	Vít gỗ, đầu chìm, Ø4 mm, chiều dài ren: 32,7mm, cần 20 cái cho 1 bộ REVEGO duo. *Chipboard screws, counter sunk head, Ø4 mm,* *length of thread: 32,7 mm, required 20 pcs for 1 duo set.*	1 cái *pc*	2.000
	802ZA030	8822726	Bộ thanh hỗ trợ mở cửa ở giữa. *Inner door support set, incl. tipping aid.*	1 bộ *set*	1.719.000
	802ZA00S	9616867	Nẹp viền bảo vệ cánh. *Scuff guard.*	1 bộ *set*	1.269.000
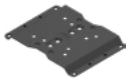	802V5002	1686790	Khớp nối bổ sung cho ứng dụng có len chân, độ dày ván tủ kỹ thuật 15 - 19mm. *Pocket connector for application cranked,* *for pocket side thickness 15 - 19 mm.*	1 cái *pc*	449.000

REVEGO uno

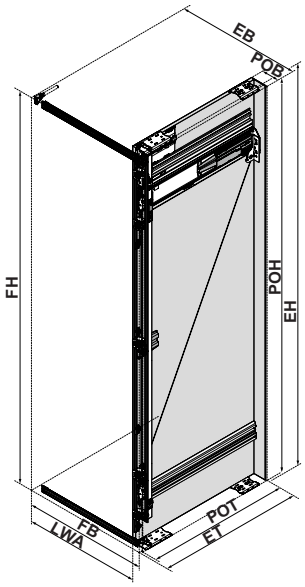

Thông số kỹ thuật | *Technical specifications:*

**Không gian yêu cầu	*Space requirement:***			
Kích thước lắp đặt *Installation dimensions* (mm)	Chiều rộng lắp đặt *Installation width* **EB:** 450 – 900	Chiều cao lắp đặt *Installation height* **EH:** 1.155 – 3.012	Chiều sâu lắp đặt *Installation depth* **ET:** từ | *from* 573
Kích thước lọt lòng *Internal dimensions within the application* (mm)	Chiều rộng lọt lòng *Internal width within the application* **LWA:** lên đến | *up to* 800	Chiều cao lọt lòng *Internal height within the application* **LHA:** lên đến | *up to* 2.999	Chiều sâu lọt lòng *Internal depth within the application* **LTA:** từ | *from* 518
Kích thước tủ kỹ thuật *Pocket dimensions* (mm)	Chiều rộng | *Pocket width* **POB:** 100	Chiều cao | *Pocket height* **POH:** 1.142 – 2.999	Chiều sâu | *Pocket depth* **POT:** từ | *from* 553
Kích thước cánh *Front dimensions* (mm)	Chiều rộng | *Front width* **FB:** 442 – 898	Chiều cao | *Front height* **FH:** 1.130 – 2.980	Độ dày | *Front thickness* **FD:** 18 – 26
Khối lượng cánh *Front weight* **FG** (kg)	lên đến 35kg cho mỗi cánh | *up to 35 kg per front*		

	Mã Blum | *Blum article*		Mã đặt hàng | *Order number*		Diễn giải | *Description*	ĐVT *Qty*	Giá chưa VAT *Price w/o VAT*
REVEGO uno - Bộ ray trượt | *Pocket profile set.*							
	Trái | *Left*	Phải | *Right*	Trái | *Left*	Phải | *Right*			
	801P450E.L3	801P450E.R3	2470684	3891937	NL=450 mm	1 bộ set	12.934.000
	801P500E.L3	801P500E.R3	1603422	4137959	NL=500 mm		13.160.000
	801P600E.L3	801P600E.R3	7256778	9897319	NL=600 mm		13.613.000
	801P700E.L3	801P700E.R3	3949888	7639074	NL=700 mm		14.066.000
	801P800E.L3	801P800E.R3	7428792	5607696	NL=800 mm		14.518.000
REVEGO uno - Bộ bản lề | *Hinge bracket set.*							
	801T1140.L3	801T1140.R3	4110481	5374302	1142 – 1356mm	1 bộ set	27.819.000
	801T1350.L3	801T1350.R3	8296691	7740442	1357 – 1506mm		28.313.000
	801T1500.L3	801T1500.R3	5651523	2830061	1507 – 1656mm		28.768.000
	801T1650.L3	801T1650.R3	5318831	6888001	1657 – 1806mm		29.066.000
	801T1800.L3	801T1800.R3	5539155	8611498	1807 – 1956mm		29.363.000
	801T1950.L3	801T1950.R3	1567498	8083923	1957 – 2106mm		29.660.000
	801T2100.L3	801T2100.R3	1165809	2997314	2107 – 2256mm		30.154.000
	801T2250.L3	801T2250.R3	1421636	8090950	2257 – 2406mm		30.515.000
	801T2400.L3	801T2400.R3	1041403	5169653	2407 – 2556mm		30.812.000
	801T2550.L3	801T2550.R3	7636216	3593100	2557 – 2706mm		31.141.000
	801T2700.L3	801T2700.R3	5027818	4897372	2707 – 2856mm		31.497.000
	801T2850.L3	801T2850.R3	5033237	4835836	2857 – 2999mm		31.794.000

	Mã Blum | *Blum article*		Mã đặt hàng | *Order number*		Diễn giải | *Description*	ĐVT *Qty*	Giá chưa VAT *Price w/o VAT*
REVEGO uno - Bộ khớp nối | *Pocket connector set.*							
	Trái | *Left*	Phải | *Right*	Trái | *Left*	Phải | *Right*			
	801V505B		6226152		Ứng dụng có len chân *With plinth application.* Độ dày ván tủ kỹ thuật *Pocket side thickness: 15 - 19mm.*	1 bộ set	1.530.000
	801V605B.L1	801V605B.R1	2759858	8237784	Ứng dụng không len chân *Without plinth application.* Độ dày ván tủ kỹ thuật *Pocket side thickness: 15 - 19mm.*		1.530.000
	801V705B.L3	801V705B.R3	3536801	4252088	Ứng dụng lắp trên mặt bàn *Worktop-mounted application.* Độ dày ván tủ kỹ thuật *Pocket side thickness: 15 - 19mm.*		1.612.000

Phụ kiện | *Accessories:*

	Mã Blum *Blum article*	Mã đặt hàng *Order number*	Diễn giải | *Description*	ĐVT *Qty*	Giá chưa VAT *Price w/o VAT*
Phụ kiện bắt buộc. ***Required.***	661.1450.HG	2066363	Vít hệ thống, cần 80 cái cho 1 bộ REVEGO uno. *System screw nickel plated, required 80 pcs for 1 uno set.*	1 cái *pc*	1.500
Phụ kiện bắt buộc. ***Required.***	664.3500	7750100	Vít gỗ, đầu chìm, Ø4 mm, chiều dài ren: 32,7mm, cần 20 cái cho 1 bộ REVEGO uno. *Chipboard screws, counter sunk head, Ø4 mm,* *length of thread: 32,7 mm, required 20 pcs for 1 uno set.*	1 cái *pc*	2.000
	801ZA00S	7580933	Nẹp viền bảo vệ cánh. *Scuff guard.*	1 bộ *set*	655.000
	801V5002	1549995	Khớp nối bổ sung cho ứng dụng có len chân, độ dày ván tủ kỹ thuật 15 - 19mm. *Pocket connector for application cranked,* *for pocket side thickness 15 - 19 mm.*	1 cái *pc*	391.000

REVEGO uno + uno

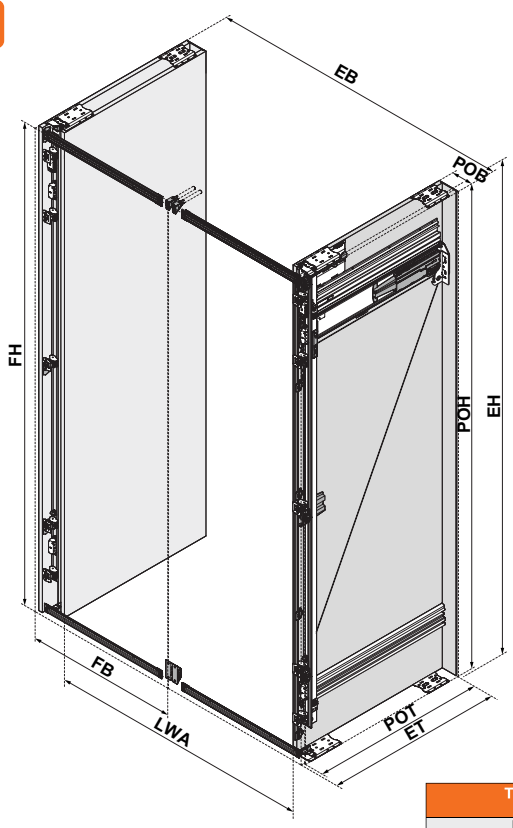

TIP-ON by Blum

Thông số kỹ thuật | *Technical specifications:*

**Không gian yêu cầu	*Space requirement:***			
Kích thước lắp đặt *Installation dimensions* (mm)	Chiều rộng lắp đặt *Installation width* **EB:** 900 – 1.800	Chiều cao lắp đặt *Installation height* **EH:** 1.155 – 3.012	Chiều sâu lắp đặt *Installation depth* **ET:** từ | *from* 573
Kích thước lọt lòng *Internal dimensions within the application* (mm)	Chiều rộng lọt lòng *Internal width within the application* **LWA:** lên đến | *up to* 1.600	Chiều cao lọt lòng *Internal height within the application* **LHA:** lên đến | *up to* 2.999	Chiều sâu lọt lòng *Internal depth within the application* **LTA:** từ | *from* 518
Kích thước tủ kỹ thuật *Pocket dimensions* (mm)	Chiều rộng | *Pocket width* **POB:** 100	Chiều cao | *Pocket height* **POH:** 1.142 – 2.999	Chiều sâu | *Pocket depth* **POT:** từ | *from* 553
Kích thước cánh *Front dimensions* (mm)	Chiều rộng | *Front width* **FB:** 442 – 898	Chiều cao | *Front height* **FH:** 1.130 – 2.980	Độ dày | *Front thickness* **FD:** 18 – 26
Khối lượng cánh *Front weight* **FG** (kg)	lên đến 35kg cho mỗi cánh | *up to 35 kg per front*		

Kết hợp 2 bộ REVEGO uno (trang 24, 25).
Combine 2 single REVEGO uno (page 24, 25).

Phụ kiện | *Accessories:*

	Mã Blum *Blum article*	Mã đặt hàng *Order number*	Diễn giải | *Description*	ĐVT *Qty*	Giá chưa VAT *Price w/o VAT*
	800ZA02S	9887851	Phụ kiện hỗ trợ mở cửa ở giữa cho 2 REVEGO uno kết hợp. *Inter-door support.*	1 bộ *set*	1.141.000

REVEGO uno + duo

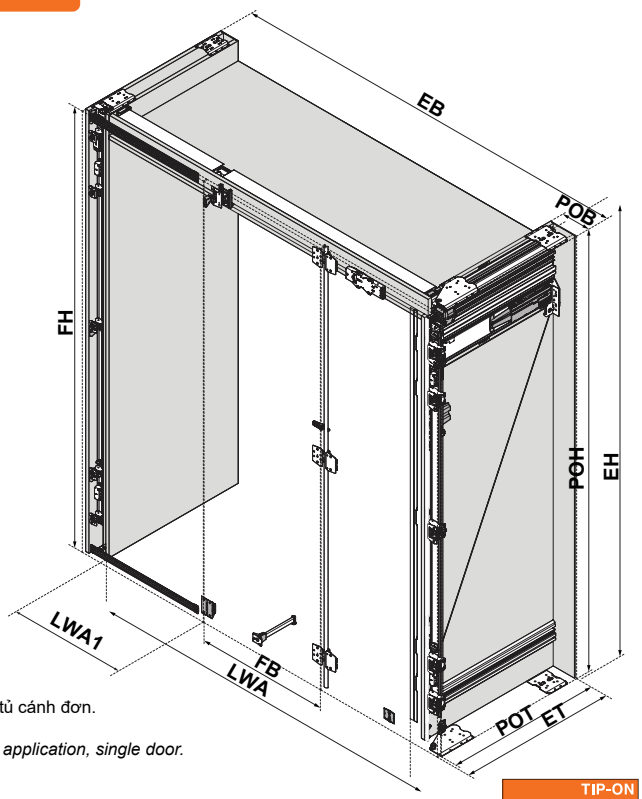

LWA1: Chiều rộng lọt lòng của tủ cánh đơn.

LWA1: *Internal width within the application, single door.*

TIP-ON by Blum

Thông số kỹ thuật | *Technical specifications:*

**Không gian yêu cầu	*Space requirement:***			
Kích thước lắp đặt *Installation dimensions* (mm)	Chiều rộng lắp đặt *Installation width* **EB:** 1.350 – 2.400	Chiều cao lắp đặt *Installation height* **EH:** 1.155 – 3.012	Chiều sâu lắp đặt *Installation depth* **ET:** từ | *from* 573
Kích thước lọt lòng *Internal dimensions within the application* (mm)	Chiều rộng lọt lòng *Internal width within the application* **LWA:** lên đến | *up to* 2.150	Chiều cao lọt lòng *Internal height within the application* **LHA:** lên đến | *up to* 2.884	Chiều sâu lọt lòng *Internal depth within the application* **LTA:** từ | *from* 483
Kích thước tủ kỹ thuật *Pocket dimensions* (mm)	Chiều rộng | *Pocket width* **POB:** 100 / 150	Chiều cao | *Pocket height* **POH:** 1.142 – 2.999	Chiều sâu | *Pocket depth* **POT:** từ | *from* 553
Kích thước cánh *Front dimensions* (mm)	Chiều rộng | *Front width* **FB:** 442 – 898/748	Chiều cao | *Front height* **FH:** 1.130 – 2.980	Độ dày | *Front thickness* **FD:** 18 – 26
Khối lượng cánh *Front weight* **FG** (kg)	lên đến 35kg cho mỗi cánh | *up to 35 kg per front*		

Kết hợp 1 bộ REVEGO uno (trang 24, 25) và 1 bộ REVEGO duo (trang 22, 23).
Combine 1 single REVEGO uno (page 24, 25) and 1 REVEGO duo (page 22, 23).

Phụ kiện bắt buộc | *Required accessories:*

Bộ thanh trượt nối dài, lắp đặt phía REVEGO uno | *Track extension set, assembly on REVEGO uno side.*

	Mã Blum | *Blum article*		Mã đặt hàng | *Order number*		Diễn giải | *Description*	ĐVT *Qty*	Giá chưa VAT *Price w/o VAT*
	Trái | *Left*	Phải | *Right*	Trái | *Left*	Phải | *Right*			
	802M6003.L3	802M6003.R3	1112857	1680742	**LWA1**: 600mm	1 bộ set	10.564.000
	802M7003.L3	802M7003.R3	8928649	9685043	**LWA1**: 700mm		10.948.000
	802M8003.L3	802M8003.R3	7770687	1218629	**LWA1**: 800mm		11.331.000

REVEGO duo + duo

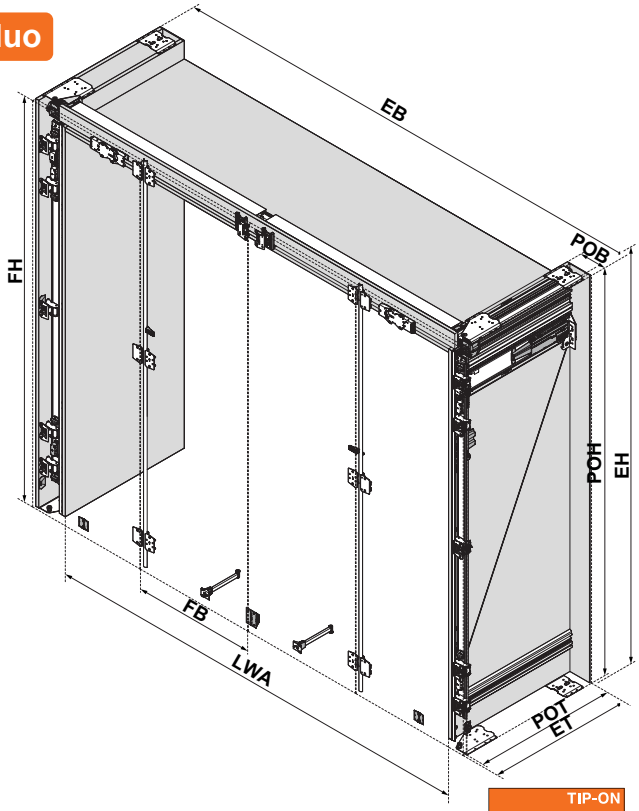

Thông số kỹ thuật cho ứng dụng cánh trái hoặc phải:
Technical specifications for left or right application:

Không gian yêu cầu | ***Space requirement:***			
Kích thước lắp đặt *Installation dimensions* (mm)	Chiều rộng lắp đặt *Installation width* **EB:** 1.800 – 3.000	Chiều cao lắp đặt *Installation height* **EH:** 1.155 – 3.012	Chiều sâu lắp đặt *Installation depth* **ET:** từ | *from* 573
Kích thước lọt lòng *Internal dimensions within the application* (mm)	Chiều rộng lọt lòng *Internal width within the application* **LWA:** lên đến | *up to* 2.700	Chiều cao lọt lòng *Internal height within the application* **LHA:** lên đến | *up to* 2.884	Chiều sâu lọt lòng *Internal depth within the application* **LTA:** từ | *from* 483
Kích thước tủ kỹ thuật *Pocket dimensions* (mm)	Chiều rộng | *Pocket width* **POB:** 150	Chiều cao | *Pocket height* **POH:** 1.142 – 2.999	Chiều sâu | *Pocket depth* **POT:** từ | *from* 553
Kích thước cánh *Front dimensions* (mm)	Chiều rộng | *Front width* **FB:** 442 – 748	Chiều cao | *Front height* **FH:** 1.130 – 2.980	Độ dày | *Front thickness* **FD:** 18 – 26
Khối lượng cánh Front weight **FG** (kg)	lên đến 35kg cho mỗi cánh | *up to 35 kg per front*		

Kết hợp 2 bộ REVEGO duo (trang 22, 23).
Combine 2 REVEGO duo (page 22, 23).

Phụ kiện bắt buộc | *Required accessories:*

Bộ khớp nối 2 thanh trượt dẫn hướng khi kết hợp 2 REVEGO duo | *Assembly set for two double doors combined.*

	Mã Blum *Blum article*	Mã đặt hàng *Order number*	Diễn giải | *Description*	ĐVT *Qty*	Giá chưa VAT *Price w/o VAT*
	802M0004.03	5441409	Bộ khớp nối 2 thanh trượt dẫn hướng khi kết hợp 2 REVEGO duo. *Assembly set for two double doors combined.*	1 bộ *set*	3.424.000

 Giá bán lẻ đề xuất chính thức từ Công ty TNHH Blum Việt Nam. Giá chưa bao gồm VAT, đơn vị tính là VNĐ. Giá có thể thay đổi mà không cần báo trước.

Dễ dàng triển khai các giải pháp tủ bên trong hoặc các giải pháp lối vào như phòng thay đồ hoặc phòng để thực phẩm.

Easy to implement solutions with internal cabinetry or walk-in solutions such as dressing rooms or pantries.

Từ chiều cao cánh 1.130 mm, REVEGO cũng có thể được ứng dụng như tủ lắp trên mặt bàn.

From a front height of 1,130 mm, REVEGO can also be implemented as a worktop-mounted cabinet.

Bản lề cho cánh tủ
Hinge systems

Blum cung cấp hệ thống bản lề đa dạng cho mọi loại cánh tủ có chiều cao, độ dày và chất liệu khác nhau. Tất cả sản phẩm bản lề Blum đạt tiêu chuẩn chất lượng DIN EN 15570 Level 3, đảm bảo khả năng chịu tải và độ bền cao, phù hợp với các ứng dụng trong nhà bếp và các khu vực sử dụng thường xuyên.

Blum offers a diverse hinge range for all types of doors with varying heights, thicknesses, and materials. All Blum hinge products meet the DIN EN 15570 Level 3 quality standard, ensuring high load-bearing capacity and durability, making them suitable for kitchen applications and areas with frequent use.

BLUMOTION
by Blum

TIP-ON
by Blum

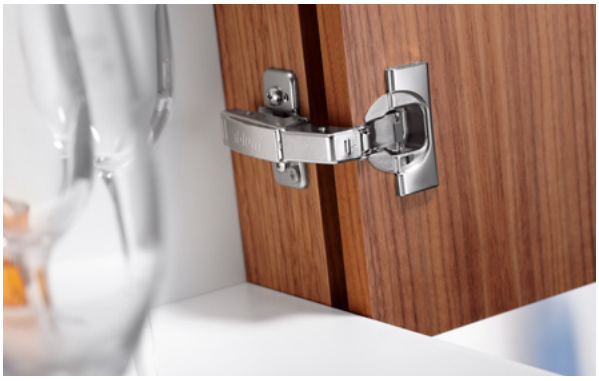

Các giải thưởng quốc tế | *Awards:*

interzum Award

reddot design award

iF product design award

GERMAN DESIGN AWARD SPECIAL

CLIP top BLUMOTION

Dòng bản lề tạo nên tiêu chuẩn mới: tích hợp tính năng giảm chấn, dễ sử dụng. Kích thước nhỏ gọn và kiểu dáng thẩm mỹ.

The CLIP top BLUMOTION hinge is setting new benchmarks: It concentrates maximum ease of use into the smallest of spaces. BLUMOTION is integrated into the hinge ensuring the unchanged installation size.

CLIP top & CLIP

Dòng bản lề kinh điển hội tụ đủ chất lượng bền bỉ, thiết kế nhỏ, đẹp, có tính năng dễ điều chỉnh & dễ lắp đặt. Tuỳ chọn kết hợp giảm chấn BLUMOTION hoặc nhấn mở nhấn đóng TIP-ON.

This proven classic in the Blum hinge programme combines reliable function, easy adjustment and assembly as well as an attractive design. BLUMOTION or TIP-ON for doors are also available as options.

Số lượng bản lề | *Number of hinges:*

- Số lượng bản lề phụ thuộc vào khối lượng và chiều cao của cánh cửa tủ | *The number of hinges depends on the door weight and front height*
- Để đạt được độ ổn định tốt nhất, khoảng cách giữa các bản lề càng lớn càng tốt | *To achieve good stability, distances between hinges should be as large as possible*
- Chiều rộng cánh cửa không vượt quá 600mm | *Front widths max 600 mm.*

Đơn vị tính | *Unit:* **mm.**

● Số lượng bản lề | *Number of hinges.*

Số lượng bản lề | *Number of hinges*

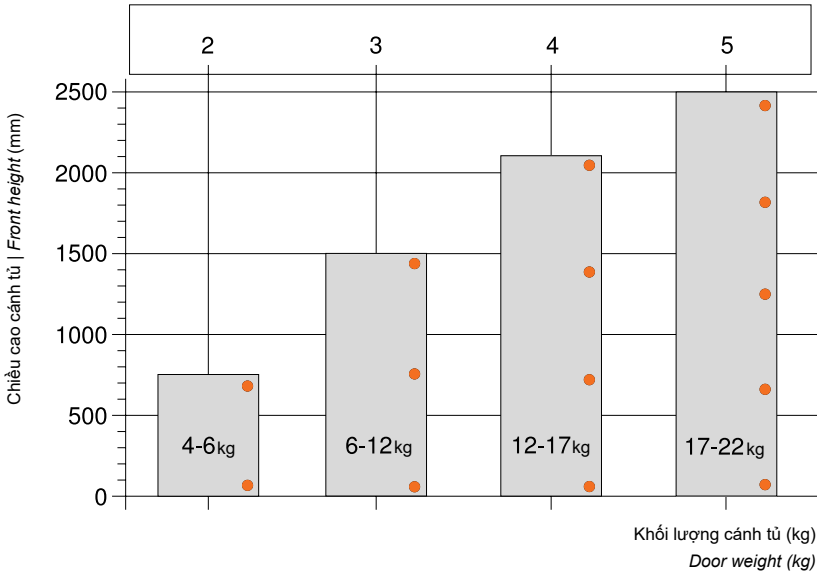

Các tiêu chuẩn kiểm định bản lề Blum dựa trên kích thước tiêu chuẩn | *All Blum tests follow standard front:*

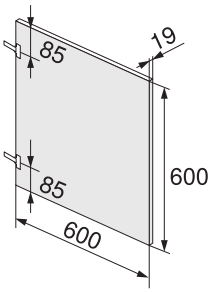

Tổng khối lượng của cánh với kích thước tiêu chuẩn: **6,5kg.**

Weight of front approx. ***6.5 kg.***

Bộ bản lề tiêu chuẩn sẽ bao gồm | *Standard hinge set incl.:*

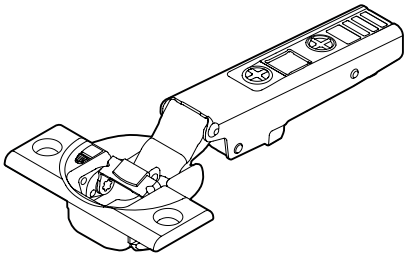

1 bản lề (tùy theo ứng dụng)
1 hinge (depending on its application)

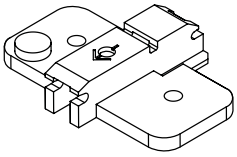

1 đế bản lề (tùy theo ứng dụng)
1 mounting plate (depending on its application)

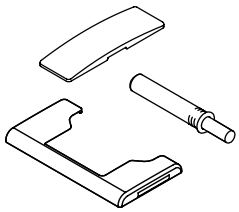

Cùng các phụ kiện nâng cấp (nếu có).
Upgrade accessories (if needed).

Bản lề cho nội thất tối màu
Hinges in onyx black

Thiết kế tối màu càng tôn lên nét thanh lịch cho nội thất không gian sống. Với thiết kế kín đáo và màu đen mã não sang trọng, bản lề Blum hoà hợp thẩm mỹ nội thất chung, đồng thời đem lại nhiều lựa chọn phù hợp cho thiết kế.

Dark furniture radiates sleek elegance – inside and out. Hinges in onyx black discreetly complement furniture and create visual impact. They give you greater scope for designing fine furniture without compromising on form.

 Giá bán lẻ đề xuất chính thức từ Công ty TNHH Blum Việt Nam. Giá chưa bao gồm VAT, đơn vị tính là VNĐ. Giá có thể thay đổi mà không cần báo trước.

Bản lề CLIP top BLUMOTION tích hợp giảm chấn:
CLIP top BLUMOTION hinge, soft close integrated:

	Mã Blum *Blum Article*	Mã đặt hàng *Order Number*	Diễn giải | *Description*	ĐVT | *Qty*	Giá chưa VAT *Price w/o VAT*
107° Cánh tiêu chuẩn | *Standard door*			Cho độ dày cánh tủ | *Front thickness:* **15 - 24mm**		
	75B1550	4518926	Trùm hết | *Full overlay*	1 cái | pc	111.000
	75B1650	6261334	Trùm nửa | *Half overlay*		119.000
	75B1750	2760874	Lọt lòng | *Inset*		121.000
155° Góc mở rộng, cho tủ có ngăn kéo âm | *Wide opening angle, for cabinet with inner drawer*			Cho độ dày cánh tủ | *Front thickness:* **16 - 31mm**		
	71B7550	8671120	Trùm hết | *Full overlay*	1 cái | *pc*	277.000
110° EXPANDO T - Cánh mỏng | *Thin front*			Cho độ dày cánh tủ | *Front thickness:* **8 - 14mm**		
	71B453T	5740545	Trùm hết, trùm nửa, lọt lòng. *Full, half, inset.*	1 cái | *pc*	499.000
95° Cánh dày | *Thick door*			Cho độ dày cánh tủ | *Front thickness:* **16 - 32mm**		
	71B9550	8701018	Trùm hết | *Full overlay*	1 cái | pc	135.000
	71B9650	9526904	Trùm nửa | *Half overlay*		150.000
	71B9750	9605940	Lọt lòng | *Inset*		149.000
95° Góc mù | *Blind coner*			Cho độ dày cánh tủ | *Front thickness:* **16 - 28mm**		
	79B9550	4282731	Lọt lòng | *Inset.* Luôn sử dụng đế 173H7130 ở bên dưới. *Compatible with 173H7130 mounting plate at below.*	1 cái | *pc*	162.000

Bản lề CLIP top | *CLIP top hinge:*

95° Cánh khung nhôm | *Profile alu frame*			Cho khung nhôm có độ rộng **19 - 22mm**, độ dày **18 - 24mm** *For narrow alu frame width **19 - 22 mm**, thickness **18 - 24 mm***		
	71T950A	1488410	Trùm hết | *Full overlay*	1 cái | *pc*	117.000
	71T960A	5465325	Trùm nửa | *Half overlay*		125.000
	71T970A	3262034	Lọt lòng | *Inset*		126.000

Đế bản lề | *Mounting plate:*

	175H3100	9594813	Đế thẳng, có điều chỉnh chiều cao. *Straight, height adjustment.*	1 cái | *pc*	20.000
	173H7100	2509289	Đế chữ thập, có điều chỉnh chiều cao. *Cruciform, height adjustment.*		20.000
	173H7130	1017488	Đế chữ thập, cao 3mm có điều chỉnh chiều cao. *Cruciform, 3 mm, height adjustment.*		21.000

Phụ kiện | *Accessories:*

107°, 95°					
	70.1503.BP	6954352	Cho tay bản lề trùm hết 107°, 95°. *For full overlay hinge arm 107°, 95°.*	1 cái | *pc*	5.500
	70.1663	8801513	Cho tay bản lề trùm nửa & lọt lòng 107°, 95° (Không có logo Blum). *For half overlay and inset hinge arm 107°, 95° (without Blum logo).*		6.000
	70T3504.ONS	1220669	Cho chén bản lề 107°, 95°. *For hinge boss 107°, 95°.*		8.000
155°					
	70.4503.ONS	6102697	Cho tay bản lề 155° (Không có logo Blum). *For hinge arm 155° (without Blum logo).*	1 cái | *pc*	5.000
	70T7504.ONS	2943131	Cho chén bản lề 155°. *For hinge boss 155°.*		7.500
110° CRISTALLO - Cánh kính/gương | *Glass/mirror* ; 110° EXPANDO T - Cánh mỏng | *Thin front*					
	70.4503.ONS	6102697	Cho tay bản lề kính CRISTALLO, EXPANDO T (Không có logo Blum). *For hinge arm CRISTALLO, EXPANDO T (without Blum logo).*	1 cái | *pc*	5.000
	70T4504.ONS	3994231	Cho chén bản lề EXPANDO T. *For hinge boss EXPANDO T.*		8.000
95° Cánh khung nhôm | *Profile alu frame*					
	970A1002	6823230	Nêm giảm chấn rời, khoan âm vào cạnh tủ - gắn phía bản lề. *BLUMOTION for drill-in on hinge side.*	1 cái | *pc*	59.000

Bản lề tích hợp giảm chấn
Integrated BLUMOTION hinge

- Tháo lắp nhanh với cơ chế lắp cài không cần dụng cụ | *Easy to assemble/disassemble and adjust with tool-free clip-on installation*
- Thiết kế sang trọng | *Elegant design*
- Tích hợp chức năng giảm chấn trong chén bản lề với công nghệ độc quyền, cho phép tắt mở tính năng giảm chấn theo nhu cầu | *Built-in BLUMOTION soft-close feature (which can be switched on and off as required)*
- Chức năng điều chỉnh 3 chiều cho phép lắp đặt nhanh chóng, chính xác | *3-dimensional adjustment*
- Được kiểm nghiệm đóng mở 200.000 lần | *Tested to withstand 200,000 opening and closing cycles*
- BẢO HÀNH TRỌN ĐỜI | *Lifetime warranty.*

BLUMOTION
by Blum

	Mã Blum *Blum Article*	Mã đặt hàng *Order Number*	Diễn giải	*Description*	ĐVT	*Qty*	Giá chưa VAT *Price w/o VAT*
107° Cánh tiêu chuẩn | *Standard door*				Cho độ dày cánh tủ | *Front thickness:* **15 - 24mm**			
	75B1550	4243508	Trùm hết	*Full overlay*	1 cái	*pc*	99.000
	75B1650	3005399	Trùm nửa	*Half overlay*			107.000
	75B1750	1509150	Lọt lòng	*Inset*			108.000
95° Cánh dày | *Thick door*				Cho độ dày cánh tủ | *Front thickness:* **16 - 32mm**			
	71B9550	9349303	Trùm hết	*Full overlay*	1 cái	*pc*	125.000
	71B9650	9349923	Trùm nửa	*Half overlay*			135.000
	71B9750	9350293	Lọt lòng	*Inset*			140.000
155° Góc rộng, cho tủ có ngăn kéo âm | *Wide opening angle, for cabinet with inner drawer*				Cho độ dày cánh tủ | *Front thickness:* **16 - 31mm**			
	71B7550	1181769	Trùm hết	*Full overlay*	1 cái	*pc*	235.000
	71B7650	1159619	Trùm nửa	*Half overlay*			296.000
95° Góc mù | *Blind coner*				Cho độ dày cánh tủ | *Front thickness:* **16 - 28mm**			
	79B9550	9350503	Lọt lòng | *Inset* Luôn sử dụng đế chữ thập 173H7130 ở trang 37. *Compatable with 173H7130 plate in page 37.*		1 cái	*pc*	158.000
95° Cánh khung nhôm | Profile Alu frame				Cho khung nhôm có độ rộng **18 - 22mm**, độ dày **18 - 24mm** *For narrow alu frame width **18 - 22 mm**, thickness **18 - 24 mm***			
	71B950A	9350813	Trùm hết	*Full overlay*	1 cái	*pc*	220.000
	71B960A	9350983	Trùm nửa	*Half overlay*			228.000
	71B970A	9351043	Lọt lòng	*Inset*			229.000
110° EXPANDO T - Cánh mỏng | *Thin front*				Cho độ dày cánh tủ | *Front thickness:* **8 - 14mm**			
	71B453T	7021363	Trùm hết, trùm nửa, lọt lòng. *Full, half, inset.*		1 cái	*pc*	454.000
110° CRISTALLO - Cánh kính/gương | *Glass/mirror*				Cho cánh kính/ gương | *For glass/mirror:* **3 - 8mm**			
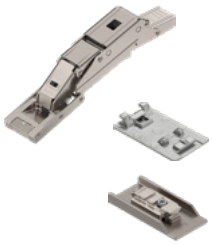	71B4500C	2650369	Trùm hết, trùm nửa, lọt lòng. *Full, half, inset.*		1 cái	*pc*	313.000
	70T4568C	2794923	(*) Đế CRISTALLO, dán, hình chữ nhật, cho cửa kính hoặc cửa gương. *CRISTALLO adhesion plate, glue-on, rectangular, for glass/ mirror doors.*				166.000
	175M4C20N	1713250	Đế CRISTALLO, dán, hình chữ nhật, cho hông bằng kính hoặc gương. *CRISTALLO adhesion plate, glue-on, rectangular, for glass/ mirror side.*				417.000

(*) Lưu ý: Đối với bản lề gương/ kính CRISTALLO bắt buộc phải có thêm phần đế dán CRISTALLO. Thi công bằng công nghệ dán bằng keo UV không cần khoan.
Note: CRISTALLO adhesion plate is standard required for CRISTALLO hinge. Assembly by UV adhesion glue-on.

Đế bản lề | *Mounting plate:*

	173L6100	7480175	Đế chữ thập | *Cruciform*	1 cái | *pc*	6.500
	173H7100	8748653	Đế chữ thập, có điều chỉnh chiều cao. *Cruciform, height adjustment.*		17.000
	175H3100	5891994	Đế thẳng, có điều chỉnh chiều cao. *Straight, height adjustment.*		18.000
	173H7130	2364103	Đế chữ thập cho bản lề góc mù, cao 3mm, có điều chỉnh chiều cao. *Cruciform plate for blind corner hinge, clip-on, height adjustment.*		20.000

Phụ kiện | *Accessories:*

107°, 95°

	70.1503.BP	3445333	Cho tay bản lề trùm hết 107°, 95°. *For full overlay hinge arm 107°, 95°.*	1 cái | *pc*	3.500
	70.1663.BP L	8031633	Cho tay bản lề trùm nửa & lọt lòng, bên trái 107°, 95°. *For half overlay and inset hinge arm, left 107°, 95°.*		4.000
	70.1663.BP R	2872593	Cho tay bản lề trùm nửa & lọt lòng, bên phải 107°, 95°. *For half overlay and inset hinge arm, right 107°, 95°.*		4.000
	70T3504	9003173	Cho chén bản lề 107°, 95°. *For hinge boss 107°, 95°.*		5.000

155°

	70.4503.BP	5533954	Cho tay bản lề 155°. *For hinge arm 155°.*	1 cái | *pc*	3.500
	70T7504	1316548	Cho chén bản lề 155°. *For hinge boss 155°.*		5.000

110° CRISTALLO - Cánh kính/gương | *Glass/mirror* ; 110° EXPANDO T - Cánh mỏng | *Thin front*

	70.4503.BP	5533954	Cho tay bản lề kính CRISTALLO, EXPANDO T. *For hinge arm CRISTALLO, EXPANDO T.*	1 cái | *pc*	3.500
	70T4504	9086485	Cho chén bản lề EXPANDO T. *For hinge boss EXPANDO T.*		5.000

Nêm nhấn mở | *TIP-ON:*

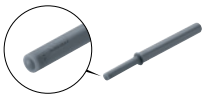	956A1006	8090760	TIP-ON dài có đầu cao su, dùng cho bản lề bật, không cần thêm vòng sắt. *Long version TIP-ON with bumper, for regular hinges, no catch plated required.*	1 cái | *pc*	145.000
	956A1006F	1712200	TIP-ON dài có đầu cao su, lực đẩy mạnh, dùng cho bản lề bật, không cần thêm vòng sắt. *Long version TIP-ON with bumper, stronger sprung, for regular hinges, no catch plated required.*		170.000
	956A1201	1743112	Đế cho TIP-ON dài. *Adapter plate for TIP-ON long version.*		32.000

CLIP top & CLIP
Bản lề không giảm chấn
Sprung hinge

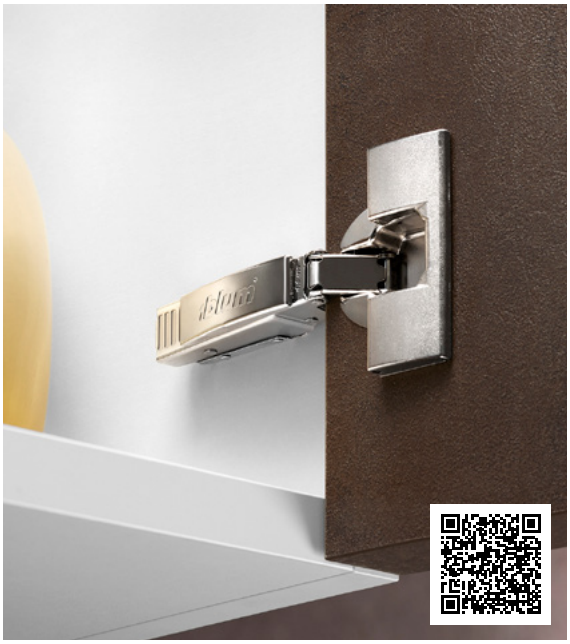

Bản lề CLIP top mang đến nhiều giải pháp với đa dạng ứng dụng cùng nhiều tính năng điều chỉnh tiện lợi:

The CLIP top hinge is the right solution for a vast range of applications and boasts convenient adjustment features:

- Thiết kế nhỏ gọn | *Compact and simple design*
- Có thể dễ dàng được nâng cấp BLUMOTION với nêm giảm chấn rời | *Can add soft-close feature with BLUMOTION piece*
- Dễ dàng tháo lắp với cơ chế lắp cài | *Easy assembly/disassembly with clip-on mechanism*
- Chức năng điều chỉnh 3 chiều cho phép lắp đặt nhanh chóng, chính xác | *3-dimensional adjustment*
- Tiết kiệm chi phí | *Cost-effective solution*
- Được kiểm nghiệm đóng mở 200.000 lần | *Tested to withstand 200,000 opening and closing cycles.*

	Mã Blum *Blum Article*	Mã đặt hàng *Order Number*	Diễn giải | *Description*	ĐVT | *Qty*	Giá chưa VAT *Price w/o VAT*
CLIP **100°** Cánh tiêu chuẩn | *Standard door*			Cho độ dày cánh tủ | *Front thickness:* **16 - 24mm**		
	71M2550	3281399	Trùm hết | *Full overlay*	1 cái | *pc*	31.000
	71M2650	7979793	Trùm nửa | *Half overlay*		37.000
	71M2750	1984053	Lọt lòng | *Inset*		37.000
CLIP top **107°** Cánh tiêu chuẩn | *Standard door*			Cho độ dày cánh tủ | *Front thickness:* **15 - 24mm**		
	75T1550	7096875	Trùm hết | *Full overlay*	1 cái | *pc*	38.000
	75T1650	3564773	Trùm nửa | *Half overlay*		45.000
	75T1750	6119950	Lọt lòng | *Inset*		46.000
CLIP top **95°** Cánh dày | *Thick door*			Cho độ dày cánh tủ | *Front thickness:* **16 - 32mm**		
	71T9550	3805303	Trùm hết | *Full overlay*	1 cái | *pc*	65.000
	71T9650	3805993	Trùm nửa | *Half overlay*		75.000
	71T9750	3806373	Lọt lòng | *Inset*		78.000
CLIP top **170°** Góc rộng | *Wide angle*			Cho độ dày cánh tủ | *Front thickness:* **14 - 24mm**		
	71T6550	3703643	Trùm hết | *Full overlay*	1 cái | *pc*	122.000
CLIP top **60°** Bản lề nối cánh cho tủ góc | *Corner cabinet bi-fold hinge*			Cho độ dày cánh tủ | *Front thickness:* **15 - 23mm**		
	79T8500	6466533	Bản lề nối cánh đặc biệt cho tủ góc, kết hợp với bản lề 170° hoặc 155°. *For corner cabinets combined with CLIP top hinge 170° or 155°.*	1 cái | *pc*	147.000
CLIP top **95°** Cánh khung nhôm | *Profile alu frame*			Cho khung nhôm có độ rộng **19 - 22mm**, độ dày **18 - 24mm** *For narrow alu frame width **19 - 22 mm**, thickness **18 - 24 mm***		
	71T950A	3810053	Trùm hết | *Full overlay*	1 cái | *pc*	104.000
	71T960A	3810133	Trùm nửa | *Half overlay*		112.000
	71T970A	3810303	Lọt lòng | *Inset*		113.000

 Giá bán lẻ đề xuất chính thức từ Công ty TNHH Blum Việt Nam. Giá chưa bao gồm VAT, đơn vị tính là VNĐ. Giá có thể thay đổi mà không cần báo trước.

Đế bản lề | *Mounting plate:*

	173L6100	7480175	Đế chữ thập | *Cruciform*	1 cái | *pc*	6.500
	173H7100	8748653	Đế chữ thập, có điều chỉnh chiều cao. *Cruciform, height adjustment.*		17.000
	175H3100	5891994	Đế thẳng, có điều chỉnh chiều cao. *Straight, height adjustment.*		18.000

Phụ kiện | *Accessories:*

	70.1503.BP	3445333	Cho tay bản lề trùm hết 107°, 95°. *For full overlay hinge arm 107°, 95°.*	1 cái | *pc*	3.500
	70.1663.BP L	8031633	Cho tay bản lề trùm nửa & lọt lòng, bên trái 107°, 95°. *For half overlay and inset hinge arm, left 107°, 95°.*		4.000
	70.1663.BP R	2872593	Cho tay bản lề trùm nửa & lọt lòng, bên phải 107°, 95°. *For half overlay and inset hinge arm, right 107°, 95°.*		4.000
	80.6507.BP	3460453	Cho tay bản lề CLIP top 170°. *For hinge boss CLIP top 170°.*		3.000
	70T1504	4024443	Cho chén bản lề CLIP, CLIP top 107°, 95°. *For hinge boss CLIP, CLIP top 107°, 95°.*		5.000

Nêm giảm chấn rời | *BLUMOTION piece:*

Nêm giảm chấn rời gắn trên tay bản lề | *BLUMOTION piece, assembly on hinge arm.*					
	973A0500	7196933	Cho bản lề trùm hết | *For Full overlay:* CLIP 100°, CLIP top 107°, CLIP top 95°.	1 cái | *pc*	60.000
	973A0600	7087703	Cho bản lề trùm nửa | *For Half overlay:* CLIP 100°, CLIP top 107°, CLIP top 95°.		87.000
	973A0700	7087993	Cho bản lề lọt lòng | *For Inset:* CLIP 100°, CLIP top 107°, CLIP top 95°.		93.000
	973A6000	7085783	Cho bản lề trùm hết, trùm nửa góc mở 170°. *For full overlay, half overlay 170° opening angle hinge.*		95.000
Nêm giảm chấn rời gắn trên thùng tủ | *BLUMOTION piece, assembly on cabinet panel.*					
	971A0500	6823663	Nêm giảm chấn có đế - gắn phía bản lề. *BLUMOTION in a cruciform adapter plate, hinge side.*	1 cái | *pc*	109.000
	970A1002	6823230	Nêm giảm chấn rời, khoan âm vào cạnh tủ - gắn phía bản lề. *BLUMOTION for drill-in on hinge side.*		59.000
	970.1501	3140813	Đế đơn cho nêm giảm chấn **970A1002**. *Adapter plate for BLUMOTION **970A1002**.*		7.000

Nêm nhấn mở | *TIP-ON:*

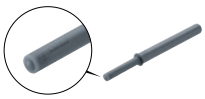	956A1006	8090760	TIP-ON dài có đầu cao su, dùng cho bản lề bật, không cần thêm vòng sắt. *Long version TIP-ON with bumper, for regular hinges, no catch plated required.*	1 cái | *pc*	145.000
	956A1006F	1712200	TIP-ON dài có đầu cao su, lực đẩy mạnh, dùng cho bản lề bật, không cần thêm vòng sắt. *Long version TIP-ON with bumper, stronger sprung, for regular hinges, no catch plated required.*		170.000
	956A1201	1743112	Đế cho TIP-ON dài. *Adapter plate for TIP-ON long version.*		32.000

Bản lề không bật CLIP top
(dành cho nội thất không tay nắm)

CLIP top unsprung hinge
(for furniture with handle-less design)

Là dòng bản lề lắp cài giá hợp lý, có tính năng điều chỉnh tốt, phù hợp cho ứng dụng nội thất không tay nắm:

The TIP-ON mechanical opening system combined with the unsprung CLIP top hinge system offers a multitude of applications for handle-less furniture:

- Tháo lắp không cần dụng cụ | *Easy assembly/disassembly and adjustment with tool-free*
- Chức năng điều chỉnh 3 chiều cho phép lắp đặt nhanh chóng, chính xác | *3-dimensional adjustment*
- Kết hợp với TIP-ON cho thiết kế không tay nắm | *Can be combined with TIP-ON one-touch opening, ideal for handle-less designs*
- Bảo hành trọn đời | *Lifetime warranty*
- Được kiểm nghiệm đóng mở 200.000 lần | *Tested to withstand 200,000 opening and closing cycles.*

TIP-ON
by Blum

	Mã Blum *Blum Article*	Mã đặt hàng *Order Number*	Diễn giải	*Description*	ĐVT	*Qty*	Giá chưa VAT *Price w/o VAT*
CLIP top 107°				Cho độ dày cánh tủ | *Front thickness:* **15 - 24mm**			
	74T1550.TL	7657333	Trùm hết	*Full overlay*	1 cái	*pc*	41.000
	74T1650.TL	6974603	Trùm nửa	*Half overlay*			48.000
	74T1750.TL	6510373	Lọt lòng	*Inset*			49.000
CLIP top 95° Cánh dày | *Thick door*				Cho độ dày cánh tủ | *Front thickness:* **16 - 32mm**			
	70T9550.TLMB	7655043	Trùm hết	*Full overlay*	1 cái	*pc*	69.000
	70T9650.TLMB	7655393	Trùm nửa	*Half overlay*			77.000
	70T9750.TLMB	7655473	Lọt lòng	*Inset*			78.000
CLIP top 155°				Cho độ dày cánh tủ | *Front thickness:* **16 - 31mm**			
	70T7550.TL	8293246	Trùm hết	*Full overlay*	1 cái	*pc*	182.000
	70T7650.TL	6843804	Trùm nửa	*Half overlay*	1 cái	*pc*	231.000

Đế bản lề | *Mounting plate:*

	173L6100	7480175	Đế chữ thập, lắp cài. *Cruciform mounting plate, Clip-on.*	1 cái	*pc*	6.500
	173H7100	8748653	Đế chữ thập, lắp cài, có điều chỉnh chiều cao. *Cruciform mounting plate, Clip-on, height adjustment.*			17.000
	175H3100	5891994	Đế thẳng, lắp cài, có điều chỉnh chiều cao. *Straight mounting plate, Clip-on, height adjustment.*			18.000

Phụ kiện | *Accessories:*

	70.1503.BP	3445333	Cho tay bản lề trùm hết 107°, 95°. *For full overlvay hinge 107°, 95°.*	1 cái	*pc*	3.500
	70.1663.BP L	8031633	Cho tay bản lề trùm nửa & lọt lòng, bên trái 107°, 95°. *For half overlay and inset hinge arm, left 107°, 95°.*			4.000
	70.1663.BP R	2872593	Cho tay bản lề trùm nửa & lọt lòng, bên phải 107°, 95°. *For half overlay and inset hinge arm, right 107°, 95°.*			4.000
	70T1504	4024443	Cho chén bản lề CLIP, CLIP top 107°, 95°. *For hinge boss CLIP, CLIP top 107°, 95°.*			5.000
	70.4503.BP	5533954	Cho tay bản lề 155°. *For hinge arm 155°.*			3.500
	70T7504	1316548	Cho chén bản lề 155°. *For hinge boss 155°.*			5.000

TIP-ON

Hệ thống hỗ trợ mở hoạt động tối ưu khi nêm nhấn TIP-ON được gắn tại vị trí thuận tiện thao tác nhất. Vị trí này có thể dao động ± 300mm và 1/4 chiều rộng của hộc tủ. **Mỗi cánh tủ chỉ cần 1 nêm nhấn mở.**

Optimal opening support is ensured when the TIP-ON unit is attached in the actual handle position. This can deviate ± 300mm and up to a quarter of the cabinet width. ***Also for larger door only 1 pc/ door is required.***

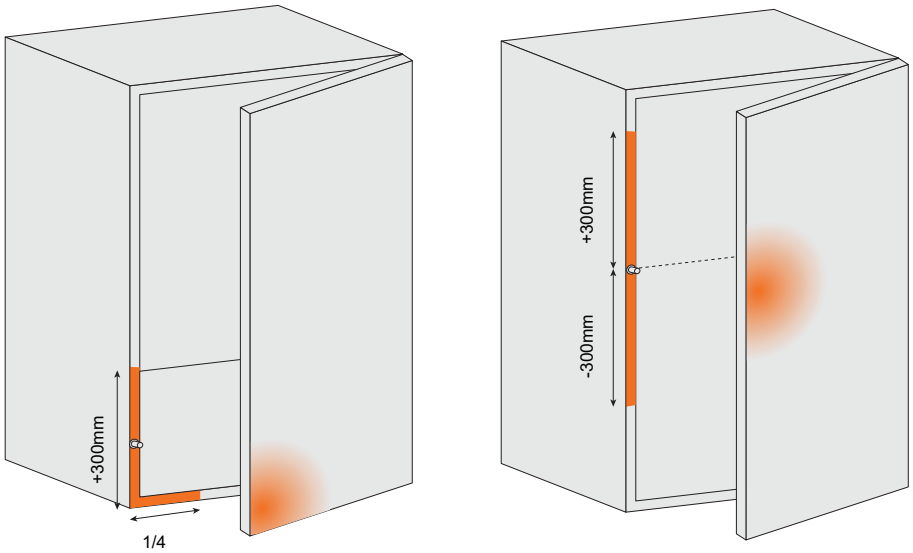

Nêm nhấn mở và vòng sắt cho TIP-ON | *TIP-ON and catch plate:*

	Mã Blum *Blum Article*	Mã đặt hàng *Order Number*	Diễn giải | *Description*	ĐVT | *Qty*	Giá chưa VAT *Price w/o VAT*
	956.1002	3728955	TIP-ON ngắn đầu nam châm, dùng cho bản lề không bật, cho cánh cao < 1.300mm. *Short version TIP-ON with magnet, for unsprung hinges, for doors height < 1,300 mm.*	1 cái | *pc*	108.000
		7188096			108.000
		3465683			102.000
	956.1201	2988448	Đế cho TIP-ON ngắn. *Adapter plate for TIP-ON short version.*	1 cái | *pc*	33.000
		3913370			33.000
		8711715			37.000
	956A1002	2127740	TIP-ON dài đầu nam châm, dùng cho bản lề không bật, cho cánh cao > 1.300mm. *Long version TIP-ON with magnet, for unsprung hinges, for doors height > 1,300 mm.*	1 cái | *pc*	145.000
		1457287			138.000
		7779983			139.000
	956A1201	3880106	Đế cho TIP-ON dài. *Adapter plate for TIP-ON long version.*	1 cái | *pc*	33.000
		1743112			32.000
		3735328			34.000
	955.1008S	7855329	Vòng sắt hít TIP-ON, dạng bắt vít. *TIP-ON catch plate, screw-on version.*	1 cái | *pc*	3.500
	955.1008D	8038929	Nút sắt hít TIP-ON, dạng đóng. *TIP-ON catch plate, knock in version.*	1 cái | *pc*	5.500

Đế bản lề đặc biệt cho CLIP, CLIP top, CLIP top BLUMOTION:
Special mounting plates for CLIP, CLIP top, CLIP top BLUMOTION hinges:

	175H9160	4974013	Đế chữ thập cao 6mm, lắp cài, có điều chỉnh chiều cao. *Cruciform mounting plate spacing 6 mm, Clip-on, with height adjustment.*	1 cái | *pc*	36.000
	175H7190	7323033	Đế chữ thập cao 9mm, lắp cài, có điều chỉnh chiều cao. *Cruciform mounting plate spacing 9 mm, Clip-on, with height adjustment.*		39.000

Chặn góc mở | *Opening angle stop:*

	70T7553	3312754	Chặn góc mở 110° cho bản lề góc rộng 155°. *110° opening angle stop for 155° wide angle hinge.*	1 cái | *pc*	17.000
	70T7553.09	1283507	Chặn góc mở 92° cho bản lề góc rộng 155°. *92° opening angle stop for 155° wide angle hinge.*		17.000
	74.1103	6285154	Chặn góc mở 86° cho bản lề góc mở 107°. *86° opening angle stop for 107° angle hinge.*		8.500

Ray trượt ngăn kéo
Runner systems

Ray trượt âm chất lượng theo tiêu chuẩn Châu Âu giúp ngăn kéo gỗ trượt mở, trượt đóng hoàn hảo nhất. Hai dòng ray trượt âm phổ biến hiện nay của Blum là TANDEM và MOVENTO đều có thể tích hợp công nghệ chuyển động đẳng cấp.

Our runner systems give you quality steel for your design in wood. We have a solution for every requirement: the sophisticated MOVENTO and the versatile TANDEM runner system. They can be combined with various motion technologies for enhanced convenience.

TANDEM

Hệ thống ray trượt âm TANDEM có đa dạng giải pháp phù hợp cho mọi loại tủ nội thất, mang đến người dùng trải nghiệm đóng mở tủ tiện lợi.

The versatile runner system TANDEM high ease-of-use in the entire living area. The comprehensive TANDEM programme has the right solution for any piece of furniture.

MOVENTO

MOVENTO, ray trượt âm cao cấp nhất của Blum với những tính năng chuyển động đồng bộ, dễ dàng điều chỉnh 4 chiều, tải trọng 40kg và 70kg và khả năng ổn định cao khi đóng mở ngăn kéo.

The sophisticated runner system MOVENTO offers synchronised smooth running action, 4-dimensional front adjustment, and a dynamic carrying capacity of 40 kg and 70 kg with high stability and excellent sag values.

Bộ ray tiêu chuẩn bao gồm | *Standard runner set incl.:*

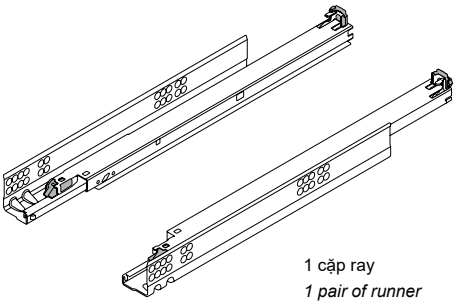

1 cặp ray
1 pair of runner

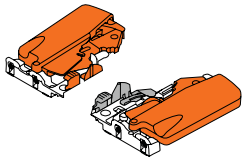

1 bộ khóa ray
1 locking device set

Cùng các phụ kiện nâng cấp (nếu có).
With upgrade accessories (if needed).

blum
TANDEM

TANDEM

Hệ thống ray trượt âm dùng cho ngăn kéo bằng gỗ mang đến sự tiện nghi cho các thành viên trong gia đình. Dòng sản phẩm TANDEM đa dạng, có giải pháp phù hợp cho mọi loại tủ nội thất:

Concealed runner systems for wooden drawers bring convenience to families. The TANDEM product range is diversified, with solutions suitable for all types of furniture:

- Tùy chọn mở toàn phần hoặc mở ¾ | *Full or single extension option*
- Tải trọng 30kg | *Loading capacity of 30 kg*
- Lắp đặt dễ dàng, nhanh chóng với tính năng tích hợp điều chỉnh độ cao và độ nghiêng (cho ray trượt mở toàn phần | *Easy to install with integrated height and tilt adjustments (for full extension)*
- Độ dày ván hông lên đến 19mm, phù hợp với độ dày ván tiêu chuẩn tại Việt Nam | *Cabinet side panels up to 19 mm thick, suitable with the standard panel sizes in Vietnam*
- Dễ dàng tháo lắp bằng tay với khóa ray | *Able to use detachable locking device*
- Được kiểm nghiệm với 100.000 lần đóng mở | *Tested to withstand 100,000 opening and closing cycles.*

Ray trượt TANDEM giảm chấn | *TANDEM with BLUMOTION:*

BLUMOTION by Blum

Mở toàn phần | *Full extension*

	Mã Blum | *Blum Article*	Mã đặt hàng | *Order Number*	Chiều dài ray | *Runner length*	ĐVT | *Qty*	Giá chưa VAT *Price w/o VAT*
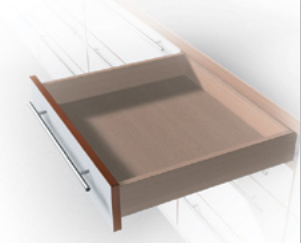 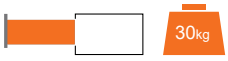	560F2500B	3802095	250mm	1 cặp | *pair*	841.000
	560F3000B	8433610	300mm		841.000
	560F3500B	5694588	350mm		841.000
	560F4000B	2141477	400mm		852.000
	560F4500B	4965692	450mm		863.000
	560F5000B	4192576	500mm		874.000
	560F5500B	2964352	550mm		914.000

Mở 3/4 | *Single extension*

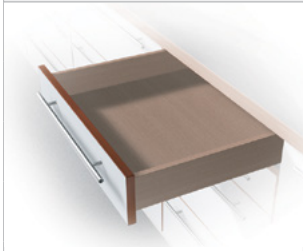 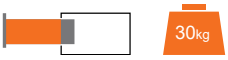	550F2700B	2191665	270mm	1 cặp | *pair*	383.000
	550F3000B	6667742	300mm		383.000
	550F3500B	1152589	350mm		383.000
	550F4000B	8063133	400mm		388.000
	550F4500B	8963784	450mm		394.000
	550F5000B	5921262	500mm		399.000
	550F5500B	9056023	550mm		442.000

 Giá bán lẻ đề xuất chính thức từ Công ty TNHH Blum Việt Nam. Giá chưa bao gồm VAT, đơn vị tính là VNĐ. Giá có thể thay đổi mà không cần báo trước.

Ray trượt TANDEM tích hợp nhấn mở | *TANDEM integrated TIP-ON:*

TIP-ON by Blum

	Mã Blum *Blum Article*	Mã đặt hàng *Order Number*	Chiều dài ray | *Runner length*	ĐVT | *Qty*	Giá chưa VAT *Price w/o VAT*
Mở toàn phần | *Full extension*					
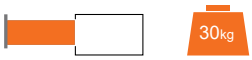	560F2500T	6416895	250mm	1 cặp | *pair*	911.000
	560F3000T	2094620	300mm		911.000
	560F3500T	8330977	350mm		911.000
	560F4000T	9266504	400mm		922.000
	560F4500T	4031516	450mm		932.000
	560F5000T	8172207	500mm		943.000
	560F5500T	9493137	550mm		983.000
	560F6000T	3682337	600mm		1.090.000
	T57.1140S	3987936	Thanh đồng bộ cho TIP-ON. *TIP-ON synchronisation linkage.* Chiều dài | *Length:* 1.140mm.	1 thanh | *pc*	158.000

Lưu ý: Luôn khuyến khích sử dụng thanh đồng bộ cho mọi chiều rộng ngăn kéo | *Note: We recommend the use of a TIP-ON synchronisation linkage for every cabinet width.*

Mở 3/4 | *Single extension*					
	550F3000T	1834746	300mm	1 cặp | *pair*	448.000
	550F3500T	9967013	350mm		448.000
	550F4000T	4134083	400mm		453.000
	550F4500T	3985253	450mm		459.000
	550F5000T	2939822	500mm		464.000
	T57.1140S	3987936	Thanh đồng bộ cho TIP-ON. *TIP-ON synchronisation linkage.* Chiều dài | *Length:* 1.140mm.	1 thanh | *pc*	158.000

Lưu ý: Luôn khuyến khích sử dụng thanh đồng bộ cho mọi chiều rộng ngăn kéo | *Note: We recommend the use of a TIP-ON synchronisation linkage for every cabinet width.*

Khóa ray | *Locking device:*

	T51.1700.04 L	5130380	Bên trái | *Left*	1 cái | *pc*	32.000
	T51.1700.04 R	6223467	Bên phải | *Right*		32.000

MOVENTO

MOVENTO là giải pháp ray trượt mới nhất, đại diện cho hệ thống ray trượt cao cấp nhất của Blum. Với tính năng đồng bộ nổi bật và khả năng điều chỉnh 4 chiều đưa MOVENTO trở thành lựa chọn hoàn hảo cho các dự án cao cấp:

MOVENTO is the latest state-of-the-art runner system by Blum. Unique features like synchronization and 4-dimensional adjustments make MOVENTO the perfect choice for high-end projects:

- Khả năng chuyển động đồng bộ, đảm bảo lực mở tối thiểu | *Synchronization smooth running action that requires minimal opening forces*
- Mở toàn phần, khóa ray rời | *Full extension, locking device feature*
- Tải trọng 40kg và 70kg | *Load capacity of 40 kg and 70 kg*
- Lắp đặt dễ dàng với khả năng điều chỉnh 4 chiều | *Easy to install with 4-dimensional adjustments*
- Dễ dàng tháo lắp bằng tay với khóa ray | *Able to use a detachable locking device*
- Được kiểm nghiệm với 100.000 lần đóng mở | *Tested to withstand 100,000 opening and closing cycles.*

Ray trượt MOVENTO giảm chấn | *MOVENTO with BLUMOTION:*

BLUMOTION by Blum

	Mã Blum | *Blum Article*	Mã đặt hàng | *Order Number*	Chiều dài ray | *Runner length*	ĐVT | *Qty*	Giá chưa VAT *Price w/o VAT*
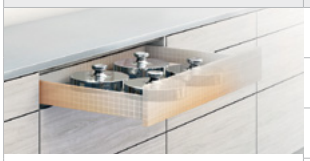	760H3000S	2044824	300mm	1 cặp | *pair*	1.079.000
	760H3500S	2929806	350mm		1.079.000
	760H4000S	4084545	400mm		1.091.000
40kg	760H4500S	4215867	450mm		1.103.000
	760H5000S	5083446	500mm		1.116.000
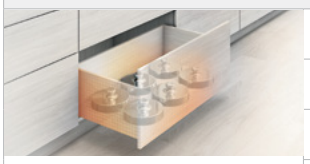	766H4500S	9578815	450mm	1 cặp | *pair*	1.329.000
	766H5000S	4851449	500mm		1.341.000
	766H5500S	3054693	550mm		1.406.000
70kg	766H6000S	4969660	600mm		1.539.000
	766H6500S	5626919	650mm		1.604.000

Khóa ray | *Locking device:*

	T51.7601 L	1311197	Bên trái | *Left*	1 cái | *pc*	64.000
	T51.7601 R	6247277	Bên phải | *Right*		64.000

Phụ kiện | *Accessories:*

	Mã Blum *Blum Article*	Mã đặt hàng *Order Number*	Chiều dài ray | *Runner length*	ĐVT | *Qty*	Giá chưa VAT *Price w/o VAT*
Bộ nhấn mở, đóng giảm chấn TIP-ON BLUMOTION | *TIP-ON BLUMOTION* Chỉ dùng cho ray GIẢM CHẤN (chiều rộng lọt lòng thùng tủ ≥ 314mm) | *Only for runner with BLUMOTION (internal cabinet width ≥ 314 mm).*					TIP-ON BLUMOTION by Blum
	T60L7140	8743540	Bộ S1 cho ray 300mm, tải trọng 0-20kg. *S1 set for 300 mm runners, 0-20 kg.*	1 bộ | *set*	734.000
	T60L7340	2368890	Bộ L1 cho ray từ 350-600mm, tải trọng 0-20kg *L1 set for 350-600 mm runners, 0-20 kg.*		734.000
	T60L7540	1286932	Bộ L3 cho ray từ 350-600mm, tải trọng 15-40kg. *L3 set for 350-600 mm runners, 15-40 kg.*		734.000
	T60L7570	6335560	Bộ L5 cho ray từ 450-650mm, tải trọng 35-70kg, hoặc dùng cho ngăn kéo dưới SPACE STEP. *L5 set for 450-650 mm runners 35-70 kg, or SPACE STEP pull-out underneath.*		734.000
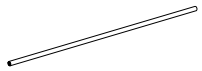	T60.1125W	2101757	Thanh đồng bộ cho TIP-ON BLUMOTION Dài 1.125mm, cắt theo kích thước | *Synchronisation linkage for TIP-ON BLUMOTION, length 1,125 mm, cut-to-size.*	1 thanh | *pc*	168.000

Bộ cân bằng | *Side stabilisation:*

	ZS7M600MU	6851015	Khuyên dùng cho ray trượt MOVENTO có chiều ngang 900 - 1.400mm. *For MOVENTO with drawer width 900 - 1,400 mm.*	1 bộ | *set*	866.000

Điều chỉnh chiều sâu | *Depth adjustment:*

	298.7600	7646995	Điều chỉnh chiều sâu. *POSISTOP depth adjustment.*	1 cặp | *pair*	176.000

Khóa kệ kéo
Pull-out shelf lock

- Giữ cố định kệ kéo an toàn, chắc chắn | *Keep the pull-out shelf securely and firmly*
- Có thể kết hợp với ray trượt TANDEM mở toàn phần, MOVENTO | *Can be intergrated with full extension TANDEM & MOVENTO runner system*
- Có thể kết hợp với các công nghệ chuyển động như BLUMOTION, TIP-ON, TIP-ON BLUMOTION | *Can be combined with motion technologies such as BLUMOTION, TIP-ON or TIP-ON BLUMOTION*
- Mở khóa kệ kéo dễ dàng với 1 tay | *Unlock the drawer easily with one hand*
- Chiều rộng tối đa 1.200mm | *Maximum width up to 1,200 mm.*

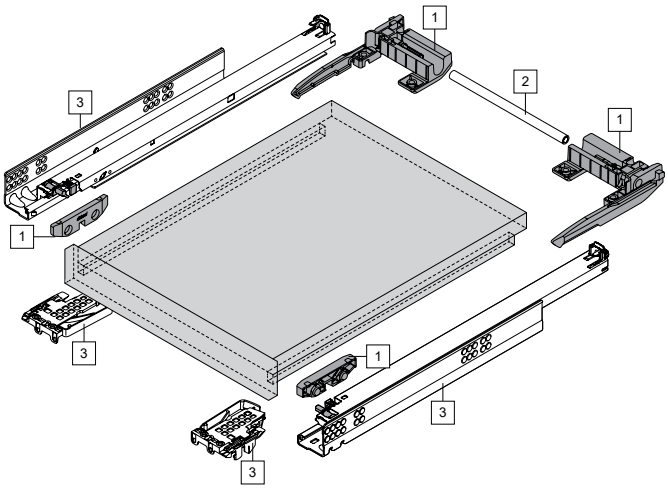

1 bộ bao gồm | *Incl. in 1 set:*

1	Bộ khóa kệ kéo | *Pull-out shelf lock set*	1 bộ | *set*
2	Thanh đồng bộ | *Synchronisation linkage*	1 thanh | *pc*
3	Bộ ray trượt cho ngăn kéo gỗ | *Runner set* (TANDEM / MOVENTO)	1 bộ | *set*

 Giá bán lẻ đề xuất chính thức từ Công ty TNHH Blum Việt Nam. Giá chưa bao gồm VAT, đơn vị tính là VNĐ. Giá có thể thay đổi mà không cần báo trước.

Dùng cho ray MOVENTO | *For MOVENTO:*

	Mã Blum *Blum Article*	Mã đặt hàng *Order Number*	Diễn giải	*Description*	ĐVT	*Qty*	Giá chưa VAT *Price w/o VAT*
	295H5700	9739914	Khóa kệ kéo cho MOVENTO.	*Pull-out shelf lock for MOVENTO.*	1 bộ	*set*	498.000
	ZST.1160W	5075934	Thanh đồng bộ, dài 1.160mm, cắt theo kích thước.	*Synchronisation linkage, 1,160 mm lenght, cut-to-size.*	1 thanh	*pc*	168.000
					Tổng	*Total:*	666.000

Dùng cho ray TANDEM | *For TANDEM:*

	Mã Blum *Blum Article*	Mã đặt hàng *Order Number*	Diễn giải	*Description*	ĐVT	*Qty*	Giá chưa VAT *Price w/o VAT*
	295F5700	5459007	Khóa kệ kéo cho TANDEM.	*Pull-out shelf lock for TANDEM.*	1 bộ	*set*	498.000
	ZST.1160W	5075934	Thanh đồng bộ, dài 1.160mm, cắt theo kích thước.	*Synchronisation linkage, 1,160 mm lenght, cut-to-size.*	1 thanh	*pc*	168.000
					Tổng	*Total:*	666.000

LEGRABOX

Các giải thưởng quốc tế | *Awards:*

Ray hộp ngăn kéo
Box systems

Ray hộp Blum gồm cặp ray trượt và 2 thành ngăn kéo mang đến vô số khả năng thiết kế khác nhau. Có 2 dòng để lựa chọn là LEGRABOX & MERIVOBOX. Từ ứng dụng tiêu chuẩn đến đặc biệt, cả 2 dòng đều thoả đáp tiêu chí trượt êm mượt, dễ sử dụng, chất lượng bền bỉ và có thiết kế đẹp mắt.

A box system for every requirement. Blum offers various box systems that enable flexible furniture design. They boast a feather-light glide, enhanced ease of use, top quality and beautiful design.

LEGRABOX

Biến mọi ý tưởng của bạn thành hiện thực, LEGRABOX đáp ứng mọi tiêu chí về thẩm mỹ thiết kế và tính cá nhân hóa.
Turn your inspiration into a reality. The box system for the most demanding design and customisation requirements.

MERIVOBOX

Đa dạng kết cấu thành hộp giúp thoả mãn các ý tưởng thiết kế đáp ứng cả 2 mặt công năng lẫn thẩm mỹ.
The box platform for your ideas. Offering variety has never been so easy. This platform makes it incredibly simple.

BLUMOTION	TIP-ON BLUMOTION	SERVO-DRIVE
by Blum	by Blum	by Blum

Bộ ray hộp tiêu chuẩn bao gồm | *Standard box system set incl.:*

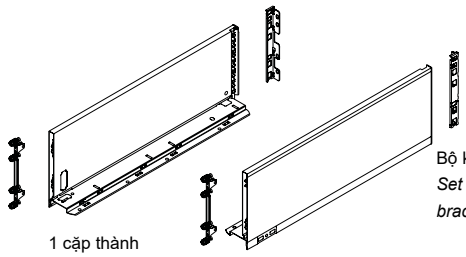

Bộ khớp nối trước / sau
Set of front / back fixing bracket

1 cặp thành
1 pair of box side

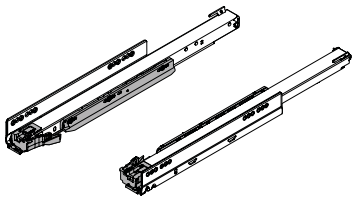

1 cặp ray trượt cho ray hộp
1 pair of runner for box system

Cùng các phụ kiện nâng cấp (nếu có).
With upgrade accessories (if needed).

MERIVOBOX

- Đa dạng thiết kế thành hộp | *Wide range of designs*
- Ray trượt êm mượt với tải trọng cao (40kg hoặc 70kg) | *Cabinet profile delivers extremely smooth running action and high load capacity (40 kg or 70 kg)*
- Dễ dàng lắp đặt và điều chỉnh 3 chiều | *Assembly is always simple and adjustment always the same. It is extremely easy to achieve precise results.*

Màu sắc | *Colour:*

Xám đậm | *Orion grey matt*

Xám nhạt | *Indium grey matt*

Trắng sữa | *Silk white matt*

R1

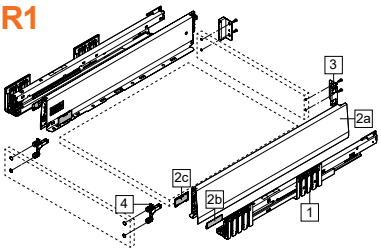

1	Ray trượt | *Runner*	1 cặp | *pair*
2a	Thành hộp | *Drawer side*	1 cặp | *pair*
2b	Logo Blum	2 cái | *pcs*
2c	Nắp đậy | *Cover cap*	2 cái | *pcs*
3	Khớp nối sau | *Back fixing*	1 cặp | *pair*
4	Khớp nối trước | *Front fixing*	2 cái | *pcs*

R2

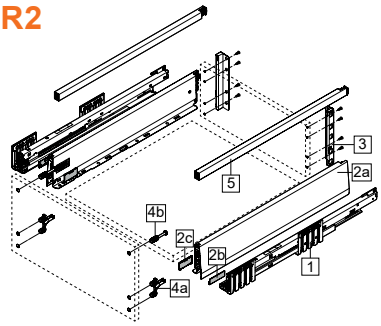

1	Ray trượt | *Runner*	1 cặp | *pair*
2a	Thành hộp | *Drawer side*	1 cặp | *pair*
2b	Logo Blum	2 cái | *pcs*
2c	Nắp đậy | *Cover cap*	2 cái | *pcs*
3	Khớp nối sau | *Back fixing*	1 cặp | *pair*
4a	Khớp nối trước, dưới | *Front fixing, bottom*	2 cái | *pcs*
4b	Khớp nối trước, trên | *Front fixing, top*	2 cái | *pcs*
5	Thanh nâng cấp | *Cross gallery*	1 cặp | *pair*

R3

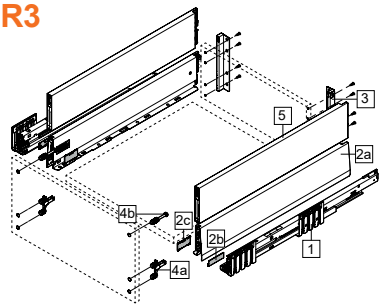

1	Ray trượt | *Runner*	1 cặp | *pair*
2a	Thành hộp | *Drawer side*	1 cặp | *pair*
2b	Logo Blum	2 cái | *pcs*
2c	Nắp đậy | *Cover cap*	2 cái | *pcs*
3	Khớp nối sau | *Back fixing*	1 cặp | *pair*
4a	Khớp nối trước, dưới | *Front fixing, bottom*	2 cái | *pcs*
4b	Khớp nối trước, trên | *Front fixing, top*	2 cái | *pcs*
5	Thành nâng cấp | *BOXCAP*	1 cặp | *pair*

IR1

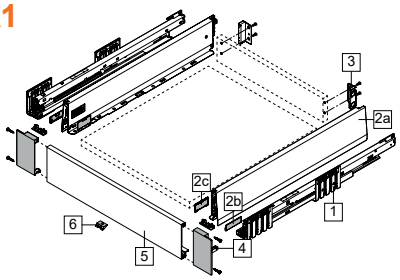

1	Ray trượt | *Runner*	1 cặp | *pair*
2a	Thành hộp | *Drawer side*	1 cặp | *pair*
2b	Logo Blum	2 cái | *pcs*
2c	Nắp đậy | *Cover cap*	2 cái | *pcs*
3	Khớp nối sau | *Back fixing*	1 cặp | *pair*
4	Khớp nối trước | *Front fixing*	1 cặp | *pair*
5	Mặt trước | *Front piece*	1 thanh | *pc*
6	Bas nhựa | *Locking piece*	1 cái | *pc*

IR2

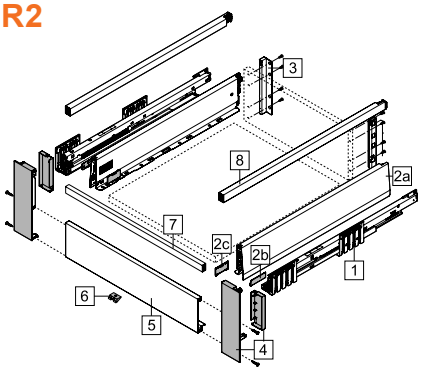

1	Ray trượt | *Runner*	1 cặp | *pair*
2a	Thành hộp | *Drawer side*	1 cặp | *pair*
2b	Logo Blum	2 cái | *pcs*
2c	Nắp đậy | *Cover cap*	2 cái | *pcs*
3	Khớp nối sau | *Back fixing*	1 cặp | *pair*
4	Khớp nối trước | *Front fixing*	1 cặp | *pair*
5	Mặt trước | *Front piece*	1 thanh | *pc*
6	Bas nhựa | *Locking piece*	1 cái | *pc*
7	Thanh nâng cấp mặt trước | *Front cross gallery*	1 thanh | *pc*
8	Thanh nâng cấp | *Cross gallery*	1 cặp | *pair*

IR3

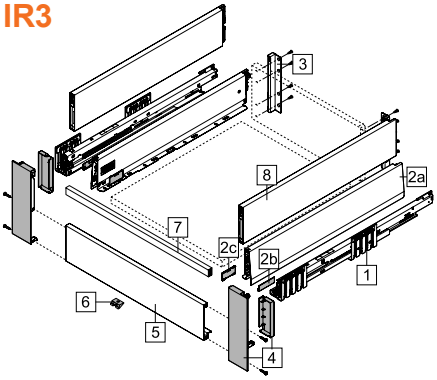

1	Ray trượt | *Runner*	1 cặp | *pair*
2a	Thành hộp | *Drawer side*	1 cặp | *pair*
2b	Logo Blum	2 cái | *pcs*
2c	Nắp đậy | *Cover cap*	2 cái | *pcs*
3	Khớp nối sau | *Back fixing*	1 cặp | *pair*
4	Khớp nối trước | *Front fixing*	1 cặp | *pair*
5	Mặt trước | *Front piece*	1 thanh | *pc*
6	Bas nhựa | *Locking piece*	1 cái | *pc*
7	Thanh nâng cấp mặt trước | *Front cross gallery*	1 thanh | *pc*
8	Thành nâng cấp | *BOXCAP*	1 cặp | *pair*

Ray hộp MERIVOBOX chiều cao M | *MERIVOBOX M height.*

BLUMOTION by Blum

	Diễn giải | *Description*	Mã Blum *Blum Article*	Mã đặt hàng | *Order Number*			ĐVT *Qty*	Giá chưa VAT *Price w/o VAT*
R1	Chiều cao M | *M height:* 91mm. Không gian yêu cầu tối thiểu: *Minimum required space:* 108mm.	470M5002S SK-01	6935125	9488227	6774116	1 bộ *set*	823.000
	40kg Bộ ray trượt giảm chấn với chiều dài tiêu chuẩn: *BLUMOTION runner set with length:* 500mm.	450.5001B	7828244			1 bộ *set*	952.000
						Tổng | *Total:*	1.775.000

Ray hộp MERIVOBOX chiều cao E với thanh nâng cấp | *MERIVOBOX E height with cross gallery.*

BLUMOTION by Blum

	Diễn giải | *Description*	Mã Blum *Blum Article*	Mã đặt hàng | *Order Number*			ĐVT *Qty*	Giá chưa VAT *Price w/o VAT*
R2	Chiều cao E | *E height:* 192mm. Không gian yêu cầu tối thiểu: *Minimum required space:* 209mm.	470M5002S FA-01	4605814	8629443	2579506	1 bộ *set*	1.141.000
	40kg Bộ ray trượt giảm chấn với chiều dài tiêu chuẩn: *BLUMOTION runner set with length:* 500mm.	450.5001B	7828244			1 bộ *set*	952.000
						Tổng | *Total:*	2.093.000

Ray hộp MERIVOBOX chiều cao E với thành nâng cấp | *MERIVOBOX E height with BOXCAP.*

BLUMOTION by Blum

	Diễn giải | *Description*	Mã Blum *Blum Article*	Mã đặt hàng | *Order Number*			ĐVT *Qty*	Giá chưa VAT *Price w/o VAT*
R3	Chiều cao E | *E height:* 192mm. Không gian yêu cầu tối thiểu: *Minimum required space:* 209mm.	470M5002S FA-02	2541643	5181038	1641145	1 bộ *set*	1.548.000
	40kg Bộ ray trượt giảm chấn với chiều dài tiêu chuẩn: *BLUMOTION runner set with length:* 500mm.	450.5001B	7828244			1 bộ *set*	952.000
						Tổng | *Total:*	2.500.000

Ray hộp âm MERIVOBOX, chiều cao M | *MERIVOBOX inner drawer, M height.*

BLUMOTION by Blum

	Diễn giải | *Description*	Mã Blum *Blum Article*	Mã đặt hàng | *Order Number*			ĐVT *Qty*	Giá chưa VAT *Price w/o VAT*
IR1	Chiều cao M | *M height:* 91mm. Không gian yêu cầu tối thiểu: *Minimum required space:* 106mm.	470M5002S IS-01	8681701	6874725	6234006	1 bộ *set*	941.000
	40kg Bộ ray trượt giảm chấn với chiều dài tiêu chuẩn: *BLUMOTION runner set with length:* 500mm.	450.5001B	7828244			1 bộ *set*	952.000
Mặt trước | *Front piece*	Mặt trước | *Front piece* 1.042mm (Cắt theo kích thước | *Cut-to-size*). Phù hợp cho thùng tủ rộng tối đa | *Suitable for cabinet width max* 1.200mm.	ZV4.1042M	6673888	2230934	9336501	1 thanh *pc*	697.000
					Tổng | *Total:*		2.590.000

Ray hộp âm MERIVOBOX, chiều cao E với thanh nâng cấp | *MERIVOBOX inner drawer, E height with cross gallery.*

BLUMOTION by Blum

	Diễn giải | *Description*	Mã Blum *Blum Article*	Mã đặt hàng | *Order Number*			ĐVT *Qty*	Giá chưa VAT *Price w/o VAT*
IR2	Chiều cao E | *E height:* 192mm. Không gian yêu cầu tối thiểu: *Minimum required space:* 207mm.	470M5002S IA-01	6847435	7031353	9920351	1 bộ *set*	1.468.000
	40kg Bộ ray trượt giảm chấn với chiều dài tiêu chuẩn: *BLUMOTION runner set with length:* 500mm.	450.5001B	7828244			1 bộ *set*	952.000
Thanh nâng cấp | *Cross gallery* Mặt trước | *Front piece*	Thanh nâng cấp | *Cross gallery* 1.059mm (Cắt theo kích thước | *Cut-to-size*). Phù hợp cho thùng tủ rộng tối đa | *Suitable for cabinet width max* 1.200mm.	ZR4.1059U	4110020	4367706	7063128	1 thanh *pc*	253.000
	Mặt trước | *Front piece* 1.042mm (Cắt theo kích thước | *Cut-to-size*). Phù hợp cho thùng tủ rộng tối đa | *Suitable for cabinet width max* 1.200mm.	ZV4.1042M	6673888	2230934	9336501	1 thanh *pc*	697.000
					Tổng | *Total:*		3.370.000

Ray hộp âm MERIVOBOX, chiều cao E với thành nâng cấp | *MERIVOBOX inner drawer, E height with BOXCAP.*

BLUMOTION by Blum

	Diễn giải | *Description*	Mã Blum *Blum Article*	Mã đặt hàng | *Order Number*			ĐVT *Qty*	Giá chưa VAT *Price w/o VAT*
IR3	Chiều cao E | *E height:* 192mm. Không gian yêu cầu tối thiểu: *Minimum required space:* 207mm.	470M5002S IA-02	3292652	6324085	7158342	1 bộ *set*	2.167.000
	40kg Bộ ray trượt giảm chấn với chiều dài tiêu chuẩn: *BLUMOTION runner set with length:* 500mm.	450.5001B	7828244			1 bộ *set*	952.000
Thanh nâng cấp | *Cross gallery* Mặt trước | *Front piece*	Thanh nâng cấp | Cross gallery 1.059mm (Cắt theo kích thước | *Cut-to-size*). Phù hợp cho thùng tủ rộng tối đa | *Suitable for cabinet width max* 1.200mm.	ZR4.1059U	4110020	4367706	7063128	1 thanh *pc*	253.000
	Mặt trước | *Front piece* 1.042mm (Cắt theo kích thước | *Cut-to-size*). Phù hợp cho thùng tủ rộng tối đa | *Suitable for cabinet width max* 1.200mm.	ZV4.1042M	6673888	2230934	9336501	1 thanh *pc*	697.000
					Tổng | *Total:*		4.069.000

Phụ kiện | *Accessories:*

Nâng cấp tải trọng cho MERIVOBOX | *Loading capacity upgrade for MERIVOBOX.*					
	453.5001B	4674966	70kg Bộ ray 500mm giảm chấn với tải trọng đặc biệt. *BLUMOTION runner set 500mm with special loading capacity.*	1 bộ | *set*	1.224.000
Bộ nhấn, mở đóng giảm chấn TIP-ON BLUMOTION cho MERIVOBOX | *TIP-ON BLUMOTION for MERIVOBOX* (chiều rộng lọt lòng thùng tủ ≥ 297mm | *internal cabinet width ≥ 297 mm*).					TIP-ON BLUMOTION by Blum
	T60H4340	7709425	Bộ L1, tải trọng 0-20kg. *L1 set, 0-20 kg.*	1 bộ | *set*	717.000
	T60H4540	5586120	Bộ L3, tải trọng 15-40kg. *L3 set, 15-40 kg.*		717.000
	T60H4570	7544767	Bộ L5, tải trọng 35-70kg, cho ray MERIVOBOX 70kg hoặc dùng cho ngăn kéo dưới SPACE STEP. *L5 set, 35-70 kg, for MERIVOBOX runner 70 kg or SPACE STEP pull-out underneath.*		717.000
	T60.1125W	2101757	Thanh đồng bộ cho TIP-ON BLUMOTION, dài 1.125mm, cắt theo kích thước. *Synchronisation linkage for TIP-ON BLUMOTION, length 1,125mm, cut-to-size.*	1 cái | *pc*	168.000
Khớp nối trước EXPANDO T cho cánh mỏng từ 8-14mm | *Front fixing bracket EXPANDO T for thin fronts from 8-14 mm.*					
	ZF4.10T2	4607435	Sử dụng cho ngăn kéo MERIVOBOX R1 có mặt trước mỏng từ 8-14mm, cần 2 cái cho mỗi ngăn kéo. *For thin fronts from 8-14 mm with MERIVOBOX R1, 1 drawer requires 2 pcs.*	1 cái | *pc*	183.000
	ZF4.10T2 ZF4.50T2	4607435 3162978	Sử dụng cho ngăn kéo MERIVOBOX R2 & R3 có mặt trước mỏng từ 8-14mm, cần 2 bộ cho mỗi ngăn kéo. *For thin fronts from 8-14 mm with MERIVOBOX R2 & R3, 1 drawer requires 2 sets.*	1 bộ | *set*	281.000
Bộ cân bằng | *Side stabilisation.*					
	ZS4.650MU	4666290	Khuyên dùng cho ngăn kéo MERIVOBOX có chiều ngang 900-1.400mm. *For MERIVOBOX with drawer width 900-1,400 mm.*	1 bộ | *set*	924.000
Khớp nối ngăn kéo âm | *Latch set.*					
	ZI7.0M07	5209105	5788666	9717615	1 bộ | *set*	264.000

LEGRABOX

Ray hộp LEGRABOX đáp ứng các tiêu chuẩn cao nhất về tính cá nhân hóa và thiết kế. Với thành hộp mỏng, tinh tế cùng nhiều tùy chọn thiết kế ấn tượng, nhà sản xuất có thể tạo nên những kiểu ngăn kéo độc đáo và đậm dấu ấn riêng. Khách hàng có thể lựa chọn giữa bộ sưu tập LEGRABOX phiên bản đặc biệt hoặc LEGRABOX free với thành kính. Sự linh hoạt này giúp chế tạo những ngăn kéo có thiết kế nổi bật và khác biệt.

The LEGRABOX box system meets the highest standards of customisation and design. With elegant, slim drawer sides and many incredible design possibilities, manufacturers can create a distinctive drawer design. Manufacturers can choose the selected collection of LEGRABOX special edition or LEGRABOX free. This makes it possible to manufacture stunning drawer designs with complete flexibility.

Màu sắc | *Colour*

LEGRABOX pure & free:

- Xám đậm | *Orion grey matt*
- Trắng sữa | *Silk white matt*
- Inox

LEGRABOX special edition:

- Đen mờ vân carbon | *Carbon black matt*
- Nâu đỏ nhám | *Noble rust*

M

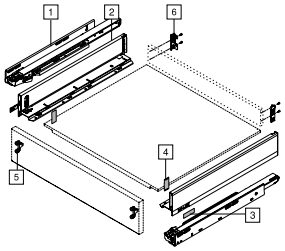

1	Ray trượt | *Runner*	1 cặp | *pair*
2	Thành hộp | *Drawer side*	1 cặp | *pair*
3	Logo Blum	2 cái | *pcs*
4	Nắp đậy | *Cover cap*	2 cái | *pcs*
5	Khớp nối trước | *Front fixing*	2 cái | *pcs*
6	Khớp nối sau | *Back fixing*	1 cặp | *pair*

C

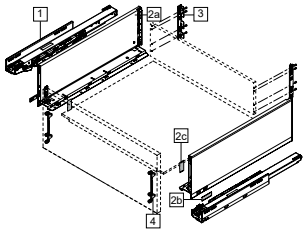

1	Ray trượt | *Runner*	1 cặp | *pair*
2a	Thành hộp | *Drawer side*	1 cặp | *pair*
2b	Logo Blum	2 cái | *pcs*
2c	Nắp đậy | *Cover cap*	2 cái | *pcs*
3	Khớp nối sau | *Back fixing*	1 cặp | *pair*
4	Khớp nối trước | *Front fixing*	2 cái | *pcs*

F

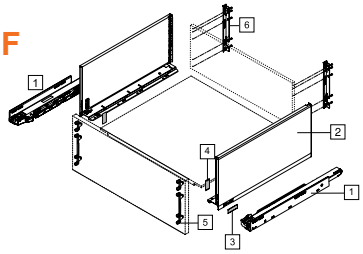

1	Ray trượt | *Runner*	1 cặp | *pair*
2	Thành hộp | *Drawer side*	1 cặp | *pair*
3	Logo Blum	2 cái | *pcs*
4	Nắp đậy | *Cover cap*	2 cái | *pcs*
5	Khớp nối trước | *Front fixing*	2 cái | *pcs*
6	Khớp nối sau | *Back fixing*	1 cặp | *pair*

IM

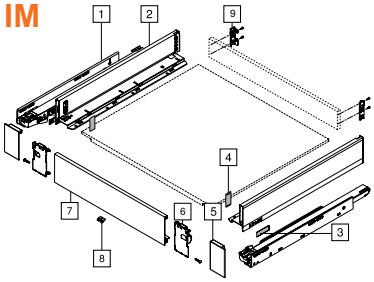

1	Ray trượt | *Runner*	1 cặp | *pair*
2	Thành hộp | *Drawer side*	1 cặp | *pair*
3	Logo Blum	2 cái | *pcs*
4	Nắp đậy | *Cover cap*	2 cái | *pcs*
5	Nắp đậy ngoài khớp nối trước | *Outer cover cap*	1 cặp | *pair*
6	Khớp nối trước | *Front fixing*	1 cặp | *pair*
7	Mặt trước | *Front piece*	1 thanh | *pc*
8	Bas nhựa | *Locking piece*	1 cái | *pc*
9	Khớp nối sau | *Back fixing*	1 cặp | *pair*

IC

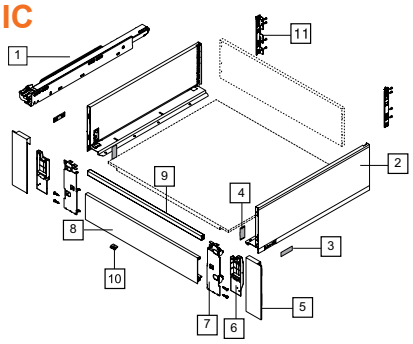

1	Ray trượt | *Runner*	1 cặp | *pair*
2	Thành hộp | *Drawer side*	1 cặp | *pair*
3	Logo Blum	2 cái | *pcs*
4	Nắp đậy | *Cover cap*	2 cái | *pcs*
5	Nắp đậy ngoài khớp nối trước | *Outer cover cap*	1 cặp | *pair*
6	Nắp đậy trong khớp nối trước | *Interior cover cap*	1 cặp | *pair*
7	Khớp nối trước | *Front fixing*	1 cặp | *pair*
8	Mặt trước | *Front piece*	1 thanh | *pc*
9	Thanh nâng cấp | *Cross gallery*	1 thanh | *pc*
10	Bas nhựa | *Locking piece*	1 cái | *pc*
11	Khớp nối sau | *Back fixing*	1 cặp | *pair*

free M

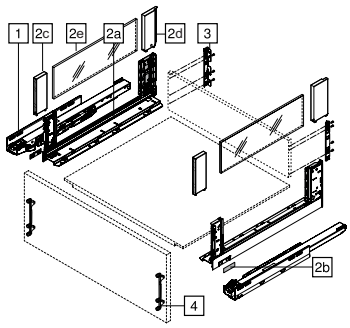

1	Ray trượt | *Runner*	1 cặp | *pair*
2a	Thành hộp | *Drawer side*	1 cặp | *pair*
2b	Logo Blum	2 cái | *pcs*
2c	Khớp nối thành kính, trước, đối xứng | *BOXCOVER front, symetrical*	1 cặp | *pair*
2d	Khớp nối thành kính, sau, trái, phải | *BOXCOVER back, left, right*	1 cặp | *pair*
2e	Thành kính | *Glass design element*	1 cặp | *pair*
3	Khớp nối sau | *Back fixing*	1 cặp | *pair*
4	Khớp nối trước | *Front fixing*	2 cái | *pcs*

free IM

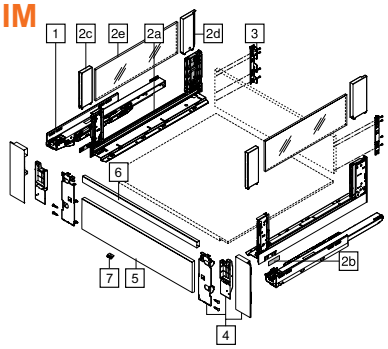

1	Ray trượt | *Runner*	1 cặp | *pair*
2a	Thành hộp | *Drawer side*	1 cặp | *pair*
2b	Logo Blum	2 cái | *pcs*
2c	Khớp nối thành kính, trước, đối xứng | *BOXCOVER front, symetrical*	1 cặp | *pair*
2d	Khớp nối thành kính, sau, trái, phải | *BOXCOVER back, left, right*	1 cặp | *pair*
2e	Thành kính | *Glass design element*	2 cái | *pcs*
3	Khớp nối sau | *Back fixing*	1 cặp | *pair*
4	Khớp nối trước | *Front fixing*	1 cặp | *pair*
5	Mặt trước | *Front piece*	1 thanh | *pc*
6	Thanh nâng cấp | *Cross gallery*	1 thanh | *pc*
7	Bas nhựa | *Locking piece*	1 cái | *pc*

Ray hộp LEGRABOX chiều cao M | *LEGRABOX M height.*

BLUMOTION by Blum

	Diễn giải | *Description*	Mã Blum *Blum Article*	Mã đặt hàng | *Order Number*		ĐVT *Qty*	Giá chưa VAT *Price w/o VAT*
M	Chiều cao M | *M height:* 90,5mm. Không gian yêu cầu tối thiểu: *Minimum required space:* 106mm.	770M5002S SK-01	4398816	5721353	1 bộ | *set*	853.000
	40kg Bộ ray trượt giảm chấn với chiều dài tiêu chuẩn: *BLUMOTION runner set with length:* 500mm.	750.5001S	8801456		1 bộ | *set*	1.158.000
					Tổng | *Total:*	2.011.000

Ray hộp LEGRABOX chiều cao C | *LEGRABOX C height.*

BLUMOTION by Blum

	Diễn giải | *Description*	Mã Blum *Blum Article*	Mã đặt hàng | *Order Number*		ĐVT *Qty*	Giá chưa VAT *Price w/o VAT*
C	Chiều cao C | *C height:* 177mm. Không gian yêu cầu tối thiểu: Minimum required space: 193mm.	770C5002S FA-01	2633078	1465484	1 bộ | *set*	1.410.000
	40kg Bộ ray trượt giảm chấn với chiều dài tiêu chuẩn: *BLUMOTION runner set with length:* 500mm.	750.5001S	8801456		1 bộ | *set*	1.158.000
					Tổng | *Total:*	2.568.000

Ray hộp LEGRABOX chiều cao F | *LEGRABOX F height.*

BLUMOTION by Blum

	Diễn giải | *Description*	Mã Blum *Blum Article*	Mã đặt hàng | *Order Number*		ĐVT *Qty*	Giá chưa VAT *Price w/o VAT*
F	Chiều cao F | *F height:* 241mm. Không gian yêu cầu tối thiểu: *Minimum required space:* 257mm.	770F5002S FA-01	8681353	1471608	1 bộ | *set*	2.448.000
	40kg Bộ ray trượt giảm chấn với chiều dài tiêu chuẩn: *BLUMOTION runner set with length:* 500mm.	750.5001S	8801456		1 bộ | *set*	1.158.000
					Tổng | *Total:*	3.606.000

Ray hộp âm LEGRABOX chiều cao M | *LEGRABOX inner drawer M height.*

BLUMOTION by Blum

	Diễn giải | *Description*	Mã Blum *Blum Article*	Mã đặt hàng | *Order Number*		ĐVT *Qty*	Giá chưa VAT *Price w/o VAT*
IM	Chiều cao M | *M height:* 90,5mm. Không gian yêu cầu tối thiểu: *Minimum required space:* 104mm.	770M5002S IS-01	2354413	1241681	1 bộ | *set*	1.262.000
	40kg Bộ ray trượt giảm chấn với chiều dài tiêu chuẩn: *BLUMOTION runner set with length:* 500mm.	750.5001S	8801456		1 bộ | *set*	1.158.000
Mặt trước | *Front piece*	Mặt trước | *Front piece* 1.043mm (Cắt theo kích thước | *Cut-to-size*). Phù hợp cho thùng tủ rộng tối đa | *Suitable for cabinet width max* 1.200mm.	ZV7.1043C01	5897587	7731476	1 cái | *pc*	696.000
				Tổng | *Total:*		3.116.000

Ray hộp âm LEGRABOX chiều cao C | *LEGRABOX inner drawer C height.*

BLUMOTION by Blum

	Diễn giải | *Description*	Mã Blum *Blum Article*	Mã đặt hàng | *Order Number*		ĐVT *Qty*	Giá chưa VAT *Price w/o VAT*
IC	Chiều cao C | *C height:* 177mm. Không gian yêu cầu tối thiểu: *Minimum required space:* 191mm.	770C5002S IA-01	3622144	7369425	1 bộ | *set*	2.023.000
	40kg Bộ ray trượt giảm chấn với chiều dài tiêu chuẩn: *BLUMOTION runner set with length:* 500mm.	750.5001S	8801456		1 bộ | *set*	1.158.000
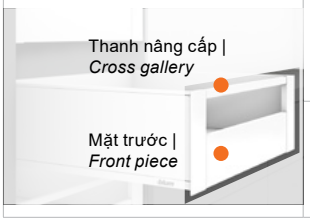 Thanh nâng cấp | *Cross gallery*	Thanh nâng cấp | *Cross gallery* 1.080mm (Cắt theo kích thước | *Cut-to-size*). Phù hợp cho thùng tủ rộng tối đa | *Suitable for cabinet width max* 1.200mm.	ZR7.1080U	3359148	7053143	1 cái | *pc*	260.000
Mặt trước | *Front piece*	Mặt trước | *Front piece* 1.043mm (Cắt theo kích thước | *Cut-to-size*). Phù hợp cho thùng tủ rộng tối đa | *Suitable for cabinet width max* 1.200mm.	ZV7.1043C01	5897587	7731476	1 cái | *pc*	696.000
				Tổng | *Total:*		4.137.000

LEGRABOX inox

Ray hộp LEGRABOX chiều cao M | *LEGRABOX M height.*

BLUMOTION by Blum

Diễn giải | *Description*	Mã Blum *Blum Article*	Mã đặt hàng *Order Number*	ĐVT | *Qty*	Giá chưa VAT *Price w/o VAT*
Chiều cao M | *M height:* 90,5mm. Không gian yêu cầu tối thiểu: *Minimum required space:* 106mm.	770M5002I SK-01	5203456	1 bộ | *set*	1.898.000
40kg Bộ ray trượt giảm chấn với chiều dài tiêu chuẩn: *BLUMOTION runner set with length:* 500mm.	750.5001S	8801456		1.158.000
			Tổng | *Total:*	3.056.000

Ray hộp LEGRABOX chiều cao C | *LEGRABOX C height.*

BLUMOTION by Blum

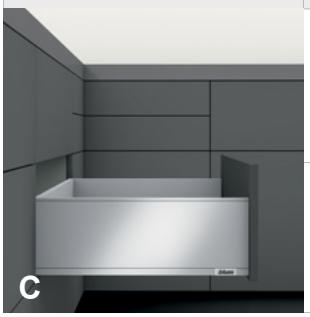

Diễn giải | *Description*	Mã Blum *Blum Article*	Mã đặt hàng *Order Number*	ĐVT | *Qty*	Giá chưa VAT *Price w/o VAT*
Chiều cao C | *C height:* 177mm. Không gian yêu cầu tối thiểu: *Minimum required space:* 193mm.	770C5002I FA-01	6344058	1 bộ | *set*	3.175.000
40kg Bộ ray trượt giảm chấn với chiều dài tiêu chuẩn: *BLUMOTION runner set with length:* 500mm.	750.5001S	8801456	1 bộ | *set*	1.158.000
			Tổng | *Total:*	4.333.000

Ray hộp LEGRABOX chiều cao F | *LEGRABOX F height*

BLUMOTION by Blum

Diễn giải | *Description*	Mã Blum *Blum Article*	Mã đặt hàng *Order Number*	ĐVT | *Qty*	Giá chưa VAT *Price w/o VAT*
Chiều cao F | *F height:* 241mm. Không gian yêu cầu tối thiểu: *Minimum required space:* 257mm.	770F5002I FA-01	9425511	1 bộ | set	4.490.000
40kg Bộ ray trượt giảm chấn với chiều dài tiêu chuẩn: *BLUMOTION runner set with length:* 500mm.	750.5001S	8801456	1 bộ | set	1.158.000
			Tổng | *Total:*	5.648.000

 Giá bán lẻ đề xuất chính thức từ Công ty TNHH Blum Việt Nam. Giá chưa bao gồm VAT, đơn vị tính là VNĐ. Giá có thể thay đổi mà không cần báo trước.

Ray hộp âm LEGRABOX chiều cao M | *LEGRABOX inner drawer M height.*

IM BLUMOTION by Blum

	Diễn giải | *Description*	Mã Blum *Blum Article*	Mã đặt hàng *Order Number*	ĐVT | *Qty*	Giá chưa VAT *Price w/o VAT*
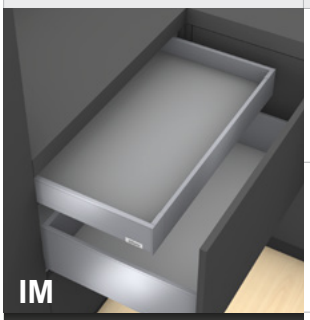	Chiều cao M | *M height:* 90,5mm. Không gian yêu cầu tối thiểu: *Minimum required space:* 104mm.	770M5002I IS-01	9810858	1 bộ | *set*	2.749.000
	40kg Bộ ray trượt giảm chấn với chiều dài tiêu chuẩn: *BLUMOTION runner set with length:* 500mm.	750.5001S	8801456	1 bộ | *set*	1.158.000
	Mặt trước | *Front piece* 1.043mm, (Cắt theo kích thước | *Cut-to-size*). Phù hợp cho thùng tủ rộng tối đa | *Suitable for cabinet width max* 1.200mm.	ZV7.1043C01	8937075	1 cái | *pc*	1.669.000
			Tổng | *Total:*		5.576.000

Ray hộp âm LEGRABOX chiều cao C | *LEGRABOX inner drawer C height.*

IC BLUMOTION by Blum

	Diễn giải | *Description*	Mã Blum *Blum Article*	Mã đặt hàng *Order Number*	ĐVT | *Qty*	Giá chưa VAT *Price w/o VAT*
	Chiều cao C | *C height:* 177mm. Không gian yêu cầu tối thiểu: *Minimum required space:* 191mm.	770C5002I IA-01	5439184	1 bộ | *set*	4.459.000
	40kg Bộ ray trượt giảm chấn với chiều dài tiêu chuẩn: *BLUMOTION runner set with length:* 500mm.	750.5001S	8801456	1 bộ | *set*	1.158.000
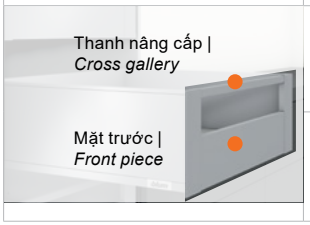	Thanh nâng cấp | *Cross gallery* 1.080mm (Cắt theo kích thước | *Cut-to-size*). Phù hợp cho thùng tủ rộng tối đa | *Suitable for cabinet width max* 1.200mm.	ZR7.1080U	9240980	1 cái | *pc*	1.147.000
	Mặt trước | *Front piece* 1.043mm (Cắt theo kích thước | *Cut-to-size*). Phù hợp cho thùng tủ rộng tối đa | *Suitable for cabinet width max* 1.200mm.	ZV7.1043C01	8937075	1 cái | *pc*	1.669.000
			Tổng | *Total:*		8.433.000

Ray hộp LEGRABOX free chiều cao C | *LEGRABOX free C height.*

BLUMOTION by Blum

	Diễn giải | *Description*	Mã Blum *Blum Article*	Mã đặt hàng | *Order Number*		ĐVT *Qty*	Giá chưa VAT *Price w/o VAT*
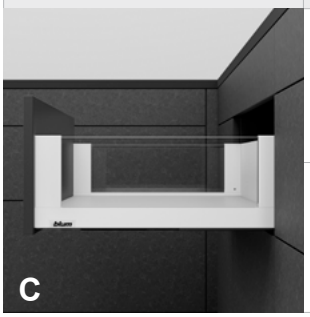	Chiều cao C | *C height:* 177mm. Không gian yêu cầu tối thiểu: *Minimum required space:* 193mm. Đã bao gồm kính | *Set of glass included.*	780C5002S FA-01	1303508	7005032	1 bộ | *set*	3.182.000
	40kg Bộ ray trượt giảm chấn với chiều dài tiêu chuẩn: *BLUMOTION runner set with length:* 500mm.	750.5001S	8801456		1 bộ | *set*	1.158.000
					Tổng | *Total:*	4.340.000

Ray hộp LEGRABOX free chiều cao C, phiên bản inox | *LEGRABOX free C height, inox.*

BLUMOTION by Blum

	Diễn giải | *Description*	Mã Blum *Blum Article*	Mã đặt hàng | *Order Number*	ĐVT | *Qty*	Giá chưa VAT *Price w/o VAT*
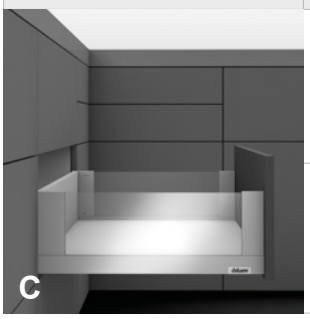	Chiều cao C | *C height:* 177mm. Không gian yêu cầu tối thiểu: *Minimum required space:* 193mm. Đã bao gồm kính | *Set of glass included.*	780C5002I FA-01	7069669	1 bộ | *set*	4.693.000
	40kg Bộ ray trượt giảm chấn với chiều dài tiêu chuẩn: *BLUMOTION runner set with length:* 500mm.	750.5001S	8801456	1 bộ | *set*	1.158.000
				Tổng | *Total:*	5.851.000

Ray hộp âm LEGRABOX free chiều cao C | *LEGRABOX free inner drawer C height.*

BLUMOTION by Blum

	Diễn giải	*Description*	Mã Blum *Blum Article*	Mã đặt hàng	*Order Number*	ĐVT *Qty*	Giá chưa VAT *Price w/o VAT*
IC	Chiều cao C | *C height:* 177mm. Không gian yêu cầu tối thiểu | *Minimum required space:* 191mm. Đã bao gồm kính | *Set of glass included.*	780C5002S IA-01	8695619	6844322		1 bộ | *set*	3.942.000
	40kg Bộ ray trượt giảm chấn với chiều dài tiêu chuẩn: *BLUMOTION runner set with length:* 500mm.	750.5001S	8801456			1 bộ | *set*	1.158.000
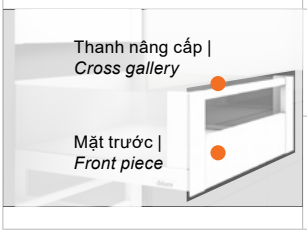 Thanh nâng cấp | *Cross gallery*	Thanh nâng cấp | *Cross gallery* 1.080mm (Cắt theo kích thước | *Cut-to-size*). Phù hợp cho thùng tủ rộng tối đa | *Suitable for cabinet width max* 1.200mm.	ZR7.1080U	3359148	7053143		1 cái | *pc*	260.000
Mặt trước | *Front piece*	Mặt trước | *Front piece* 1.043mm (Cắt theo kích thước | *Cut-to-size*). Phù hợp cho thùng tủ rộng tối đa | *Suitable for cabinet width max* 1.200mm.	ZV7.1043C01	5897587	7731476		1 cái | *pc*	696.000
						Tổng | *Total:*	6.056.000

Ray hộp âm LEGRABOX free chiều cao C, phiên bản inox | *LEGRABOX free inner drawer C height, inox.*

BLUMOTION by Blum

	Diễn giải | *Description*	Mã Blum *Blum Article*	Mã đặt hàng *Order Number*	ĐVT | *Qty*	Giá chưa VAT *Price w/o VAT*
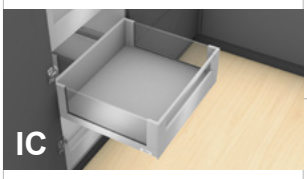 IC	Chiều cao C | *C height:* 177mm. Không gian yêu cầu tối thiểu | *Minimum required space:* 191mm. Đã bao gồm kính | *Set of glass included.*	780C5002I IA-01	2134959	1 bộ | *set*	5.965.000
	40kg Bộ ray trượt giảm chấn với chiều dài tiêu chuẩn: *BLUMOTION runner set with length:* 500mm.	750.5001S	8801456	1 bộ | *set*	1.158.000
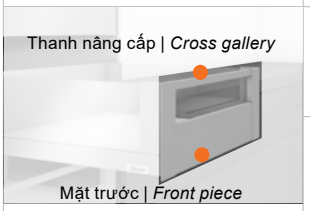 Thanh nâng cấp | *Cross gallery*	Thanh nâng cấp | *Cross gallery* 1.080mm (Cắt theo kích thước | *Cut-to-size*). Phù hợp cho thùng tủ rộng tối đa | *Suitable for cabinet width max* 1.200mm.	ZR7.1080U	9240980	1 cái | *pc*	1.147.000
Mặt trước | *Front piece*	Mặt trước | *Front piece* 1.043mm (Cắt theo kích thước | *Cut-to-size*). Phù hợp cho thùng tủ rộng tối đa | *Suitable for cabinet width max* 1.200mm.	ZV7.1043C01	8937075	1 cái | *pc*	1.669.000
				Tổng | *Total:*	9.939.000

Lưu ý: Giá trên đã bao gồm bộ thành kính.
Note: The price is included glass design element (side).

LEGRABOX phiên bản đặc biệt
LEGRABOX special edition

Với hai lựa chọn màu sắc bắt mắt, trang nhã giúp tôn lên vẻ sang trọng cho ngăn kéo của bạn:

Offer two elegant colour options to enhance the outlook of your pull-out shelf:

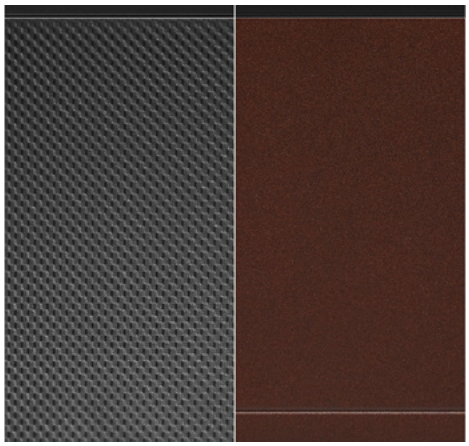

Đen mờ vân carbon
Carbon black matt

Nâu đỏ nhám
Noble rust

Ray hộp LEGRABOX chiều cao M | *LEGRABOX M height.*

BLUMOTION by Blum

	Diễn giải | *Description*	Mã Blum *Blum Article*	Mã đặt hàng | *Order Number*		ĐVT | *Qty*	Giá chưa VAT *Price w/o VAT*
	Chiều cao M | *M height:* 90,5mm. Không gian yêu cầu tối thiểu: *Minimum required space:* 106mm.	770M5002S SK	7228640	8033020*	1 bộ | *set*	1.547.000
	40kg Bộ ray trượt giảm chấn với chiều dài tiêu chuẩn: BLUMOTION runner set with length: 500mm.	750.5001S	8801456		1 bộ | *set*	1.158.000
					Tổng | *Total:*	2.705.000

*Lưu ý: Mã 8033020 có giá: 1.520.000 | *Note: Price for 8033020: 1,520,000.*

Ray hộp LEGRABOX chiều cao C | *LEGRABOX C height.*

BLUMOTION by Blum

	Diễn giải | *Description*	Mã Blum *Blum Article*	Mã đặt hàng | *Order Number*		ĐVT | *Qty*	Giá chưa VAT *Price w/o VAT*
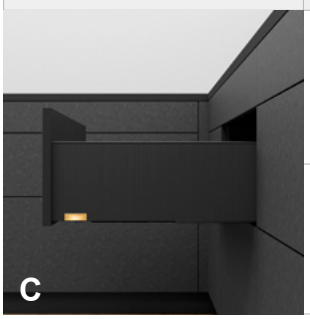	Chiều cao C | *C height:* 177mm. Không gian yêu cầu tối thiểu: *Minimum required space:* 193mm.	770C5002S FA	4568688	2118517*	1 bộ | *set*	2.230.000
	40kg Bộ ray trượt giảm chấn với chiều dài tiêu chuẩn: *BLUMOTION runner set with length:* 500mm.	750.5001S	8801456		1 bộ | *set*	1.158.000
					Tổng | *Total:*	3.388.000

*Lưu ý: Mã 2118517 có giá: 2.190.000.
Note: Price for 2118517: 2,190,000.

 Giá bán lẻ đề xuất chính thức từ Công ty TNHH Blum Việt Nam. Giá chưa bao gồm VAT, đơn vị tính là VNĐ. Giá có thể thay đổi mà không cần báo trước.

Phụ kiện | *Accessories:*

	Mã Blum *Blum Article*	Mã đặt hàng *Order Number*	Chiều dài ray | *Runner length*	ĐVT | *Qty*	Giá chưa VAT *Price w/o VAT*
Nâng cấp tải trọng cho LEGRABOX | *Loading capacity upgrade for LEGRABOX.*					
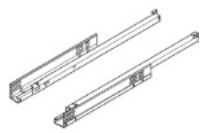	753.5001S	5803413	70kg Bộ ray trượt giảm chấn chiều dài 500mm tiêu chuẩn với tải trọng đặc biệt. *BLUMOTION runner set 500 mm with special loading capacity.*	1 bộ | *set*	1.410.000
Bộ nhấn mở, đóng giảm chấn TIP-ON BLUMOTION cho LEGRABOX | *TIP-ON BLUMOTION for LEGRABOX* (chiều rộng lọt lòng thùng tủ ≥ 294mm | *internal cabinet width* ≥ 294 mm).					TIP-ON BLUMOTION by Blum
	T60L7140	2368890	Bộ L1, tải trọng 0-20kg. L1 set, 0-20 kg.	1 bộ | *set*	734.000
	T60L7540	1286932	Bộ L3, tải trọng 15-40kg. L3 set, 15-40 kg.	1 bộ | *set*	734.000
	T60L7570	6335560	Bộ L5, tải trọng 35-70kg, cho ray LEGRABOX 70kg hoặc dùng cho ngăn kéo dưới SPACE STEP. L5 set, 35-70 kg, for LEGRABOX runner 70 kg or SPACE STEP pull-out underneath.	1 bộ | *set*	734.000
	T60.1125W	2101757	Thanh đồng bộ cho TIP-ON BLUMOTION Dài 1.125mm, cắt theo kích thước. *Synchronisation linkage for TIP-ON BLUMOTION, length 1,125 mm, cut-to-size.*	1 cái | *pc*	168.000
Khớp nối trước EXPANDO T cho cánh mỏng từ 8-14mm cho chiều cao M | *Front fixing bracket EXPANDO T for thin fronts from 8-14mm, for M height.*					
	ZF7M70T2	1598535	Sử dụng cho ngăn kéo LEGRABOX M có mặt trước mỏng từ 8-14mm, cần 2 cái cho mỗi ngăn kéo. *For thin fronts from 8-14 mm with LEGRABOX M height drawer sides, 1 drawer requires 2 pcs.*	1 cái | *pc*	186.000
Khớp nối trước EXPANDO T cho cánh mỏng từ 8-14mm cho chiều cao C | *Front fixing bracket EXPANDO T for thin fronts from 8-14mm, for C height.*					
	ZF7C70T2	8848970	Sử dụng cho ngăn kéo LEGRABOX C có mặt trước mỏng từ 8-14mm, cần 2 cái cho mỗi ngăn kéo. *For thin fronts from 8-14 mm with LEGRABOX C height drawer sides, 1 drawer requires 2 pcs.*	1 cái | *pc*	289.000
Khớp nối trước EXPANDO T cho cánh mỏng từ 8-14mm cho chiều cao F | *Front fixing bracket EXPANDO T for thin fronts from 8-14mm, for F height*					
	ZF7M70T2 ZF7C70T2	1598535 8848970	Sử dụng cho ngăn kéo LEGRABOX F có mặt trước mỏng từ 8-14mm, cần 2 bộ cho mỗi ngăn kéo. *For thin fronts from 8-14 mm with LEGRABOX F height drawer sides, 1 drawer requires 2 sets.*	1 bộ | *set*	475.000
Bộ cân bằng | *Side stabilisation.*					
	ZS7M650LU	8142713	Khuyên dùng cho ngăn kéo LEGRABOX có chiều ngang 900-1.400mm. *For LEGRABOX with drawer width 900-1,400 mm.*	1 bộ | *set*	946.000
Khớp nối ngăn kéo âm | *Latch set.*					
	ZI7.0M07	5209105	9717615	1 bộ | *set*	264.000

Ray hộp có thiết kế đặc biệt

Special drawer applications

Ngăn kéo dưới chậu rửa
Sink drawer

Tận dụng không gian bên dưới chậu rửa để cất giữ trật tự các dụng cụ vệ sinh như chai tẩy rửa, bao đựng rác. Tránh lãng phí không gian, đặc biệt là với những căn nhà/ căn hộ có diện tích khiêm tốn.

Make the best use of available space under the sink to organize cleaning tools such as detergent bottles and garbage bags. Avoid wasting space, especially with houses/ apartments with modest space.

Tham khảo thông tin phụ kiện ở trang 88 | *Components reference in page 88.*

Ngăn kéo dưới chậu rửa **MERIVOBOX** | *Sink drawer **MERIVOBOX.***

BLUMOTION by Blum

	Diễn giải | *Description*	Mã Blum *Blum Article*	Mã đặt hàng | *Order Number*			ĐVT *Qty*	Giá chưa VAT *Price w/o VAT*
	Thành ngăn kéo MERIVOBOX R3. *MERIVOBOX R3-drawer sides.*	470M5002S SP-01	6801270	9008178	2313540*	1 bộ *set*	2.442.000
	40kg Bộ ray giảm chấn với chiều dài tiêu chuẩn: *BLUMOTION runner set with length:* 500mm.	450.5001B	7828244			1 bộ *set*	952.000
					Tổng | *Total:*		3.394.000

*Lưu ý: Mã 2313540 có giá: 2.452.000 | *Note: Price for 2313540: 2.452.000.*

Khả năng nâng cấp công nghệ | *Availability of upgrading motion technology:* TIP-ON BLUMOTION by Blum | SERVO-DRIVE by Blum

Ngăn kéo dưới chậu rửa **LEGRABOX pure** | *Sink drawer **LEGRABOX pure.***

BLUMOTION by Blum

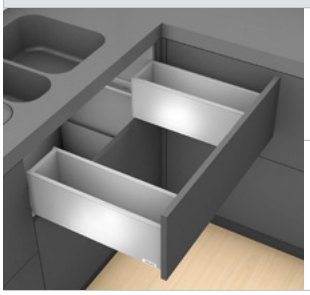	Thành ngăn kéo LEGRABOX chiều cao C. *LEGRABOX C-height drawer sides.*	770C5002S	1101587	8157125	1 bộ *set*	3.978.000
	40kg Bộ ray giảm chấn với chiều dài tiêu chuẩn: *BLUMOTION runner set with length:* 500mm.					

Ngăn kéo dưới chậu rửa **LEGRABOX pure inox** | *Sink drawer **LEGRABOX pure inox.***

BLUMOTION by Blum

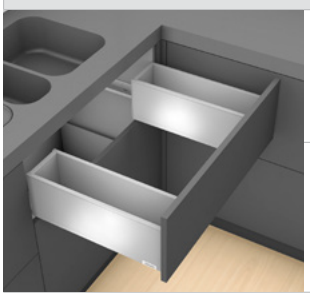	Thành ngăn kéo LEGRABOX chiều cao C. *LEGRABOX C-height drawer sides.*	770C5002I	2876461		1 bộ *set*	7.508.000
	40kg Bộ ray giảm chấn với chiều dài tiêu chuẩn: *BLUMOTION runner set with length:* 500mm.					

Ngăn kéo dưới chậu rửa tiêu chuẩn sử dụng LEGRABOX pure, đối với các phiên bản LEGRABOX free và special edition, liên hệ Blum Việt Nam để được tư vấn cụ thể.
Standard LEGRABOX Sink drawer in pure version, for others such as free and special edition, contact Blum Vietnam for a specific consultation.

Ngăn kéo cho không gian hẹp | *SPACE TWIN*

Tận dụng tối đa không gian hẹp để làm ngăn kéo 2 tầng nhỏ gọn giúp cất giữ gọn gàng chai lọ gia vị lớn nhỏ, cao thấp khác nhau.

A 2-tier drawer is a practical solution for small storage spaces. It can turn tiny kitchen spaces into valuable storage areas, allowing you to organize spice bottles of different heights and sizes neatly.

Khả năng nâng cấp công nghệ | *Availability of upgrading motion technology:*

SERVO-DRIVE by Blum — SERVO-DRIVE uno (Trang 76 | Page 76)

TIP-ON BLUMOTION by Blum — MERIVOBOX: Trang 58 | *Page 58*
LEGRABOX: Trang 69 | *Page 69*

Sản phẩm cần tuân thủ hướng dẫn lắp đặt đặc biệt, liên hệ Blum Việt Nam để được hướng dẫn cụ thể | *Installation must follow special instruction, contact Blum Vietnam for more information.*

Tải trọng mỗi ngăn cho SPACE TWIN | *SPACE TWIN loading capacity per base cabinet: 20kg.*

Tham khảo thông tin phụ kiện ở trang 89 | *Components reference in page 89.*

SPACE TWIN **MERIVOBOX** - Chiều rộng | *Drawer width:* 150 - 250mm. **MERIVOBOX R2** — BLUMOTION by Blum

	Diễn giải | *Description*	Mã Blum *Blum Article*	Mã đặt hàng | *Order Number*			ĐVT *Qty*	Giá chưa VAT *Price w/o VAT*
	Thành ngăn kéo trên R1. *Drawer sides for top drawer R1.* Thành ngăn kéo dưới R2. *Drawer sides for bottom drawer R2.* 40kg Bộ ray giảm chấn với chiều dài tiêu chuẩn: *BLUMOTION runner set with length:* 500mm.	470M50B0S TW	● 1165257	● 8117030	○ 1460410	1 bộ *set*	2.916.000

SPACE TWIN **MERIVOBOX** - Chiều rộng | *Drawer width:* 150 - 250mm. **MERIVOBOX R3** — BLUMOTION by Blum

	Thành ngăn kéo trên R1. *Drawer sides for top drawer R1.* Thành ngăn kéo dưới R3. *Drawer sides for bottom drawer R3.* 40kg Bộ ray giảm chấn với chiều dài tiêu chuẩn: *BLUMOTION runner set with length:* 500mm.	470M50B0S TW	● 3652420	● 4875077	○ 5939596	1 bộ *set*	3.323.000

SPACE TWIN ***LEGRABOX*** - Chiều rộng | *Drawer width:* 185 - 250mm. **LEGRABOX pure** — BLUMOTION by Blum

	Thành ngăn kéo trên LEGRABOX M. *Drawer sides for top drawer M height.* Thành ngăn kéo dưới LEGRABOX C. *Drawer sides for bottom drawer C height.* 40kg Bộ ray giảm chấn với chiều dài tiêu chuẩn: *BLUMOTION runner set with length:* 500mm.	770X50S0S TW	● 7915624	○ 8561354		1 bộ *set*	3.421.000

SPACE TWIN ***LEGRABOX*** inox - Chiều rộng | *Drawer width:* 185 - 250mm **LEGRABOX pure - inox** — BLUMOTION by Blum

	Thành ngăn kéo trên LEGRABOX M. *Drawer sides for top drawer M height.* Thành ngăn kéo dưới LEGRABOX C. *Drawer sides for bottom drawer C height.* 40kg Bộ ray giảm chấn với chiều dài tiêu chuẩn: *BLUMOTION runner set with length:* 500mm.	770X50S0I TW	○ 6400298			1 bộ *set*	6.231.000

Ngăn kéo hẹp tiêu chuẩn sử dụng LEGRABOX pure, đối với các phiên bản LEGRABOX free và special edition, liên hệ Blum Việt Nam để được tư vấn cụ thể.
Standard LEGRABOX SPACE TWIN in pure version, for others such as free and special edition, contact Blum Vietnam for a specific consultation.

Bục thang ngăn kéo | *SPACE STEP*

Tận dụng khu vực len chân tủ thường hay bị bỏ qua để làm nơi cất giữ dụng cụ ít dùng đến và làm "bục thang chữ nhật" vững chắc giúp an tâm bước lên lấy đồ trên cao:

SPACE STEP not only gives you easy access to the top shelves of wall cabinets but also creates extra storage space – in kitchens and living areas:

- Có thể chịu tải tối đa | *Maximum load bearing capacity:* 150kg
- Chiều rộng | *Width:* 400 - 1.200mm
- Chiều cao bục thang ngăn kéo | *Possible cabinet heights:* 150 - 250mm.

Khuyến nghị sử dụng tấm lót chống trượt cho bề mặt bục thang ngăn kéo.
Recommend using anti-slip mat on SPACE STEP surface.

Giá bộ SPACE STEP chưa bao gồm ngăn kéo bên dưới và các công nghệ chuyển động kết hợp.*Price is not included pull-out underneath and motion technologies.*

Tham khảo thông tin phụ kiện ở trang 88 | *Components reference in page 88.*

Chiều dài ray | *NL* = 460mm:

BLUMOTION by Blum

	Mã Blum *Blum Article*	Mã đặt hàng *Order Number*	Diễn giải | *Description*	ĐVT *Qty*	Giá chưa VAT *Price w/o VAT*
	Z95.4600	**5993665**	Phù hợp cho ngăn kéo dưới bục thang có chiều dài ray 500mm. *Suitable for pull-out underneath with NL=500 mm.*	1 bộ *set*	3.617.000
	Z95Q1040A	**4477561**	Thanh ngang chịu lực, phù hợp cho ngăn kéo có chiều rộng <1.200mm. *Bearing cross profile, suitable for drawer width <1,200 mm.*	1 bộ *set*	726.000

*Lưu ý: Đối với chiều rộng SPACE STEP 1.200mm, cần 2 thanh ngang chịu lực.
Note: For SPACE STEP width 1,200 mm, 2 bearing cross profiles are required.

Tổng | *Total:* 4.343.000

Phụ kiện | *Accessories:*

	Mã Blum *Blum Article*	Mã đặt hàng *Order Number*	Diễn giải | *Description*	ĐVT *Qty*	Giá chưa VAT *Price w/o VAT*
	Z95D4100	**5852773**	Thanh chêm cho ngăn kéo bên dưới SPACE STEP (Mỗi bộ cần 2 cái hoặc có thể làm bằng gỗ). *Distance spacer for drawer below SPACE STEP (Each set requires 2 pcs, or make it yourselves by wood).*	1 cái *pc*	272.000

Tủ kho | *SPACE TOWER*

- Có 5 tầng ngăn kéo mở toàn phần | *Five drawers are opened fully and separately*
- Tải trọng 200kg (40kg/ngăn) | *Loading capacity up to 200 kg (40 kg/each drawer)*
- Dễ cất, lấy đồ đạc từ mặt trước và 2 bên hông | *Easy to take things from the front and two sides*
- Ứng dụng linh hoạt cho mọi không gian lớn nhỏ | *Apply flexibly for all large and small areas.*

Khả năng nâng cấp công nghệ | *Availability of upgrading motion technology:*

SERVO-DRIVE by Blum — Trang 76 | *Page 76*

TIP-ON BLUMOTION by Blum — MERIVOBOX: Trang 58 | *Page 58*
LEGRABOX: Trang 69 | *Page 69*

SPACE TOWER MERIVOBOX

Cho tủ 1 cánh, có chiều rộng | *For 1 door cabinet width:* 275 - 600mm. — BLUMOTION by Blum

	Mã Blum *Blum Article*	Mã đặt hàng *Order Number*	Màu sắc *Colour*	Diễn giải | *Description*	ĐVT | *Qty*	Giá chưa VAT *Price w/o VAT*
	470M50B0S ST	2184525		Bao gồm: – 1 bộ IR1, 4 bộ IR2, 3 mặt trước và 2 thanh nâng cấp – 5 cặp ray MERIVOBOX 40kg – 4 bộ bản lề giảm chấn 155° trùm hết. *Including:* – *1 IR1 set, 4 IR2 sets, 3 front pieces and 2 cross galleries* – *5 pairs of MERIVOBOX runner of 40 kg* – *4 CLIP top BLUMOTION 155° overlay hinge sets.*	1 bộ | *set*	15.212.000
		3568334				
		2365816				
	470M50B0S ST	9909906		Bao gồm: – 1 bộ IR1, 4 bộ IR3, 3 mặt trước và 2 thanh nâng cấp – 5 cặp ray MERIVOBOX 40kg – 4 bộ bản lề giảm chấn 155° trùm ngoài. *Including:* – *1 IR1 set, 4 IR3 sets, 3 front pieces and 2 cross galleries* – *5 pairs of MERIVOBOX runner of 40 kg* – *4 CLIP top BLUMOTION 155° overlay hinge sets.*	1 bộ | *set*	18.008.000
		5997693				
		2692222				

Cho tủ 2 cánh có chiều rộng | *For 2 doors cabinet width*: 601 - 1.200mm. — BLUMOTION by Blum

	470M50B0S ST	7572086		Bao gồm: – 1 bộ IR1, 4 bộ IR2, 5 mặt trước và 4 thanh nâng cấp – 5 cặp ray MERIVOBOX 40kg – 8 bộ bản lề giảm chấn 155° trùm hết. *Including:* – *1 IR1 set, 4 IR2 sets, 5 front pieces and 4 cross galleriess* – *5 pairs of MERIVOBOX runner of 40 kg* – *8 CLIP top BLUMOTION 155° overlay hinge sets.*	1 bộ | *set*	18.154.000
		2147894				
		3348187				
	470M50B0S ST	4389585		Bao gồm: – 1 bộ IR1, 4 bộ IR3, 5 mặt trước và 4 thanh nâng cấp – 5 cặp ray MERIVOBOX 40kg – 8 bộ bản lề giảm chấn 155° trùm hết. *Including:* – *1 IR1 set, 4 IR3 sets, 5 front pieces and 4 cross galleries* – *5 pairs of MERIVOBOX runner of 40 kg* – *8 CLIP top BLUMOTION 155° overlay hinge sets.*	1 bộ | *set*	20.950.000
		6721910				
		6403810				

*Lưu ý: cánh tủ có chiều cao không quá 2.000mm, cân nặng ≤ 17kg | *Note: front cabinet max 2,000 mm, weight ≤ 17 kg.*

SPACE TOWER LEGRABOX

Cho tủ 1 cánh, có chiều rộng | *For 1 door cabinet width:* 275 - 600mm.

BLUMOTION by Blum

	Mã Blum *Blum Article*	Mã đặt hàng *Order Number*	Màu sắc *Colour*	Diễn giải | *Description*	ĐVT | *Qty*	Giá chưa VAT *Price w/o VAT*
	770X50S0S ST	1766107		Bao gồm: – 1 bộ IM, 4 bộ IC, 3 mặt trước và 2 thanh nâng cấp – 5 cặp ray LEGRABOX 40kg – 4 bộ bản lề giảm chấn 155° trùm hết. *Including:* – *1 IM set, 4 IC sets, 3 front pieces and 2 cross galleries* – *5 pairs of LEGRABOX runner of 40 kg* – *4 CLIP top BLUMOTION 155° overlay hinge sets.*	1 bộ | *set*	18.794.000
		9359112				18.794.000
		2511624	Inox			34.718.000

Cho tủ 2 cánh có chiều rộng | *For 2 doors cabinet width:* 601 - 1.200mm.

BLUMOTION by Blum

	770X50S0S ST	7759204		Bao gồm: – 1 bộ IM, 4 bộ IC, 5 mặt trước và 4 thanh nâng cấp – 5 cặp ray LEGRABOX 40kg – 8 bộ bản lề giảm chấn 155° trùm hết. *Including:* – *1 IM set, 4 IC sets, 5 front pieces and 4 cross galleries* – *5 pairs of LEGRABOX runner of 40 kg* – *8 CLIP top BLUMOTION 155° overlay hinge sets.*	1 bộ | *set*	21.748.000
		8387439				21.748.000
		4846341	Inox			41.392.000

Tủ kho tiêu chuẩn sử dụng LEGRABOX pure, đối với phiên bản LEGRABOX free, liên hệ Blum Việt Nam để được tư vấn cụ thể.
Standard LEGRABOX SPACE TOWER in pure version, for LEGRABOX free, contact Blum Vietnam for a specific consultation.

SERVO-DRIVE

Giải pháp lí tưởng cho tủ nội thất có thiết kế không tay nắm. Ngăn kéo nặng hay thành hộp cao sẽ tự động mở ra không mất sức chỉ với một cái nhấn nhẹ vào mặt trước nhờ hệ thống hỗ trợ mở bằng điện của Blum - **SERVO-DRIVE**. Sử dụng dòng điện 24V, an toàn và tiết kiệm điện năng.

*Ideal solution for handle-less fronts. With electrical support system - **SERVO-DRIVE**, heavy drawers or high fronts open themselves effortlessly and close softly at your fingertips. Using 24V electric power, safety and saving energy.*

Các giải thưởng quốc tế | *Awards:*

interzum Award · reddot design award · DESIGNPREIS

SERVO-DRIVE
by Blum

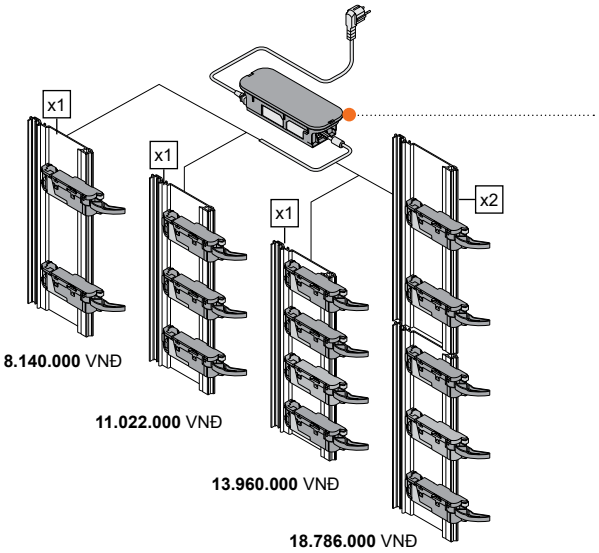

Bộ chuyển đổi điện áp | *Transformer set:*
(chỉ cần 1 bộ cho cả căn bếp | *required 1 set for a whole kitchen):*

Mã Blum *Blum Article*	Z10NE040H24
Mã đặt hàng *Order Number*	**7230917**
Diễn giải *Description*	Bộ chuyển đổi điện áp 72W, dành cho 50 bộ điện ngăn kéo (1 bộ điện tay nâng = 03 bộ điện ngăn kéo). *Transformer set for electrical opening support 72W, for up to 50 SERVO-DRIVE units for drawer (1 SERVO-DRIVE for lift system = 3 SERVO-DRIVE units for drawer).*
ĐVT | *Qty*	1 bộ | *set*
Giá chưa VAT *Price w/o VAT*	7.202.000

SERVO-DRIVE cho 2 ngăn kéo trở lên (cần có bộ chuyển đổi điện áp) | *SERVO-DRIVE from 2 drawers (transformer set is required):*

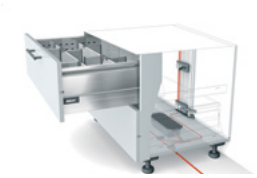	Z10D01E0 S2	**9704585**	Bộ đẩy điện cho 2 ngăn kéo. *SERVO-DRIVE for 2 drawers.*	1 bộ *set*	6.365.000
	Z10T1170A	**7287731**	Thanh nhôm cho Bộ đẩy điện, dài 1.170mm, cắt theo kích thước. *SERVO-DRIVE bracket profile vertical, length 1,170 mm, cut-to-size.*	1 thanh *pc*	1.775.000
	Z10D01E0 S3	**7841868**	Bộ đẩy điện cho 3 ngăn kéo. *SERVO-DRIVE for 3 drawers.*	1 bộ *set*	9.247.000
	Z10T1170A	**7287731**	Thanh nhôm cho Bộ đẩy điện, dài 1.170mm, cắt theo kích thước. *SERVO-DRIVE bracket profile vertical, length 1,170 mm, cut-to-size.*	1 thanh *pc*	1.775.000
	Z10D01E0 S4	**1422643**	Bộ đẩy điện cho 4 ngăn kéo. *SERVO-DRIVE for 4 drawers.*	1 bộ *set*	12.185.000
	Z10T1170A	**7287731**	Thanh nhôm cho Bộ đẩy điện, dài 1.170mm, cắt theo kích thước. *SERVO-DRIVE bracket profile vertical, length 1,170 mm, cut-to-size.*	1 thanh *pc*	1.775.000
	Z10D01E0 S5	**6184503**	Bộ đẩy điện cho 5 ngăn kéo tủ kho. *SERVO-DRIVE for 5 drawers (SPACE TOWER).*	1 bộ *set*	15.236.000
	Z10T1170A	**7287731** (x2)	Thanh nhôm cho Bộ đẩy điện, dài 1.170mm, cắt theo kích thước. *SERVO-DRIVE bracket profile vertical, length 1,170 mm, cut-to-size.*	2 thanh *pcs*	3.550.000

 Giá bán lẻ đề xuất chính thức từ Công ty TNHH Blum Việt Nam. Giá chưa bao gồm VAT, đơn vị tính là VNĐ. Giá có thể thay đổi mà không cần báo trước.

SERVO-DRIVE cho ray hộp MERIVOBOX dưới chậu rửa (cần có bộ chuyển đổi điện áp):
SERVO-DRIVE for MERIVOBOX sink drawer (transformer set is required):

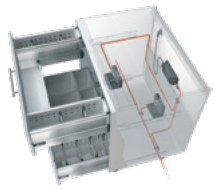	Z10D7301	**6579379**	Cho 2 ngăn kéo dưới chậu rửa MERIVOBOX. *SERVO-DRIVE for 2 sink drawers MERIVOBOX.*	1 bộ *set*	7.489.000

SERVO-DRIVE uno (không cần bộ chuyển đổi điện áp) | *SERVO-DRIVE uno set (transformer set is not required):*

	Z10UB00EA	**4544118**	Bộ điện cho 1 ngăn kéo hoặc ngăn kéo hẹp. *Electrical opening support set for 1 drawer / SPACE TWIN.*	1 bộ *set*	5.859.000

SERVO-DRIVE flex cho tủ lạnh, máy rửa chén âm (cần có bộ chuyển đổi điện áp) | *SERVO-DRIVE flex for built in fridges, diswashers (transformer set is required):*

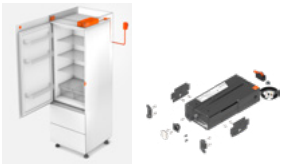	Z10C500A.01	**8885000**	Bộ điện SERVO-DRIVE flex cho tủ lạnh, tủ đông và máy rửa chén có chiều cao cánh ≤1.700mm. *SERVO-DRIVE flex drive unit for refrigerators, freezers and dishwashers with front ≤ 1,700 mm.*	1 bộ *set*	9.224.000
	Z10C500A.01	**8885000** (x2)	Bộ điện SERVO-DRIVE flex, cho tủ lạnh và tủ đông có chiều cao cánh > 1.700mm, hoặc 2 cánh riêng biệt trên/dưới. *SERVO-DRIVE flex drive unit for refrigerators and freezers with front > 1,700 mm, or 2 seperated fronts.*	2 bộ *sets*	18.448.000

Phụ kiện | *Accessories:*

Bộ chuyển đổi điện áp cho 1 tay nâng | *Transformer set for 1 AVENTOS top.*					
	Z10NA40EA	**5624083**	Bộ chuyển đổi điện áp công suất 24W (dùng cho 1 bộ tay nâng điện). *Transformer set 24W (for 1 AVENTOS top only).*	1 cái *pc*	3.568.000
Kẹp nối dây SERVO-DRIVE | *SERVO-DRIVE connecting node.*					
	Z10V1000.01	**6803145**	Kẹp nối dây SERVO-DRIVE. *SERVO-DRIVE connecting node.*	1 cái *pc*	206.000
Bộ dây điện dài 6m | *Cable set - 6 meters.*					
	Z10K600AB23	**1655488**	Để gắn thêm vào hệ thống SERVO-DRIVE có sẵn. *Connecting with existing SERVO-DRIVE system.*	1 bộ *set*	1.143.000
Tùy chọn thêm | *Optional.*					
	23P5020	**8457250**	Công tắc cho bộ điện. *Switch for SERVO-DRIVE.*	1 cái *pc*	1.294.000
	993.0830.01	**7402930**	Nút nhấn tạo khoảng hở | *Distance bumper.*	1 cái *pc*	28.000

Phụ kiện làm bếp
Kitchen accessories

Các phụ kiện nhà bếp AMBIA-LINE và ORGA-LINE kết hợp giữa thiết kế cao cấp và chức năng thông minh. Các khay đựng dao, tô đĩa, gia vị, khay đựng màng bọc thực phẩm/giấy bạc giúp giữ cho nhà bếp luôn gọn gàng. Mọi vật dụng đều được sắp xếp ngăn nắp – dụng cụ nhà bếp được lưu trữ trong ngăn kéo một cách có trật tự và dễ dàng lấy ra khi cần.

The attractive AMBIA-LINE and ORGA-LINE kitchen accessories combine a high-quality design with well-conceived functionality. Holders for knives, plates and spices and dispensers for cling film or foil help to keep the kitchen tidy. Everything is perfectly in place – your kitchen utensils are tidily stored in the pull-out and easy to access.

AMBIA-LINE	Mã Blum *Blum Article*	Mã đặt hàng *Order Number*	Diễn giải | *Description*	ĐVT | *Qty*	Giá chưa VAT *Price w/o VAT*
	ZC7G0P0I	**8058240**	Khay đựng gia vị. *Spice holder.* W205 x H85 x L356mm.	1 cái | *pc*	2.056.000
	ZC7C0000	**5952958**	Khay đựng màng bọc thực phẩm / giấy bạc (có sẵn màng bọc và giấy bạc bên trong). *Nylon & foil dispenser (incl. nylon & foil inside).* W187 x H62 x L409mm.	1 bộ | *set*	2.951.000
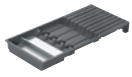	ZC7M0200	**9809820**	Khay đựng dao với 9 rãnh để dao. *Knife holder with 9 knife slots.* W187 x H45 x L409mm.	1 cái | *pc*	1.201.000
	ZC7T0350	**1366848**	Khay đựng tô đĩa | *Plate holder.* Đường kính tô đĩa | *Diameter of plates:* 186 - 322mm, Chiều cao | *Overall height:* 170mm.	1 cái | *pc*	1.788.000
ORGA-LINE					
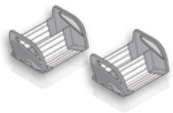	ZFZ.30G0I	**3852306** (x2)	Khay đựng gia vị cho ngăn kéo rộng 300mm. *Spice holder for 300 mm-wide drawer.* W212 x H120 x L188.6mm.	1 bộ | *set*	1.330.000
	ZFZ.45G0I	**6278581** (x2)	Khay đựng gia vị cho ngăn kéo rộng 450mm. *Spice holder for 450 mm-wide drawer.* W362 x H120 x L188.6mm.	1 bộ | *set*	1.946.000
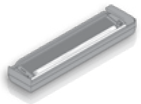	ZSZ.01F0	**9068380**	Khay đựng màng bọc thực phẩm (có sẵn màng bọc bên trong). *Nylon dispenser (incl. nylon).* W88,5 x H69,3 x L411mm.	1 cái | *pc*	1.762.000
	ZSZ.02F0	**9068450**	Khay đựng giấy bạc (có sẵn giấy bạc bên trong). *Foil dispenser (incl. foil).* W88,5 x H69,3 x L411mm.	1 cái | *pc*	1.592.000

 Giá bán lẻ đề xuất chính thức từ Công ty TNHH Blum Việt Nam. Giá chưa bao gồm VAT, đơn vị tính là VNĐ. Giá có thể thay đổi mà không cần báo trước.

Gợi ý ứng dụng cho dụng cụ làm bếp | *Suggestion for kitchen accessories:*

4 khay đựng tô đĩa cho ngăn kéo có chiều rộng 900mm.
4 pcs of plate holder, for drawer with width 900 mm.

7.152.000 VNĐ / 4 cái | *pcs*

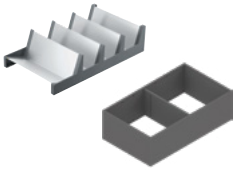

1 khay đựng gia vị kết hợp khung RSP (trang 84) cho ngăn kéo có chiều rộng 300mm.
1 spice holder combine with high-front innder dividing, for drawer with width 300 mm.

3.800.000 VNĐ / bộ | *set*

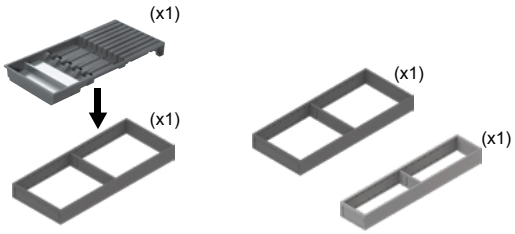

1 khay đựng dao kết hợp 2 khung RS2 và RS1 (trang 82) cho ngăn kéo có chiều rộng 900mm.
1 plate holder combine with steel frame inner dividing, for drawer width 900 mm.

4.047.000 VNĐ / bộ | *set*

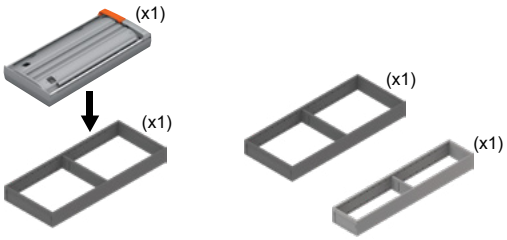

1 bộ cắt màng bọc/giấy bạc kết hợp khung RS2 và RS1 (trang 82) cho ngăn kéo có chiều rộng 900mm.
1 nylon & foile dispenser combine with steel frame inner dividing, for drawer width 900 mm.

5.797.000 VNĐ / bộ | *set*

Hệ thống phân chia bên trong ngăn kéo
Inner dividing systems

Hệ thống **ORGA-LINE** và **AMBIA-LINE** của Blum giúp bạn sắp xếp gọn gàng tất cả vật dụng bên trong ngăn kéo như đũa, nĩa, muỗng, dao... và các vật dụng khác. Mọi thứ được xếp đúng chỗ và dễ dàng tìm thấy.

***ORGA-LINE** and **AMBIA-LINE** inner dividing systems give yourself a clear visibility on the interiors of drawers and tailor your storage space to your needs. Everything is within easy reach.*

Các giải thưởng quốc tế | *Awards:*

ORGA-LINE

- Kết hợp dễ dàng với ngăn kéo sử dụng ray trượt âm TANDEM, MOVENTO 500mm, ngăn kéo gỗ | *Combine easily with TANDEM, MOVENTO runners 500 mm drawers*
- Bằng thép không gỉ dễ dàng vệ sinh bằng cách cho vào máy rửa chén | *Easy-to-clean stainless steel*
- Thiết kế bo tròn mềm mại | *Round-edged side design.*

Dùng cho ngăn kéo gỗ | *For wooden drawers:*

	Mã Blum *Blum Article*	Mã đặt hàng *Order Number*	Kích thước (D x R x C) | *Dimension (L x W x H)*	ĐVT | *Qty*	Giá chưa VAT *Price w/o VAT*
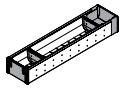 BI1	ZHI.437BI1	**4403540**	(452 ~ 476) x 108 x 65,5 mm	1 bộ | *set*	2.028.000
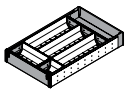 BI3	ZHI.437BI3	**4403600**	(452 ~ 476) x 285 x 65,5 mm	1 bộ | *set*	2.936.000
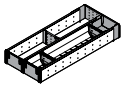 KI2	ZHI.437KI2	**4459250**	(452 ~ 476) x 205 x 65,5 mm	1 bộ | *set*	2.732.000
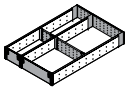 FI3	ZHI.437FI3	**4459170**	(452 ~ 476) x 293,4 x 65,5 mm	1 bộ | *set*	1.901.000
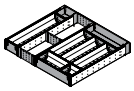 TI5	ZHI.437TI5	**4459680**	(452 ~ 476) x (521 ~ 530) x 65,5 mm	1 bộ | *set*	5.414.000

Gợi ý lựa chọn các mẫu khay chia ORGA-LINE theo chiều rộng ngăn kéo tiêu chuẩn | *Mix & match suggestion by standard drawer widths for ORGA-LINE:*

Ngăn kéo rộng | *Drawer width*: 500mm

BI1 + FI3	**3.929.000** VNĐ

Ngăn kéo rộng | *Drawer width*: 900mm

TI5 + BI3	**8.350.000** VNĐ

Ngăn kéo rộng | *Drawer width*: 600mm

BI3 + BI1	**4.964.000** VNĐ

AMBIA-LINE

- Kết hợp dễ dàng với ngăn kéo sử dụng ray hộp LEGRABOX, MERIVOBOX | *Combine easily with drawers using LEGRABOX, MERIVOBOX*
- Bằng gỗ hoặc nhựa ABS / TPU hoặc thép phủ epoxy với nhiều lựa chọn màu sắc | *Wooden or ABS / TPU or steel with epoxy coated with various colour options*
- Thiết kế vát cạnh vuông sang trọng, tao nhã | *Square-edged side design.*

Xám đậm | *Orion grey matt*

Xám nhạt | *Indium grey matt*

Trắng sữa | *Silk white matt*

Khung thép | *Steel frame:*

	Kích thước (D x R x C) *Dimension (L x W x H)*	Mã Blum *Blum Article*	Mã đặt hàng | *Order Number*			ĐVT *Qty*	Giá chưa VAT *Price w/o VAT*
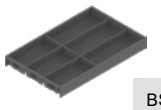 BS3	474,6 x 300 x 50,5 mm	ZC7S500BS3	4497947	8815782	8830585	1 cái *pc*	3.029.000
RS2	472 x 200 x 51,05 mm	ZC7S500RS2	4595319	7014687	2921190		1.010.000
RS1	472 x 100 x 51,05 mm	ZC7S500RS1	8693820	3352930	4394675		826.000

Gỗ khung thép | *Wood with steel frame:*

	Kích thước (D x R x C) *Dimension (L x W x H)*	Mã Blum *Blum Article*	Gỗ Nebraska, khung xám đậm. *Nebraska wood, orion grey frame.*	Gỗ Bardolino, khung trắng. *Bardolino, silk white frame.*	Gỗ óc chó, khung đen đất. *Walnut, terra black frame.*	ĐVT *Qty*	Giá chưa VAT *Price w/o VAT*
BH3	472 x 300 x 49,9 mm	ZC7S500BH3	1520200	6608218	4405569	1 cái *pc*	2.392.000
RH2	472 x 200 x 49,9 mm	ZC7S500RH2	7540872	3134316	7925330		1.768.000
RH1	472 x 100 x 49,9 mm	ZC7S500RH1	9278001	4542306	1800967		1.560.000

Gợi ý lựa chọn các mẫu khay chia AMBIA-LINE theo chiều rộng ngăn kéo tiêu chuẩn:
Mix & match suggestion by standard drawer widths for AMBIA-LINE:

Ngăn kéo rộng | *Drawer width*: 900mm	
BH3 + RH2 + RH1	**5.720.000** VNĐ
BS3 + RS2 + RS1	**4.865.000** VNĐ

Ngăn kéo rộng | *Drawer width*: 400mm	
RS1	**826.000** VNĐ
RH1	**1.560.000** VNĐ

Ngăn kéo rộng | *Drawer width*: 1.000mm	
RH1 (x2) **+ RH2** (x2)	**6.656.000** VNĐ
RS1 (x2) **+ RS2** (x2)	**3.672.000** VNĐ

Ngăn kéo rộng | *Drawer width*: 900mm	
RH2 (x2) **+ RH1**	**5.096.000** VNĐ
RS2 (x2) **+ RS1**	**2.846.000** VNĐ

Ngăn kéo dưới chậu rửa, rộng 600mm | *Sink drawer, width 600 mm*	
RS1	**826.000** VNĐ
RH1	**1.560.000** VNĐ

Ngăn kéo rộng | *Drawer width*: 600mm	
RH1 (x2) **+ RH2**	**4.888.000** VNĐ
RS1 (x2) **+ RS2**	**2.662.000** VNĐ

Khung chia cho ray hộp thành cao | *High fronted pull-out:*

	Diễn giải | *Description*	Mã Blum *Blum Article*	Mã đặt hàng | *Order Number*			ĐVT *Qty*	Giá chưa VAT *Price w/o VAT*
RSU	Chất liệu khung thép | *Steel.* Dài | *Length:* 270,3mm Rộng | *Width:* 242mm Cao | *Height:* 111mm.	ZC7F300RSU	7830344	4761476	6278039	1 cái *pc*	1.652.000
RSP	Chất liệu khung thép | *Steel.* Dài | *Length:* 370,3mm Rộng | *Width:* 218mm Cao | *Height:* 111mm.	ZC7F400RSP	7649432	4295772	2195450	1 cái *pc*	1.744.000
Khung chia chai lọ | *Bottle set*							
	Dài | *Length:* 194,6mm Cao | *Height:* 45mm Cần kết hợp với khung thép RS2. *Require to combine with RS2 steel frame.* Lưu ý: không kết hợp với ngăn kéo âm. *Note: do not use for inner drawers.*	ZC7B0200S	4250192	1171690	4478837	1 bộ *set*	949.000

Gỗ khung thép | *Wood with steel frame:*

	Diễn giải | *Description*	Mã Blum *Blum Article*	Gỗ Nebraska, khung xám đậm. *Nebraska wood, orion grey frame.*	Gỗ Bardolino, khung trắng. *Bardolino, silk white frame.*	Gỗ óc chó, khung đen đất. *Walnut, terra black frame.*	ĐVT *Qty*	Giá chưa VAT *Price w/o VAT*
RHU	Chất liệu gỗ, khung thép | *Wood with steel frame.* Dài | *Length:* 270,4mm Rộng | *Width:* 242mm Cao | *Height:* 111,5mm.	ZC7F300RHU	9613823	3670050	7638793	1 cái *pc*	2.080.000
RHP	Chất liệu gỗ, khung thép | *Wood with steel frame.* Dài | *Length:* 370,4mm Rộng | *Width:* 218mm Cao | *Height:* 111,5mm.	ZC7F400RHP	7502048	7794799	7652690		2.080.000

Thanh chia nồi, nắp | *Pot, lid divider:*

Dành cho MERIVOBOX | *For MERIVOBOX*							
	Thanh chia ngang AMBIA-LINE. *AMBIA-LINE cross gallery.* Dài | *Length:* 1.059mm	ZR4.1059U	4110020	4367706	7063128	1 thanh *pc*	253.000
	Đầu nối thanh chia ngang AMBIA-LINE mỗi thanh chia ngang cần 2 cái. *AMBIA-LINE cross gallery connector, 2 pieces are required for each cross gallery*	ZC4U10E0	3228114	6896050	5266775	1 cái *pc*	85.000
	Khẩu chia ô AMBIA-LINE cho ray hộp MERIVOBOX. *AMBIA-LINE lateral divider for cross gallery.*	ZC4U10F0	6764735	1097154	2154518	1 cái *pc*	38.000
Dành cho LEGRABOX | *For LEGRABOX*							
	Thanh chia ngang AMBIA-LINE. *AMBIA-LINE cross gallery.* Dài | *Length:* 1.080mm	ZR7.1080U	3359148		7053143	1 thanh *pc*	260.000
	Đầu nối thanh chia ngang AMBIA-LINE, mỗi thanh chia ngang cần 2 cái. *AMBIA-LINE cross gallery connector, 2 pieces are required for each cross gallery*	ZC7U10E0	6678082		9779494	1 cái *pc*	85.000
	Khẩu chia ô AMBIA-LINE cho ray hộp LEGRABOX. *AMBIA-LINE lateral divider for cross gallery.*	ZC7U10F0	6297748		4189322	1 cái *pc*	38.000

Gợi ý lựa chọn các mẫu khay chia theo chiều rộng ngăn kéo tiêu chuẩn:
Mix & match suggestion by standard drawer widths:

Giải pháp cho ngăn kéo đựng gia vị | *For spice drawers*

RSP (x2) **3.488.000** VNĐ

Giải pháp cho ngăn kéo đựng nồi, chảo | *For pot, pan drawer*

RSP (x1) **1.744.000** VNĐ

Giải pháp cho ngăn kéo đựng nồi, chảo | *For pot & pan drawers*

Dành cho ray hộp LEGRABOX
For LEGRABOX:
- ZR7.1080U x **1**
- ZC7U10E0 x **2**
- ZC7U10F0 x **2**

506.000 VNĐ

Dành cho ray hộp MERIVOBOX
For MERIVOBOX
- ZR4.1059U x **1**
- ZC4U10E0 x **2**
- ZC4U10F0 x **2**

499.000 VNĐ

Giải pháp cho ngăn kéo dưới giường | *For under bed drawer*

RHP x3 **6.240.000** VNĐ

Giải pháp cho ngăn kéo tủ quần áo | *For wardrobes with pull out drawers*

RHP x2 **4.160.000** VNĐ

Khung chia chai lọ | *Bottle set*

Giá đã bao gồm khung **RS2**. **1.959.000** VNĐ
***RS2** price is included.*

Dụng cụ hỗ trợ lắp đặt
Templates and tools

	Mã Blum *Blum Article*	Mã đặt hàng *Order Number*	Diễn giải | *Description*	ĐVT *Qty*	Giá chưa VAT *Price w/o VAT*
	SR-DREH TX20	2090937	Tua vít đầu T20, 210 mm, bằng thép và nhựa. *Screwdriver, Torx hexalobular socket size T20, length 210 mm.*	1 cái *pc*	241.000
	SR-DREH TX20	6238822	Tua vít đầu T20, 100 mm, bằng thép và nhựa. *Screwdriver, Torx hexalobular socket size T20, length 100 mm.*		241.000
	SR-DREH PZD2	3037561	Tua vít đầu PZ2 , 210 mm, bằng thép và nhựa. *Screwdriver, Cross-slot Pozidrive size 2, length 210 mm.*		159.000
	65.5340.01	9597484	Cỡ lấy dấu cho bản lề, ray trượt, tay nâng, bằng nhựa. *Universal marking template for hinge, runner, lift mechanism.*		90.000
	BIT-EINSATZ PZ2	7407491	Đầu PZ2 cho máy bắt vít, 39mm, bằng thép. *Bit use for cross slotted screws, length 39mm.*		132.000
	BIT-EINSATZ T20	6537613	Đầu T20 cho máy bắt vít, 75mm. *Bit use for TORX screws, length 75mm.*		30.000
	65.5300*	1344034	Cỡ khoan cho đế bản lề, bằng thép. *Template for hinge.*		321.000
	ZML.0040.01	7445143	Cỡ khoan mồi cho khớp mặt ngăn kéo, mặt cánh tay nâng. *Drilling depth template for drawer front, lift system front*		2.184.000
	65.1051.02LEHRE	5093516	Cỡ khoan cho bản lề, ray, tay nâng, bằng thép và nhựa. *Universal-single template for hinge, runner, box system, lift mechanism.*		3.708.000
	T65.1000.02	6010059	Cỡ hỗ trợ khoan lỗ cho TANDEM / MOVENTO, bằng thép và nhựa. *Drilling template for MOVENTO and TANDEM.*		1.163.000

Giá bán lẻ đề xuất chính thức từ Công ty TNHH Blum Việt Nam. Giá chưa bao gồm VAT, đơn vị tính là VNĐ. Giá có thể thay đổi mà không cần báo trước.

 The above prices are officially suggested by Blum Vietnam Co., Ltd and do not include VAT, currency unit is VND. All prices are subject to change without prior notice.

THÔNG TIN THAM KHẢO

REFERENCE INFORMATION

TIP-ON BLUMOTION

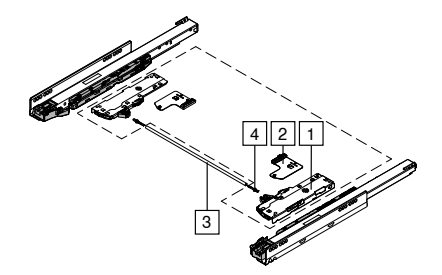

	Bộ phận | *Component*	Số lượng | *Qty*
1	Bộ đẩy chính TIP-ON BLUMOTION | *TIP-ON BLUMOTION unit*	1 cặp | *pair*
2	Chốt kích hoạt TIP-ON BLUMOTION | *TIP-ON BLUMOTION latch*	1 cặp | *pair*
3	Thanh đồng bộ | *Synchronisation linkage*	1 thanh | *pc*
4	Đầu nối thanh đồng bộ | *Synchronisation adapter*	2 cái | *pcs*

SPACE STEP

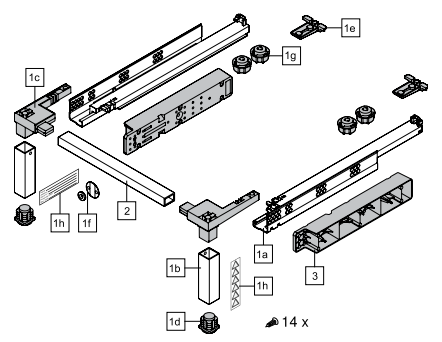

	Bộ phận | *Component*	Số lượng | *Qty*
1a	Bộ ray trượt đặc biệt SPACE STEP | *Special runners for SPACE STEP*	1 cặp | *pair*
1b	Chân hỗ trợ chiều dọc | *Vertical support*	2 cái | *pcs*
1c	Đầu nối góc | *Corner connector*	1 cặp | *pair*
1d	Đầu chân hỗ trợ chống trượt | *Support feet*	2 cái | *pcs*
1e	Khớp liên kết mặt sau | *Rear panel bracket*	2 cái | *pcs*
1f	Bộ đầu nối mặt trước (miếng thép tròn và vòng nam châm) *Front connector (magnet and catch plate)*	1 bộ | *set*
1g	Chốt nhấn lò xo | *Blum distance bumper*	4 cái | *pcs*
1h	Nhãn dán | *Sticker*	2 cái | *pcs*
2	Thanh ngang hỗ trợ chống võng | *Horizontal profile*	1 thanh | *pc*
3	Thanh chêm cho SPACE STEP | *Distance spacer for SPACE STEP*	2 thanh | *pcs*

Ngăn kéo chậu rửa LEGRABOX | *Sink drawer LEGRABOX*

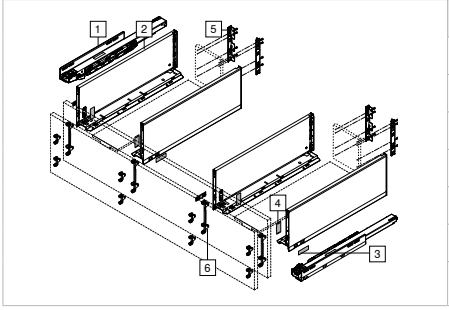

	Bộ phận | *Component*	Số lượng | *Qty*
1	Ray trượt | *Cabinet profiles left/ right*	1 cặp | *pair*
2	Thành hộp | *Drawer sides*	2 cặp | *pairs*
3	Logo Blum	4 cái | *pcs*
4	Nắp đậy | *Cover caps*	4 cái | *pcs*
5	Khớp nối sau | *Back fixing*	2 cặp | *pairs*
6	Khớp nối trước | *Front fixing*	4 cái | *pcs*

Ngăn kéo chậu rửa MERIVOBOX R3 | *Sink drawer MERIVOBOX R3*

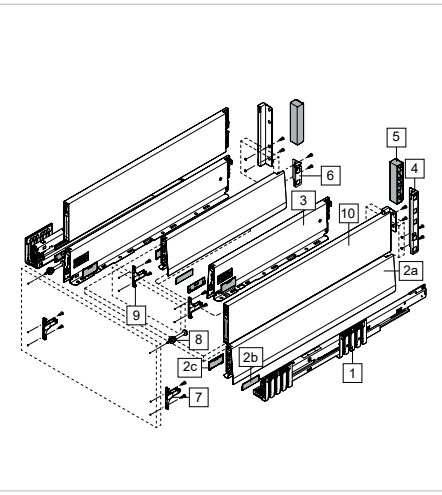

	Bộ phận | *Component*	Số lượng | *Qty*
1	Ray trượt | *Runner*	1 cặp | *pair*
2a	Thành hộp ngoài | *Outter drawer side*	1 cặp | *pair*
2b	Logo Blum	4 cái | *pcs*
2c	Nắp đậy | *Cover cap*	4 cái | *pcs*
3	Thành hộp trong | *Inner drawer side*	1 cặp | *pair*
4	Khớp nối sau cho thành hộp ngoài | *Back fixing for outter drawer side*	1 cặp | *pair*
5	Nắp đậy cho khớp nối sau | *Cover cap for back fixing*	1 cặp | *pair*
6	Khớp nối sau cho thành hộp trong | *Back fixing for inner drawer side*	1 cặp | *pair*
7	Khớp nối trước, dưới, mặt ngoài | *Front fixing, bottom, outter front*	2 cái | *pcs*
8	Khớp nối trước, trên, mặt ngoài | *Front fixing, top, outter front*	2 cái | *pcs*
9	Khớp nối trước, mặt trong | *Front fixing, inner front*	2 cái | *pcs*
10	Thành nâng cấp | *BOXCAP*	1 cặp | *pair*

SPACE TWIN MERIVOBOX R2

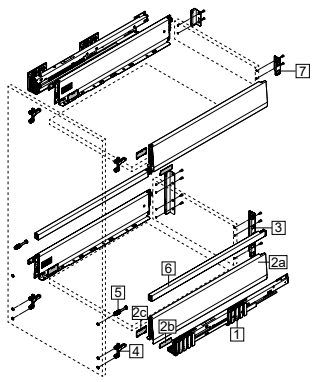

	Bộ phận | *Component*	Số lượng | *Qty*
1	Ray trượt | *Runner*	1 cặp | *pair*
2a	Thành hộp | *Drawer side M*	2 cặp | *pairs*
2b	Logo Blum	4 cái | *pcs*
2c	Nắp đậy | *Cover cap*	4 cái | *pcs*
3	Khớp nối sau, ngăn kéo dưới | *Back fixing, bottom drawer*	1 cặp | *pair*
4	Khớp nối trước, dưới | *Front fixing, bottom*	4 cái | *pcs*
5	Khớp nối trước, trên | *Front fixing, top*	2 cái | *pcs*
6	Thanh nâng cấp | *Cross gallery*	1 cặp | *pair*
7	Khớp nối sau, ngăn kéo trên | *Back fixing, top drawer*	1 cặp | *pair*

SPACE TWIN MERIVOBOX R3

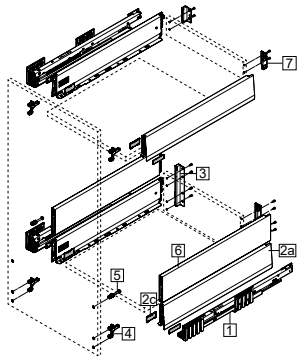

	Bộ phận | *Component*	Số lượng | *Qty*
1	Ray trượt | *Runner*	1 cặp | *pair*
2a	Thành hộp | *Outter drawer side*	2 cặp | *pairs*
2b	Logo Blum	4 cái | *pcs*
2c	Nắp đậy | *Cover cap*	4 cái | *pcs*
3	Khớp nối sau, dưới | *Back fixing, bottom*	1 cặp | *pair*
4	Khớp nối trước, dưới | *Front fixing, bottom*	4 cái | *pcs*
5	Khớp nối trước, trên | *Front fixing, top*	2 cái | *pcs*
6	Thành nâng cấp | *BOXCAP*	1 cặp | *pair*
7	Khớp nối sau, trên | *Back fixing, top*	1 cặp | *pair*

SPACE TWIN LEGRABOX

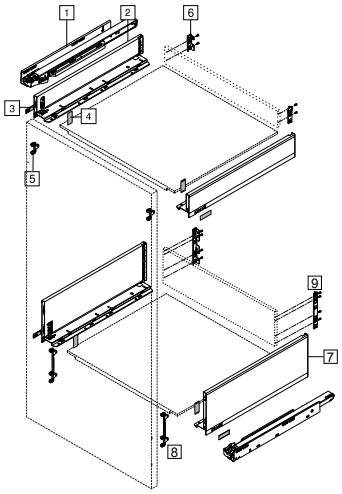

	Bộ phận | *Component*	Số lượng | *Qty*
1	Ray trượt | *Runner*	1 cặp | *pair*
2	Thành hộp ngăn kéo M | *Drawer sides M*	1 cặp | *pair*
3	Logo Blum	4 cái | *pcs*
4	Nắp đậy | *Cover cap*	4 cái | *pcs*
5	Khớp nối trước M | *Front fixing M*	2 cái | *pcs*
6	Khớp nối sau M | *Back fixing M*	1 cặp | *pair*
7	Thành hộp ngăn kéo C | *Drawer sides C*	1 cặp | *pair*
8	Khớp nối trước C | *Front fixing C*	2 cái | *pcs*
9	Khớp nối sau C | *Back fixing C*	1 cặp | *pair*

Bộ chuyển đổi điện áp của SERVO-DRIVE | *Transformer set fo SERVO-DRIVE*

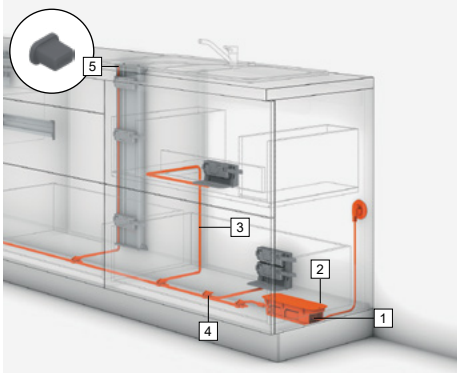

	Bộ phận | *Component*	Số lượng | *Qty*
1	Bộ chuyển đổi điện áp | *Transformer*	1 cái | *pc*
2	Đế gắn bộ chuyển đổi điện áp vào đáy tủ | *Transformer unit housing*	1 cái | *pc*
3	Dây dẫn điện | *Distribution cable (6m)*	1 cuộn | *pc*
4	Nút nối dây dẫn điện | *Connecting node*	2 cái | *pcs*
5	Nắp đậy dây dẫn điện | *Cable end protector*	4 cái | *pcs*

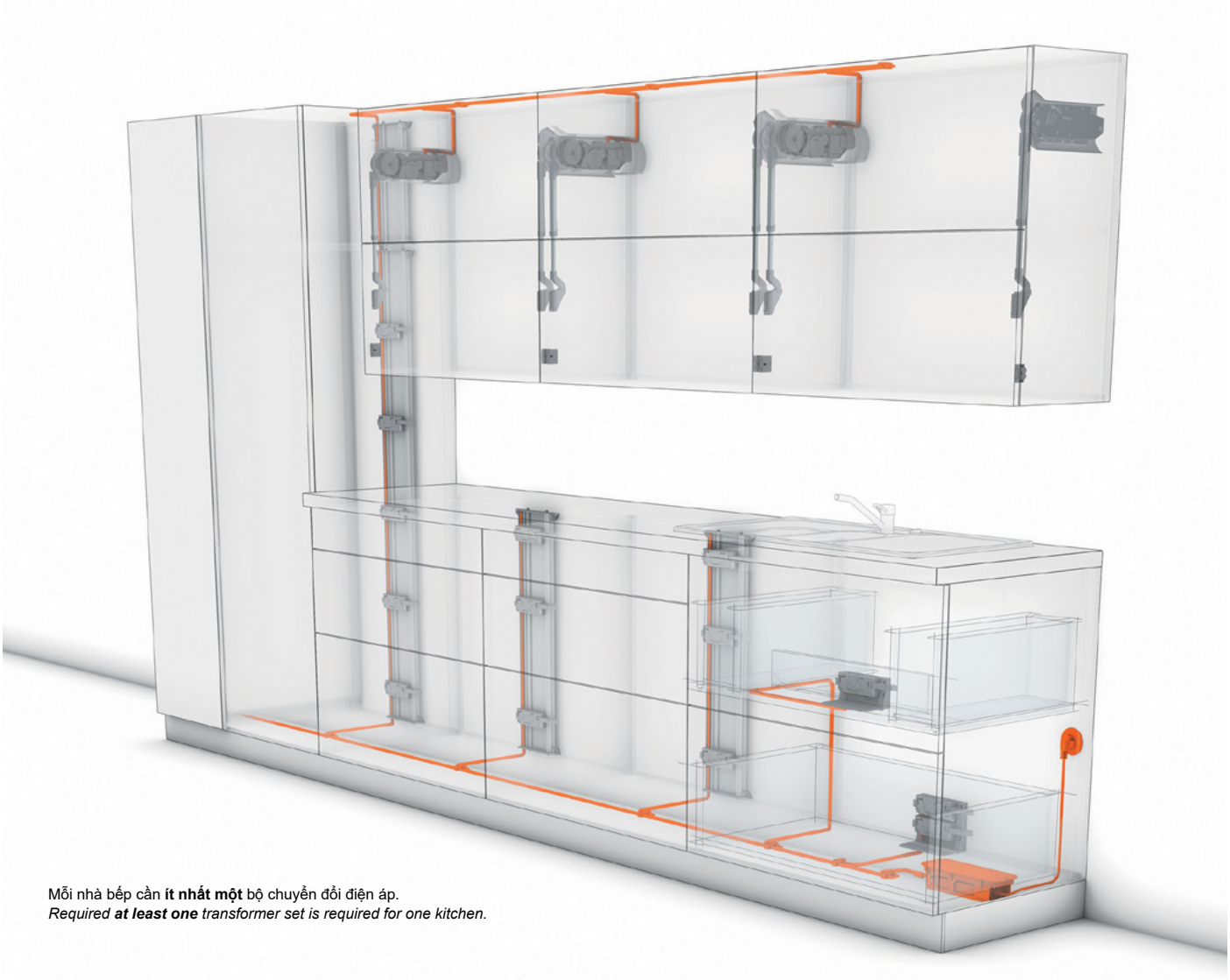

Mỗi nhà bếp cần **ít nhất một** bộ chuyển đổi điện áp.
*Required **at least one** transformer set is required for one kitchen.*

Lưu ý khi vệ sinh phụ kiện Blum
How to clean Blum fittings properly

Tất cả sản phẩm được phân phối chính hãng tại Việt Nam đều được Blum sản xuất và bảo hành trọn đời*. Để bảo toàn chất lượng sản phẩm theo năm tháng, Blum chia sẻ bạn những cách vệ sinh và bảo quản phụ kiện phù hợp.

NÊN
- Lau bằng vải mềm
- Dùng khăn ẩm, không để khăn sũng nước
- Vệ sinh ngay khi phụ kiện bị dính bẩn
- Lau khô sản phẩm sau khi vệ sinh
- Vệ sinh với chất tẩy chuyên dụng cho da hoặc inox, nếu không có thì sử dụng nước.

KHÔNG NÊN
- Không dùng chất tẩy hóa học, các chất bột tẩy rửa chứa Aceton, Clo, Nito hoặc có tên bắt đầu bằng Tri hay Tetra
- Không dùng bàn chải, vật cứng lau chùi vì khi ma sát sẽ làm trầy bề mặt phụ kiện
- Không dùng máy thổi để vệ sinh
- Đóng chặt chai nước tẩy rửa vì hơi thoát ra từ chai nước tẩy có thể ăn mòn bề mặt kim loại.

Blum products, imported from Europe and officially distributed in Vietnam, come with a lifetime warranty guarantee.

DO
- *Rub with a soft, damp cloth. Dry cloth should be used for wet surfaces*
- *Wipe small contaminations with solvent soap (mixed with water)*
- *Mop away the small water drops with a dry cloth*
- *Use only commercial cleaners for stainless steel (usually obtainable as spray)*
- *Use cleaning products intended specifically for materials such as leather, stainless steel etc.; otherwise, use only clean water.*

DO NOT
- *Use cleaning products, such as abrasive cleaning powder, steel wool and scourers, as well as cleaning agents, such as acetone, chlorine, cellulose thinner and solutions whose names start with tri or tetra*
- *Micro fibres might harm surfaces in the event of scrubbing. Strong alkaline or strong acid substances*
- *Use steam cleaners*
- *Store open cleaning products, baking powder, dishwasher products or table salt, for example. Fumes can cause corrosion on all metal surfaces.*

(*) Lưu ý: Blum không bảo hành trong trường hợp khách hàng sử dụng chất tẩy rửa để vệ sinh sản phẩm.
Note: Please be aware that Blum's warranty does not cover any damages that may occur as a result of using detergents to clean Blum's products.

Chính sách bảo hành
Warranty policy

Blum bảo hành tất cả các sản phẩm bản lề, ray trượt, ray hộp, tay nâng và khay chia suốt vòng đời tủ nội thất. Việc bảo hành áp dụng cho các lỗi do Nhà sản xuất đối với sản phẩm được sử dụng trong phạm vị lãnh thổ Việt Nam. Chính sách bảo hành được áp dụng cho những sản phẩm được nhập khẩu và phân phối chính thức bởi Blum Việt Nam. Việc bảo hành chỉ được áp dụng đối với công năng sản phẩm, không áp dụng cho bề mặt sản phẩm. Đối với sản phẩm điện (SERVO-DRIVE) thời gian áp dụng bảo hành là 5 năm kể từ thời điểm xuất kho được xác định trên tem vỡ của sản phẩm.

Our warranty in Vietnam covers hinges, runners, boxes, lifts, and inner dividing systems for the cabinet's lifespan. It only covers manufacturing defects in functionality, not surface damages. We offer a five-year warranty for SERVO-DRIVE from the identified breakage stamp date.

Chương trình đào tạo và hướng dẫn cách lắp đặt phụ kiện Blum
Blum's training programme

Với mục tiêu mang đến cho khách hàng chất lượng sản phẩm và dịch vụ tốt nhất, chúng tôi thường xuyên tổ chức các buổi đào tạo và hướng dẫn cách lắp đặt phụ kiện Blum tại | *Aiming to bring the best quality of products and services, we frequently offer installation training sessions for Blum fittings at:*

- **Blum Experience Center Hồ Chí Minh**
  Phòng 14.1, Tầng 14, Tòa nhà Halo Building Signature,
  257 Điện Biên Phủ, Phường Xuân Hòa
  Room 14.1, 14th Floor, Halo Building Signature,
  257 Dien Bien Phu, Xuan Hoa Ward
- **Blum Experience Center Hà Nội**
  Tầng 1, Tòa nhà CT2, Tràng An Complex
  Số 1, Phùng Chí Kiên, P. Nghĩa Đô
  1st Floor, CT2 Building, Trang An Complex
  No.1 Phung Chi Kien Street, Nghia Do Ward

Nội dung chương trình đào tạo | *Training programme*

- Kiến thức lắp đặt cơ bản | *Basic fitting installation guidance*
- Kiến thức lắp đặt nâng cao | *Advanced fitting installation guidance*
- Tìm hiểu và tư vấn sản phẩm cho khách hàng | *Understanding and consulting Blum products for customers*
- Ứng dụng sản phẩm Blum vào trong thiết kế | *Application of Blum products in designs.*

Đối tượng tham dự & hình thức đăng ký | *Participant & register*

Khách hàng cá nhân: vui lòng liên hệ showroom Blum Việt Nam để đăng ký và sắp xếp | *Individual: Please contact Blum showrooms to register.*
Khách hàng doanh nghiệp: vui lòng liên hệ với bộ phận kinh doanh của Blum để đăng ký và sắp xếp | *Business: Please contact our sales department for registation.*

Ứng dụng hỗ trợ lắp đặt *EASY ASSEMBLY app*

Ứng dụng hỗ trợ lắp đặt | *EASY ASSEMBLY app*

EASY ASSEMBLY là một công cụ hữu ích cho tất cả các vấn đề liên quan đến việc lắp ráp phụ kiện Blum. Ứng dụng bao gồm các tài liệu và video hướng dẫn lắp đặt cho tất cả các nhóm sản phẩm của Blum.

EASY ASSEMBLY is a helpful tool in all matters related to the assembly of Blum fittings. The app includes assembly instructions and videos for all Blum products.

Tải xuống ứng dụng EA miễn phí
Download EA app for free

www.blum.com/eaapp

GET IT ON Google Play

Download on the App Store

Liên hệ Hỗ trợ Kỹ thuật: **1800 5 9999 3** (miễn cước) để nhận hỗ trợ tư vấn về lắp đặt và điều chỉnh.
*Contact Blum Technical suppport **1800 5 9999 3** (free-toll number) for further consultation in term of fitting installation and adjustment.*

Cách phân biệt hàng chính hãng
How to distinguish genuine products

Hàng chính hãng phân phối bởi Blum Việt Nam:
Bao bì đóng gói có tem nhãn bằng tiếng Việt, tem chống hàng giả. Tem nhãn của Blum Việt Nam phát hành là màu da cam nhạt, có dấu của Blum Việt Nam.

Genuine products distributed by Blum Vietnam:
Packaging has Vietnamese labels, anti-counterfeit stamps. Labels issued by Blum Vietnam are light orange, with the Blum Vietnam seal.

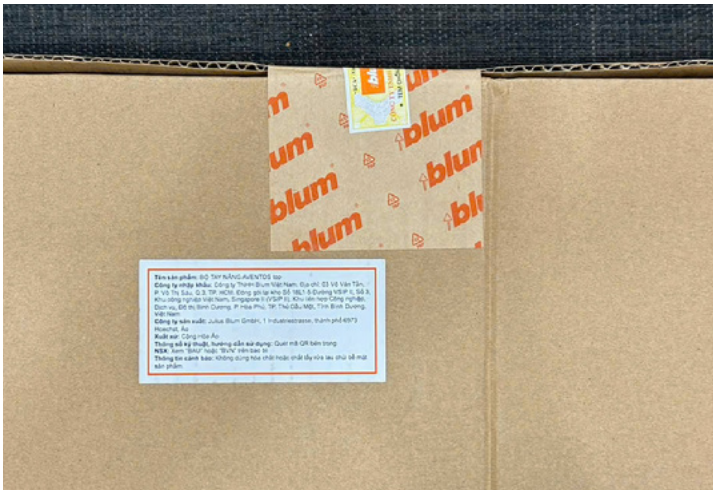

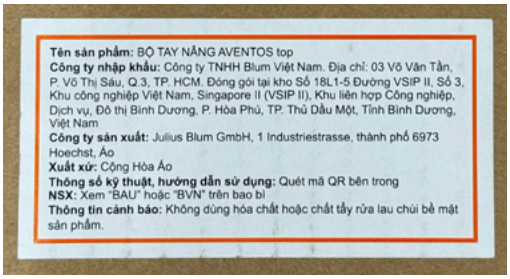

Tem chống hàng giả | *Anti-counterfeit stamps:*

Mẫu tem trước khi soi đèn
Without spotlight

Mẫu tem khi soi đèn
With spotlight

Tem đóng gói V1 (dành cho các nhóm phụ kiện nhập khẩu từ Châu Âu và đóng gói tại Việt Nam):
V1 packaging label (for category imported from Europe and packaged in Vietnam):

Tìm hiểu thêm | *For more information*

Mua hàng Blum tại đâu?
Where to purchase Blum product?

Để tra danh sách Đại lý của Blum, bạn có thể quét mã QR bên dưới:
To access Blum's distributor list, please scan the QR code:

Để có danh sách Đơn vị đối tác đóng bếp của Blum Việt Nam,
bạn có thể liên hệ trực tiếp nhân viên phụ trách kinh doanh
hoặc gọi đến số điện thoại sau:
For a Kitchen, Design & Build partner list,
contact Blum Vietnam's Sales team or dial the phone numbers:

Showroom Hanoi: **024 3359 5999**

Showroom HCM: **028 3822 3304**

Công ty TNHH Blum Việt Nam

Blum Experience Center Hồ Chí Minh:
Phòng 14.1, Tầng 14, Tòa nhà Halo Building Signature,
257 Điện Biên Phủ,
Phường Xuân Hòa
SĐT: 028 3822 3304

Blum Experience Center Hà Nội:
Tầng 1, Tòa nhà CT2
Tràng An Complex
Số 1 đường Phùng Chí Kiên
Phường Nghĩa Đô
SĐT: 024 3359 5999

Email: support.bvn@blum.com

Giờ làm việc | *Working hours:*
Thứ 2 - Thứ 7 (*Mon - Sat*) | 08:30 – 12:00 & 13:00 - 18:00

Hỗ trợ Kỹ thuật | *Technical Support:* 1800 5 9999 3 (miễn cước | *free-toll number*)
Thứ 2 - Thứ 6 (*Mon - Fri*) | 08:30 – 12:00 & 13:00 - 17:30

/ BlumVietnam