IMUNDEX
Interior Accessories Solutions

DOOR HARDWARE

FEDDERSEN GROUP
IMUNDEX - AN INTEG
FEDDERSEN GROUP
STRENGTH IN INN
IMUNDEX
Interior Accessories Solutions

CONTENTS

12
SMART LOCKS
KHÓA ĐIỆN TỬ

24
HINGES
BẢN LỀ CỬA

32
LEVER HANDLES ON BACKPLATE
TAY NẮM NGUYÊN THỂ

36
LEVER HANDLES
TAY NẮM PHÂN THỂ

46
MORTISE LOCKS
THÂN KHÓA

52
PROFILE CYLINDERS
RUỘT KHÓA

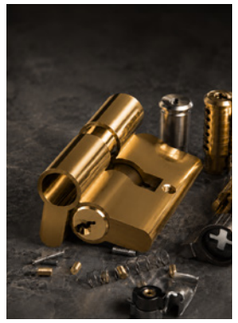

58
DOOR CLOSERS
TAY ĐẨY HƠI

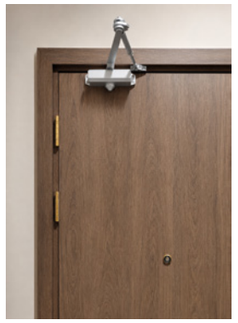

64
PANIC EXIT DEVICES
PHỤ KIỆN CỬA THOÁT HIỂM

70
KNOB & LEVER LOCKSET
BỘ KHOÁ TAY NẮM TRÒN, GẠT

76
ACCESSORIES
PHỤ KIỆN CỬA

90
SLIDING DOOR SYSTEMS
PHỤ KIỆN CỬA TRƯỢT

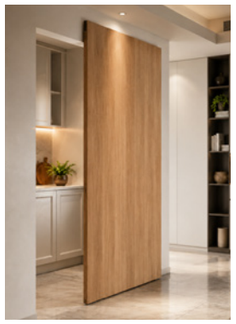

102
GLASS SHOWER FITTINGS
PHỤ KIỆN CHO CỬA KÍNH PHÒNG TẮM

112
PATCH FITTINGS
KẸP KÍNH

116
GLASS DOOR HANDLES
TAY NẮM CỬA KÍNH

122
FLOOR SPRINGS
BẢN LỀ SÀN

128
QUICK SEARCH
TÌM MÃ SỐ NHANH

IMUNDEX
Interior Accessories Solutions

A brand of Feddersen Group

Exclusively distributed by An Cuong Wood - Working JSC

The Feddersen Group

Founded in Germany in 1949, the Feddersen Group operates globally across diverse industries, including chemicals, steel, and technical products. With branches, representative offices, and more than 800 employees worldwide, together with a strong network of trusted partners and suppliers, the Feddersen is able to meet a wide range of customer needs.

Established in 1994 with over 30 years of experience, An Cuong is a leading company in wood-working materials, integrated solutions, and interior products in Vietnam and Southeast Asia. Leveraging large-scale manufacturing and advanced technologies to meet stringent global standards, the company holds over 50% of the domestic market and leads the mid-to-high-end project segment. An Cuong has extended our global presence from Malaysia and Cambodia to the United States, Australia, Europe, and Japan.

Tập Đoàn Feddersen

Tập đoàn Feddersen được thành lập năm 1949 tại Đức, kinh doanh nhiều lĩnh vực khác nhau như hóa chất, thép, sản phẩm kỹ thuật... trên toàn cầu. Với hệ thống chi nhánh, văn phòng đại diện và hơn 800 nhân viên trên toàn cầu, kết hợp mạng lưới đối tác và nhà cung cấp uy tín, Feddersen luôn sẵn sàng đáp ứng đa dạng mọi nhu cầu của khách hàng.

Thành lập năm 1994 với hơn 30 năm kinh nghiệm, An Cường là doanh nghiệp hàng đầu trong lĩnh vực vật liệu, giải pháp và nội thất từ gỗ công nghiệp tại Việt Nam và khu vực Đông Nam Á. Dựa trên năng lực sản xuất quy mô lớn cùng công nghệ tiên tiến đáp ứng tiêu chuẩn khắt khe toàn cầu, An Cường không chỉ nắm giữ hơn 50% thị phần trong nước, dẫn đầu phân khúc dự án trung và cao cấp mà còn chinh phục các thị trường từ Malaysia, Campuchia đến Mỹ, Úc, châu Âu và Nhật Bản.

Sales System
Hệ Thống Bán Hàng

International
Quốc Tế

24/7 Customer Care Team
Đội Ngũ Chăm Sóc Khách Hàng 24/7

European Standard Product Quality
Chất Lượng Sản Phẩm Tiêu Chuẩn Châu Âu

International Distribution Network
Hệ Thống Phân Phối Quốc Tế

Vietnam Region
Nội Địa Việt Nam

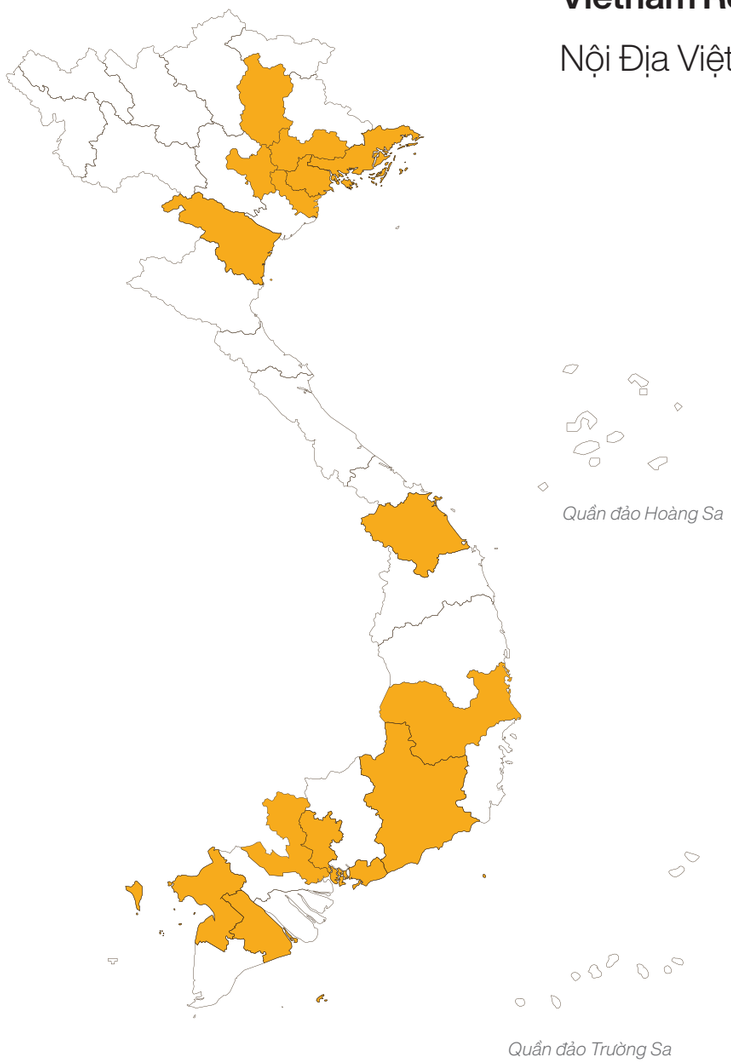

11
Franchise Showroom
Showroom Nhượng Quyền

132
Agents – Distributors
Đại Lý - Nhà Phân Phối

SMART
LOCKS

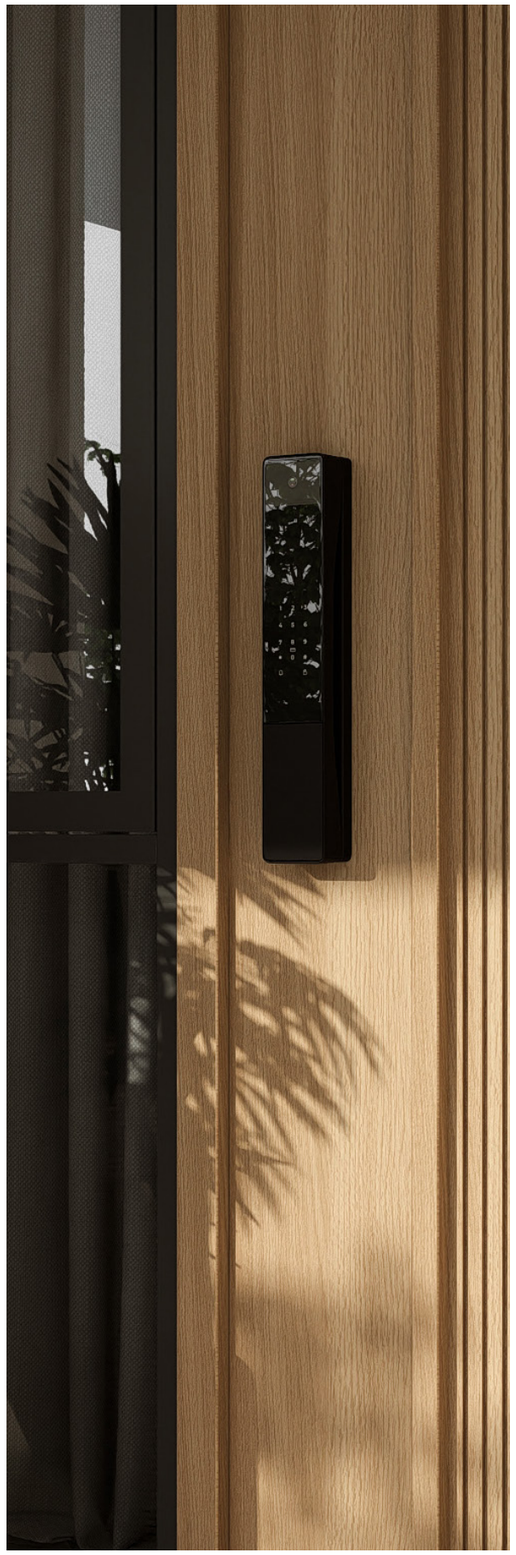

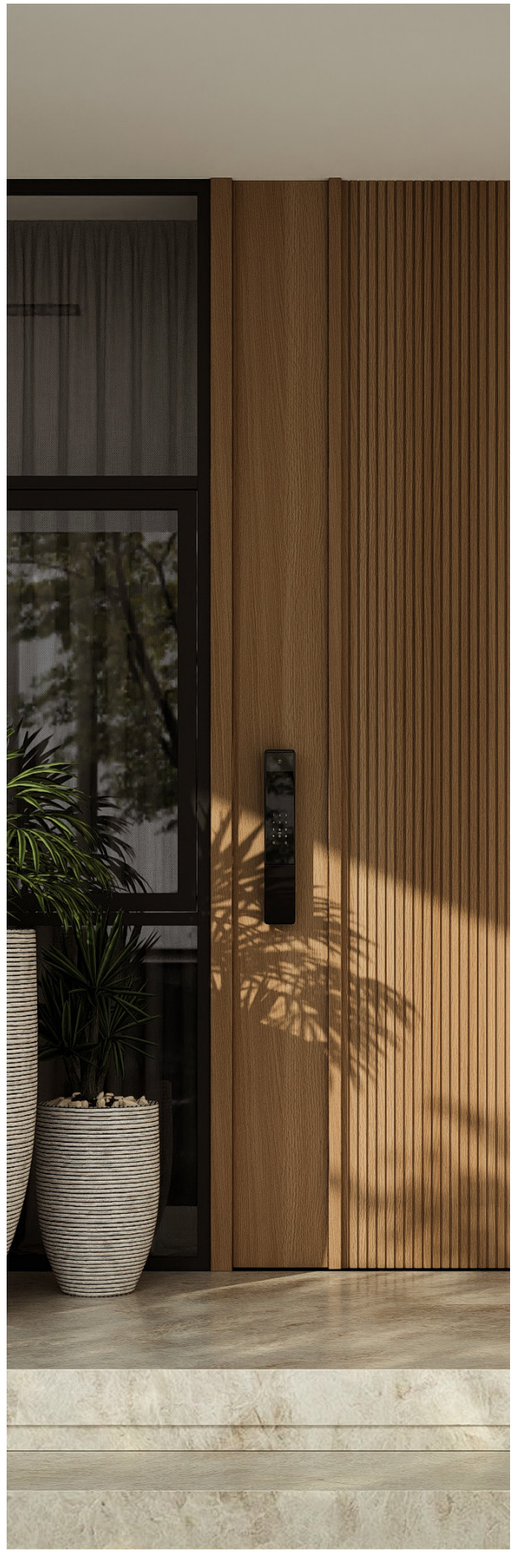

The prices are excluded 10% VAT/ Giá chưa bao gồm 10% VAT
The prices and pictures are for reference/ Giá và hình ảnh mang tính chất minh họa

▸ **Description** *Tên hàng*	**Smart lock, Push Pull handles** *Khoá điện tử, tay nắm dạng kéo đẩy*
▸ **Main material** *Chất liệu chính*	**Aluminium alloy, mortise: stainless steel** *Hợp kim nhôm, thân khoá: thép không gỉ*
▸ **Unlocking methods** *Phương thức mở khoá*	**Face ID, fingerprint, PIN code, smart card, key, smarthome App*** *Nhận diện gương mặt, vân tay, mật mã, thẻ từ, chìa cơ, App smarthome**
▸ **Capacity** *Khả dụng*	**50 faces, 100 fingerprints, 99 PIN codes, 99 cards, 2 keys** *50 gương mặt, 100 vân tay, 99 mật mã, 99 thẻ từ, 2 chìa cơ*
▸ **Power supply** *Nguồn cấp*	**Lithium-ion battery 7.4V (rechargeable)** *Pin Lithium-ion 7.4V (có thể nạp lại)*
▸ **Application** *Ứng dụng*	**For use on fire-resistant doors with a door thickness of: 38-52mm** *Sử dụng cho cửa chậm cháy với độ dày cửa: 38-52mm*

Model No. *Mã số*	Colour *Màu sắc*	Price/set *Giá bán/bộ*
713.59.138	**Black & grey** *Đen & xám*	15,500,000

Smarthome App
App smarthome

Up to 350 users
Lên đến 350 người dùng

3D human face recognition
Nhận diện gương mặt

Hidden password
Chức năng ẩn mã số

Biometric fingerprint scanner
Cảm biến vân tay sinh học

Automatic mortise lock
Thân khoá tự động

Mifare card (13.56MHz)
Thẻ từ chuẩn Mifare

Auto-lock function
Chức năng tự khoá

PIN code
Mật mã

Anti-electric shock
Chống sốc điện áp

Mechanical key
Chìa cơ

Alarm warning
Chức năng cảnh báo

Visual door viewer
Tích hợp mắt quan sát cửa

Power supply: Lithium-ion 7.4V (rechargeable)
Nguồn cấp: Pin Lithium-ion 7.4V (có thể nạp lại)

HD large screen
Màn hình quan sát HD cỡ lớn

USB Type-C port for emergency power supply
Cổng USB Type-C cho nguồn khẩn cấp

***Smarthome App: the smart lock has a built-in Wi-Fi module, connect the smart lock to the Wi-Fi router**
**App smarthome: khoá có tích hợp module Wi-Fi, kết nối khoá tới thiết bị phát Wi-Fi*

Suitable for use on fire-resistant doors

▸ **Description** *Tên hàng*	**Smart lock, Push Pull handles** *Khoá điện tử, tay nắm dạng kéo đẩy*
▸ **Main material** *Chất liệu chính*	**Aluminium alloy, mortise: SS304** *Hợp kim nhôm, thân khoá: Inox 304*
▸ **Unlocking methods** *Phương thức mở khoá*	**Face ID, fingerprint, PIN code, smart card, key, smarthome App*** *Nhận diện gương mặt, vân tay, mật mã, thẻ từ, chìa cơ, App smarthome**
▸ **Capacity** *Khả dụng*	**50 faces, 50 fingerprints, 100 PIN codes, 100 cards, 2 keys** *50 gương mặt, 50 vân tay, 100 mật mã, 100 thẻ từ, 2 chìa cơ*
▸ **Power supply** *Nguồn cấp*	**Lithium-ion battery 7.4V (rechargeable)** *Pin Lithium-ion 7.4V (có thể nạp lại)*
▸ **Application** *Ứng dụng*	**For doors with a thickness of: 38-52mm** *Sử dụng cho cửa với độ dày cánh: 38-52mm*

Model No. *Mã số*	Colour *Màu sắc*	Price/set *Giá bán/bộ*
713.59.134	**Black & grey** *Đen & xám*	15,000,000

Smarthome App
App smarthome

Up to 300 users
Lên đến 300 người dùng

3D human face recognition
Nhận diện gương mặt

Hidden password
Chức năng ẩn mã số

Biometric fingerprint scanner
Cảm biến vân tay sinh học

Auto-lock function
Chức năng tự khoá

Mifare card (13.56MHz)
Thẻ từ chuẩn Mifare

Anti-electric shock
Chống sốc điện áp

PIN code
Mật mã

Alarm warning
Chức năng cảnh báo

Mechanical key
Chìa cơ

Power supply: Lithium-ion 7.4V
Nguồn cấp: Pin Lithium-ion 7.4V

Visual door viewer
Tích hợp mắt quan sát cửa

USB Type-C port for emergency power supply
Cổng USB Type-C cho nguồn khẩn cấp

HD large screen
Màn hình quan sát HD cỡ lớn

***Smarthome App: the smart lock has a built-in Wi-Fi module, connect the smart lock to the Wi-Fi router**
**App smarthome: khoá có tích hợp module Wi-Fi, kết nối khoá tới thiết bị phát Wi-Fi*

The prices are excluded 10% VAT/ Giá chưa bao gồm 10% VAT
The prices and pictures are for reference/ Giá và hình ảnh mang tính chất minh họa

▸ **Description** *Tên hàng*	**Smart lock, Push Pull handles** *Khoá điện tử, tay nắm dạng kéo đẩy*
▸ **Main material** *Chất liệu chính*	**Aluminium alloy, mortise: SS304** *Hợp kim nhôm, thân khoá: Inox 304*
▸ **Unlocking methods** *Phương thức mở khoá*	**Face ID, fingerprint, PIN code, smart card, key, smarthome App*** *Nhận diện gương mặt, vân tay, mật mã, thẻ từ, chìa cơ, App smarthome**
▸ **Capacity** *Khả dụng*	**50 faces, 50 fingerprints, 100 PIN codes, 100 cards, 2 keys** *50 gương mặt, 50 vân tay, 100 mật mã, 100 thẻ từ, 2 chìa cơ*
▸ **Power supply** *Nguồn cấp*	**Lithium-ion battery 7.4V (rechargeable)** *Pin Lithium-ion 7.4V (có thể nạp lại)*
▸ **Application** *Ứng dụng*	**For doors with a thickness of: 38-52mm** *Sử dụng cho cửa với độ dày cánh: 38-52mm*

Model No. *Mã số*	Colour *Màu sắc*	Price/set *Giá bán/bộ*
713.59.333	**Black & grey** *Đen & xám*	15,000,000

Smarthome App
App smarthome

3D human face recognition
Nhận diện gương mặt

Biometric fingerprint scanner
Cảm biến vân tay sinh học

Mifare card (13.56MHz)
Thẻ từ chuẩn Mifare

PIN code
Mật mã

Mechanical key
Chìa cơ

Visual door viewer
Tích hợp mắt quan sát cửa

HD large screen
Màn hình quan sát HD cỡ lớn

Up to 300 users
Lên đến 300 người dùng

Hidden password
Chức năng ẩn mã số

Auto-lock function
Chức năng tự khoá

Anti-electric shock
Chống sốc điện áp

Alarm warning
Chức năng cảnh báo

Power supply: Lithium-ion 7.4V
Nguồn cấp: Pin Lithium-ion 7.4V

USB Type-C port for emergency power supply
Cổng USB Type-C cho nguồn khẩn cấp

***Smarthome App: the smart lock has a built-in Wi-Fi module, connect the smart lock to the Wi-Fi router**
**App smarthome: khoá có tích hợp module Wi-Fi, kết nối khoá tới thiết bị phát Wi-Fi*

Suitable for use on fire-resistant doors

▸ **Description** *Tên hàng*	**Smart lock, Push Pull handles** *Khoá điện tử, tay nắm dạng kéo đẩy*
▸ **Main material** *Chất liệu chính*	**Aluminium alloy, ABS plastic** *Hợp kim nhôm, nhựa ABS*
▸ **Unlocking methods** *Phương thức mở khoá*	**Fingerprint, PIN code, card, key** *Vân tay, mật mã, thẻ từ, chìa cơ*
▸ **Capacity** *Khả dụng*	**100 fingerprints, 4 PIN codes, 100 cards, 2 keys** *100 vân tay, 4 mật mã, 100 thẻ từ và 2 chìa cơ*
▸ **Application** *Ứng dụng*	**For use on fire-resistant doors with a door thickness of: 38-52mm** *Sử dụng cho cửa chậm cháy với độ dày cửa: 38-52mm*

Model No. *Mã số*	Colour *Màu sắc*	Price/set *Giá bán/bộ*
613.92.323	**Champagne gold** *Vàng rượu vang*	10,500,000

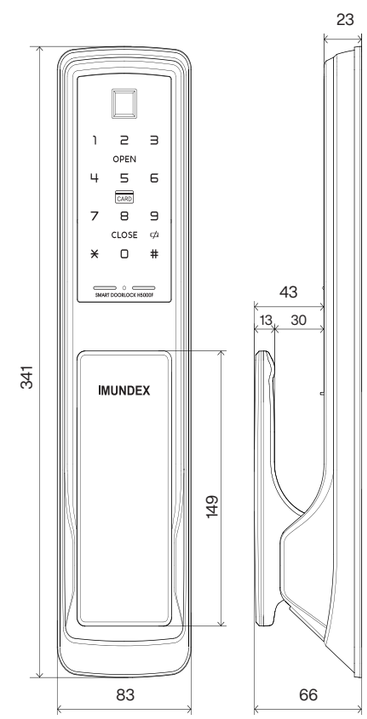

Biometric fingerprint scanner
Cảm biến vân tay sinh học

Mifare card (13.56MHz)
Thẻ từ chuẩn Mifare

PIN code
Mật mã

Mechanical key
Chìa cơ

Up to 200 users
Lên đến 200 người dùng

Hidden password
Chức năng ẩn mã số

Automatic mortise lock
Thân khoá tự động

Auto-lock function
Chức năng tự khoá

Anti-electric shock
Chống sốc điện áp

Alarm warning
Chức năng cảnh báo

Power supply: 4 AA Alkaline batteries
Nguồn cấp: 4 viên Pin kiềm AA

9V battery port for emergency power supply
Cổng PIN 9V cho nguồn khẩn cấp

The prices are excluded 10% VAT/ Giá chưa bao gồm 10% VAT
The prices and pictures are for reference/ Giá và hình ảnh mang tính chất minh họa

▸ **Description** *Tên hàng*	**Smart lock** *Khoá điện tử*
▸ **Main material** *Chất liệu chính*	**Aluminium alloy, mortise: SS304** *Hợp kim nhôm, thân khoá: Inox 304*
▸ **Unlocking methods** *Phương thức mở khoá*	**Fingerprint, PIN code, MF card, key, smarthome App*** *Vân tay, mật mã, thẻ từ MF, chìa cơ, App smarthome**
▸ **Capacity** *Khả dụng*	**Max 300 users** *Tối đa 300 người dùng*
▸ **Application** *Ứng dụng*	**For use on smoke or fire resistant doors with a door thickness of: 38-52mm** *Sử dụng cho cửa chống khói hoặc chống cháy với độ dày cửa: 38-52mm*

Model No. *Mã số*	Colour *Màu sắc*	Unlocking methods *Chế độ mở khóa*	Price/set *Giá bán/bộ*
713.99.230	Satin black *Đen mờ*	App, fingerprint, PIN, card, key *App, vân tay, mật mã, thẻ từ, chìa cơ*	6,700,000
713.92.232	Satin black *Đen mờ*	Fingerprint, PIN, card, key *Vân tay, mật mã, thẻ từ, chìa cơ*	6,800,000
713.92.230	Satin black *Đen mờ*	Fingerprint, PIN, card, key *Vân tay, mật mã, thẻ từ, chìa cơ*	6,100,000
713.91.230	Satin black *Đen mờ*	PIN code, card, key *Mật mã, thẻ từ, chìa cơ*	5,300,000

***To use smarthome App in IOS or Android, should buy a smarthome gateway. The smart lock can be controlled from anywhere with an Internet connection.**
**Để sử dụng App smarthome (hệ điều hành IOS hoặc Android), phải mua thêm bộ điều khiển trung tâm, có thể điều khiển khoá ở bất cứ đâu (nếu có kết nối Internet).*

Smarthome App
App smarthome

Biometric fingerprint scanner (one-touch unlock)
Cảm biến vân tay sinh học (một chạm để mở khoá)

Mifare card (13.56MHz)
Thẻ từ chuẩn Mifare

PIN code
Mật mã

Mechanical key
Chìa cơ

Up to 300 users
Lên đến 300 người dùng

Hidden password
Chức năng ẩn mã số

Auto-lock function
Chức năng tự khoá

Anti-electric shock
Chống sốc điện áp

Alarm warning
Chức năng cảnh báo

Power supply: 4 AA Alkaline batteries
Nguồn cấp: 4 viên Pin kiềm AA

Micro USB port for emergency power supply
Cổng micro USB cho nguồn khẩn cấp

Suitable for use on fire-resistant doors

▸ **Description** *Tên hàng*	**Smart lock** *Khoá điện tử*
▸ **Main material** *Chất liệu chính*	**Aluminium alloy, mortise: SS304** *Hợp kim nhôm, thân khóa: Inox 304*
▸ **Unlocking methods** *Phương thức mở khoá*	**Fingerprint, PIN code, MF card, key, smarthome App*** *Vân tay, mật mã, thẻ từ MF, chìa cơ, App smarthome**
▸ **Capacity** *Khả dụng*	**100 fingerprints, 100 PIN codes, 100 cards, 2 keys** *100 vân tay, 100 mật mã, 100 thẻ từ, 2 chìa cơ*
▸ **Application** *Ứng dụng*	**For use on fire-resistant doors with a door thickness of: 38-52mm** *Sử dụng cho cửa chậm cháy với độ dày cửa: 38-52mm*

Model No. *Mã số*	Colour *Màu sắc*	Price/set *Giá bán/bộ*
713.59.135	Satin black *Đen mờ*	5,600,000

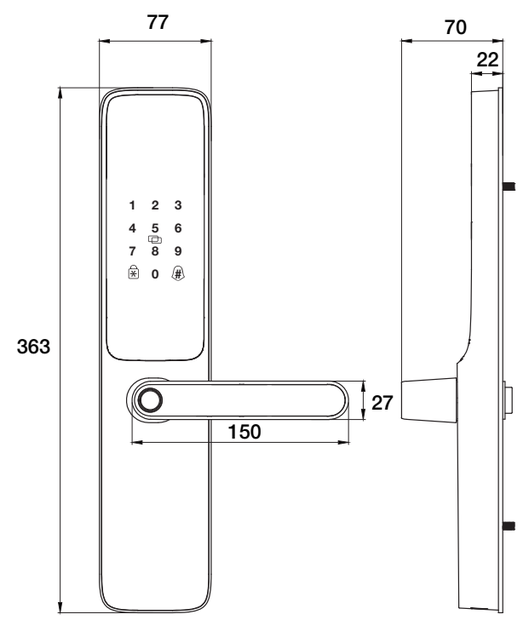

Smarthome App
App smarthome

Biometric fingerprint scanner (one-touch unlock)
Cảm biến vân tay sinh học (một chạm để mở khoá)

Mifare card (13.56MHz)
Thẻ từ chuẩn Mifare

PIN code
Mật mã

Mechanical key
Chìa cơ

Up to 300 users
Lên đến 300 người dùng

Hidden password
Chức năng ẩn mã số

Auto-lock function
Chức năng tự khoá

Anti-electric shock
Chống sốc điện áp

Alarm warning
Chức năng cảnh báo

Power supply: 4 AA Alkaline batteries
Nguồn cấp: 4 viên Pin kiềm AA

USB Type-C port for emergency power supply
Cổng USB Type-C cho nguồn khẩn cấp

***Smarthome App: the smart lock has a built-in Wi-Fi module, connect the smart lock to the Wi-Fi router**
**App smarthome: khoá có tích hợp module Wi-Fi, kết nối khoá tới thiết bị phát Wi-Fi*

The prices are excluded 10% VAT/ Giá chưa bao gồm 10% VAT
The prices and pictures are for reference/ Giá và hình ảnh mang tính chất minh họa

▸ **Description** *Tên hàng*	**Smart lock** *Khoá điện tử*
▸ **Main material** *Chất liệu chính*	**Aluminium alloy, mortise: SS304** *Hợp kim nhôm, thân khóa: Inox 304*
▸ **Unlocking methods** *Phương thức mở khoá*	**Fingerprint, PIN code, MF card, key, smarthome App*** *Vân tay, mật mã, thẻ từ MF, chìa cơ, App smarthome**
▸ **Capacity** *Khả dụng*	**100 fingerprints, 100 PIN codes, 100 cards, 2 keys** *100 vân tay, 100 mật mã, 100 thẻ từ, 2 chìa cơ*
▸ **Application** *Ứng dụng*	**For use on fire-resistant doors with a door thickness of: 38-52mm** *Sử dụng cho cửa chậm cháy với độ dày cửa: 38-52mm*

Model No. *Mã số*	Colour *Màu sắc*	Price/set *Giá bán/bộ*
713.59.139	Satin black *Đen mờ*	4,000,000

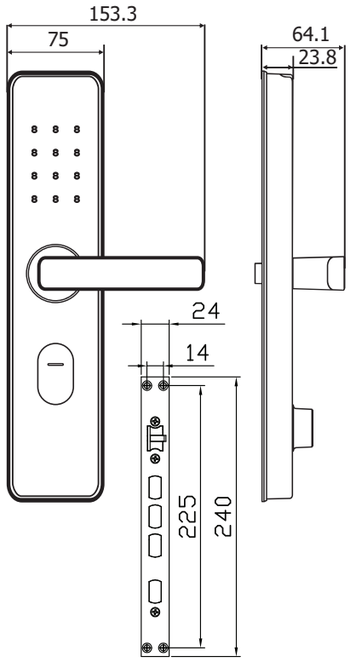

Smarthome App
App smarthome

Biometric fingerprint scanner (one-touch unlock)
Cảm biến vân tay sinh học (một chạm để mở khoá)

Mifare card (13.56MHz)
Thẻ từ chuẩn Mifare

PIN code
Mật mã

Mechanical key
Chìa cơ

Up to 300 users
Lên đến 300 người dùng

Hidden password
Chức năng ẩn mã số

Auto-lock function
Chức năng tự khoá

Anti-electric shock
Chống sốc điện áp

Alarm warning
Chức năng cảnh báo

Power supply: 4 AA Alkaline batteries
Nguồn cấp: 4 viên Pin kiềm AA

USB Type-C port for emergency power supply
Cổng USB Type-C cho nguồn khẩn cấp

***Smarthome App: the smart lock has a built-in Wi-Fi module, connect the smart lock to the Wi-Fi router**
**App smarthome: khoá có tích hợp module Wi-Fi, kết nối khoá tới thiết bị phát Wi-Fi*

Suitable for use on fire-resistant doors

▸ **Description** *Tên hàng*	**Smart lock** *Khoá điện tử*
▸ **Main material** *Chất liệu chính*	**Aluminium alloy, ABS plastic** *Hợp kim nhôm, nhựa ABS*
▸ **Unlocking methods** *Phương thức mở khoá*	**Fingerprint, PIN code, card, key** *Vân tay, mật mã, thẻ, chìa*
▸ **Capacity** *Khả dụng*	**100 fingerprints, 1 PIN code, 50 cards and 2 keys** *100 vân tay, 1 mật mã, 50 thẻ từ và 2 chìa cơ*
▸ **Application** *Ứng dụng*	**For use on fire-resistant doors with a door thickness of: 38-52mm** *Sử dụng cho cửa chậm cháy với độ dày cửa: 38-52mm*

Model No. *Mã số*	Finish *Bề mặt*	Price/set *Giá bán/bộ*
613.92.218	Black & silver *Màu đen & bạc*	10,000,000
613.92.318	Black & champagne *Màu đen & champagne*	10,500,000

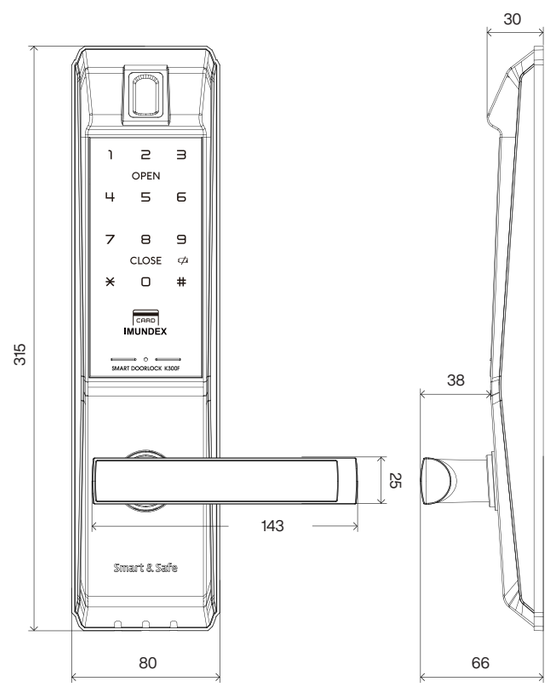

Biometric fingerprint scanner
Cảm biến vân tay sinh học

Mifare card (13.56MHz)
Thẻ từ chuẩn Mifare

PIN code
Mật mã

Mechanical key
Chìa cơ

Up to 150 users
Lên đến 150 người dùng

Hidden password
Chức năng ẩn mã số

Automatic mortise lock
Thân khoá tự động

Auto-lock function
Chức năng tự khoá

Anti-electric shock
Chống sốc điện áp

Alarm warning
Chức năng cảnh báo

Power supply: 4 AA Alkaline batteries
Nguồn cấp: 4 viên Pin kiềm AA

9V battery port for emergency power supply
Cổng PIN 9V cho nguồn khẩn cấp

The prices are excluded 10% VAT/ Giá chưa bao gồm 10% VAT
The prices and pictures are for reference/ Giá và hình ảnh mang tính chất minh họa

- **Description** — **Smart lock**
  Tên hàng — *Khoá điện tử*
- **Main material** — **Aluminium alloy, ABS plastic**
  Chất liệu chính — *Hợp kim nhôm, nhựa ABS*
- **Unlocking methods** — **PIN code, card, key**
  Phương thức mở khoá — *Mật mã, thẻ, chìa*
- **Capacity** — **1 PIN code, 50 cards and 2 keys**
  Khả dụng — *1 mật mã, 50 thẻ từ và 2 chìa cơ*
- **Application** — **For use on smoke or fire resistant doors with a door thickness of: 38-52mm**
  Ứng dụng — *Sử dụng cho cửa chống khói hoặc chống cháy với độ dày cửa: 38-52mm*

Model No. *Mã số*	Finish *Bề mặt*	Price/set *Giá bán/bộ*
613.91.218	Black & silver *Màu đen & bạc*	8,000,000
613.91.318	Black & champagne *Màu đen & champagne*	8,900,000

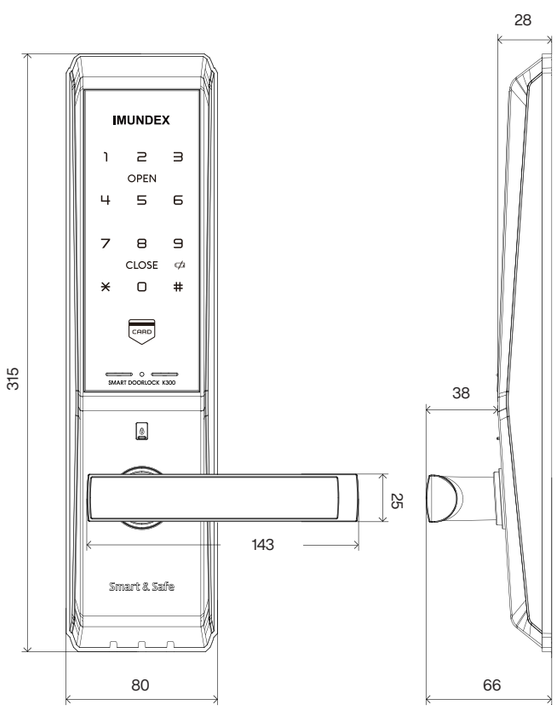

Mifare card (13.56MHz)
Thẻ từ chuẩn Mifare

PIN code
Mật mã

Mechanical key
Chìa cơ

Up to 50 users
Lên đến 50 người dùng

Hidden password
Chức năng ẩn mã số

Automatic mortise lock
Thân khoá tự động

Auto-lock function
Chức năng tự khoá

Anti-electric shock
Chống sốc điện áp

Alarm warning
Chức năng cảnh báo

Power supply: 4 AA Alkaline batteries
Nguồn cấp: 4 viên Pin kiềm AA

9V battery port for emergency power supply
Cổng PIN 9V cho nguồn khẩn cấp

Suitable for use on fire-resistant doors

The prices are excluded 10% VAT/ Giá chưa bao gồm 10% VAT
The prices and pictures are for reference/ Giá và hình ảnh mang tính chất minh họa

HINGES

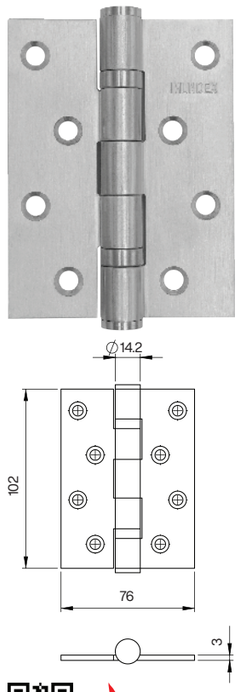

- **Description** — **Ball bearing hinge**
  Tên hàng — *Bản lề bi*
- **Finish** — **Satin**
  Bề mặt — *Bề mặt mờ*
- **Durability** — **200,000 cycles**
  Độ bền — *200,000 vòng*

Model No. *Mã số*	Main material *Chất liệu chính*	Overall dimensions *Kích thước tổng thể (HxWxT)*	Number of ball bearings *Số vòng bi*	Price/pc *Giá bán/cái*
701.12.200	**SS304** *Inox 304*	102x76x2.5mm	**2**	130,000
701.12.100**	**SS304** *Inox 304*	102x76x3.0mm	**2**	150,000
701.14.100	**SS304** *Inox 304*	102x76x3.0mm	**4**	155,000
701.32.100*	**SS316** *Inox 316*	102x76x3.0mm	**2**	210,000

The prices are excluded 10% VAT/ Giá chưa bao gồm 10% VAT
The prices and pictures are for reference/ Giá và hình ảnh mang tính chất minh họa

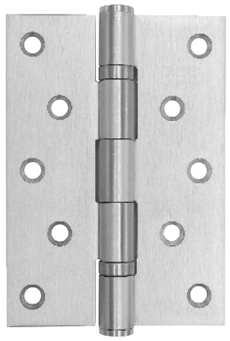

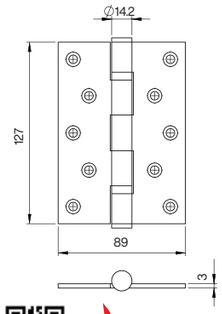

- **Description** — **Ball bearing hinge**
  Tên hàng — *Bản lề bi*
- **Finish** — **Satin**
  Bề mặt — *Bề mặt mờ*
- **Durability** — **200,000 cycles**
  Độ bền — *200,000 vòng*

Model No. *Mã số*	Main material *Chất liệu chính*	Overall dimensions *Kích thước tổng thể (HxWxT)*	Number of ball bearings *Số vòng bi*	Price/pc *Giá bán/cái*
701.12.900*	**SS304** *Inox 304*	127x89x3.0mm	**2**	180,000
701.14.900*	**SS304** *Inox 304*	127x89x3.0mm	**4**	190,000
701.32.900	**SS316** *Inox 316*	127x89x3.0mm	**2**	270,000

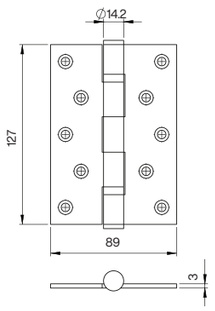

- **Description** — **Ball bearing hinge**
  Tên hàng — *Bản lề bi*
- **Main material** — **SS304**
  Chất liệu chính — *Inox 304*
- **Finish** — **Polished gold PVD**
  Bề mặt — *Mạ màu vàng bóng PVD*
- **Durability** — **200,000 cycles**
  Độ bền — *200,000 vòng*

Model No. *Mã số*	Overall dimensions *Kích thước tổng thể (HxWxT)*	Number of ball bearings *Số vòng bi*	Price/pc *Giá bán/cái*
701.12.170	102x76x3.0mm	**2**	220,000
701.12.970	127x89x3.0mm	**2**	290,000

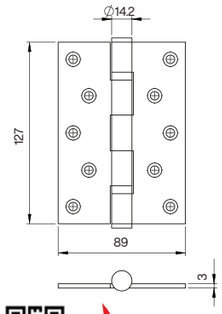

- **Description** — **Ball bearing hinge**
  Tên hàng — *Bản lề bi*
- **Main material** — **SS304**
  Chất liệu chính — *Inox 304*
- **Finish** — **Satin black**
  Bề mặt — *Mạ màu đen mờ*
- **Durability** — **200,000 cycles**
  Độ bền — *200,000 vòng*

Model No. *Mã số*	Overall dimensions *Kích thước tổng thể (HxWxT)*	Number of ball bearings *Số vòng bi*	Price/pc *Giá bán/cái*
701.12.150	102x76x3.0mm	**2**	190,000
701.12.950	127x89x3.0mm	**2**	230,000

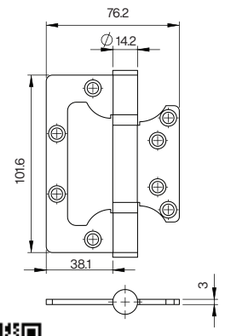

- **Description** — **Flush hinge**
  Tên hàng — *Bản lề âm dương*
- **Main material** — **SS304**
  Chất liệu chính — *Inox 304*
- **Finish** — **Satin**
  Bề mặt — *Bề mặt mờ*
- **Durability** — **200,000 cycles**
  Độ bền — *200,000 vòng*

Model No. *Mã số*	Overall dimensions *Kích thước tổng thể (HxWxT)*	Number of ball bearings *Số vòng bi*	Price/pc *Giá bán/cái*
701.17.140	101.6x76.2x3mm	**2**	110,000
701.17.940	125x79.2x3mm	**2**	140,000

** Test report ** Certificate* *Suitable for use on fire-resistant doors*

The prices are excluded 10% VAT/ Giá chưa bao gồm 10% VAT
The prices and pictures are for reference/ Giá và hình ảnh mang tính chất minh họa

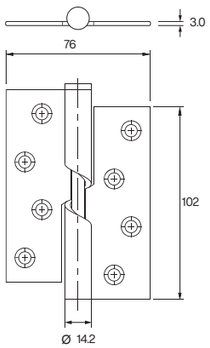

- **Description** — **Rising hinge**
  Tên hàng — *Bản lề nâng hạ*
- **Main material** — **SS304**
  Chất liệu chính — *Inox 304*
- **Finish** — **Satin**
  Bề mặt — *Bề mặt mờ*
- **Durability** — **200,000 cycles**
  Độ bền — *200,000 vòng*

Model No. *Mã số*	Overall dimensions *Kích thước tổng thể (HxWxT)*	Price/pc *Giá bán/cái*
701.11.102	102x76x3mm	190,000

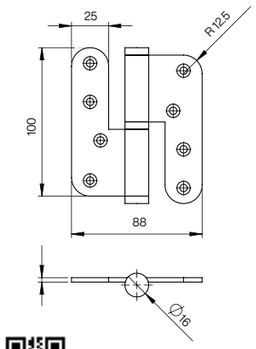

- **Description** — **Lift-off hinge**
  Tên hàng — *Bản lề cối*
- **Main material** — **SS304**
  Chất liệu chính — *Inox 304*
- **Finish** — **Satin**
  Bề mặt — *Bề mặt mờ*
- **Durability** — **200,000 cycles**
  Độ bền — *200,000 vòng*

Model No. *Mã số*	Overall dimensions *Kích thước tổng thể (HxWxT)*	Price/pc *Giá bán/cái*
701.13.103	100x88x3mm	210,000

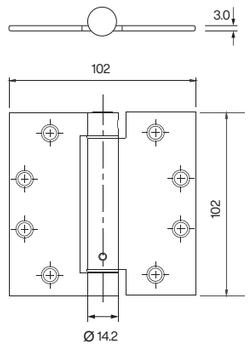

- **Description** — **Single action spring hinge**
  Tên hàng — *Bản lề bật 1 chiều*
- **Main material** — **SS304**
  Chất liệu chính — *Inox 304*
- **Finish** — **Satin**
  Bề mặt — *Bề mặt mờ*
- **Spring power** — **Adjustable**
  Lực lò xo — *Có điều chỉnh*

Model No. *Mã số*	Overall dimensions *Kích thước tổng thể (HxWxT)*	Price/pc *Giá bán/cái*
701.15.620	102x102x3mm	240,000

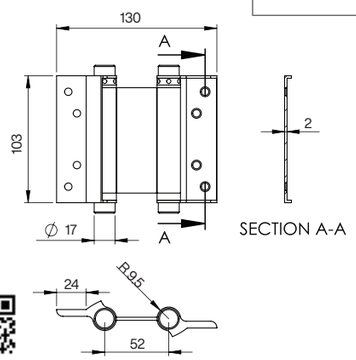

- **Description** — **Double action spring hinge**
  Tên hàng — *Bản lề bật 2 chiều*
- **Main material** — **SS304**
  Chất liệu chính — *Inox 304*
- **Finish** — **Satin**
  Bề mặt — *Bề mặt mờ*
- **Spring power** — **Adjustable**
  Lực lò xo — *Có điều chỉnh*

Model No. *Mã số*	Overall dimensions *Kích thước tổng thể (HxWxT)*	Price/pc *Giá bán/cái*
701.15.630	103x130x2mm	400,000

** Test report ** Certificate* *Suitable for use on fire-resistant doors*

The prices are excluded 10% VAT/ Giá chưa bao gồm 10% VAT
The prices and pictures are for reference/ Giá và hình ảnh mang tính chất minh họa

- **Description** — **Concealed hinge**
  Tên hàng — *Bản lề âm*
- **Main material** — **Zinc alloy**
  Chất liệu chính — *Hợp kim kẽm*
- **Max loading weight** — **60kg/pair**
  Tải trọng tối đa — *60kg/cặp*
- **Adjustment facility** — **3D adjustable**
  Khả năng điều chỉnh — *Điều chỉnh 3 chiều*

Model No. *Mã số*	Overall dimensions *Kích thước tổng thể (HxW)*	Finish *Bề mặt*	Price/pc *Giá bán/cái*
701.46.550	**For frame: 135x30mm** **For door: 135x28mm** *Cho khung: 135x30mm* *Cho cánh: 135x28mm*	**Satin black** *Mạ màu đen mờ*	600,000
701.46.950		**Matt chrome plated** *Mạ crom mờ*	600,000

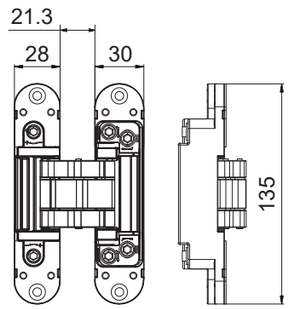

Door leaf Door frame

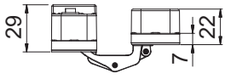

- **Description** — **Concealed hinge**
  Tên hàng — *Bản lề âm*
- **Main material** — **SS304**
  Chất liệu chính — *Inox 304*
- **Finish** — **Satin**
  Bề mặt — *Bề mặt mờ*
- **Adjustment facility** — **3D adjustable**
  Khả năng điều chỉnh — *Điều chỉnh 3 chiều*

Model No. *Mã số*	Overall dimensions *Kích thước tổng thể (HxW)*	Max loading weight *Tải trọng tối đa*	Price/pc *Giá bán/cái*
701.16.408	160x29mm	**120kg/pair** *120kg/cặp*	2,800,000

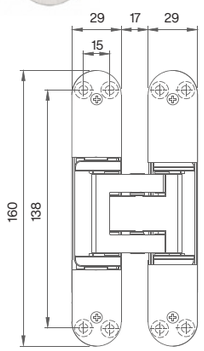

- **Description** — **Concealed hinge**
  Tên hàng — *Bản lề âm*
- **Main material** — **SS304**
  Chất liệu chính — *Inox 304*
- **Finish** — *Satin*
  Bề mặt — *Bề mặt mờ*
- **Adjustment facility** — **2D adjustable**
  Khả năng điều chỉnh — *Điều chỉnh 2 chiều*

Model No. *Mã số*	Overall dimensions *Kích thước tổng thể (HxW)*	Max loading weight *Tải trọng tối đa*	Price/pc *Giá bán/cái*
701.16.308	112x29mm	**80kg/pair** *80kg/cặp*	1,750,000

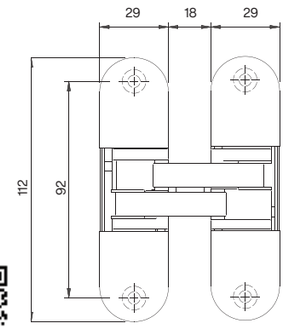

HINGES

** Test report ** Certificate* *Suitable for use on fire-resistant doors*

The prices are excluded 10% VAT/ Giá chưa bao gồm 10% VAT
The prices and pictures are for reference/ Giá và hình ảnh mang tính chất minh họa

LEVER **HANDLES** ON **BACKPLATE**

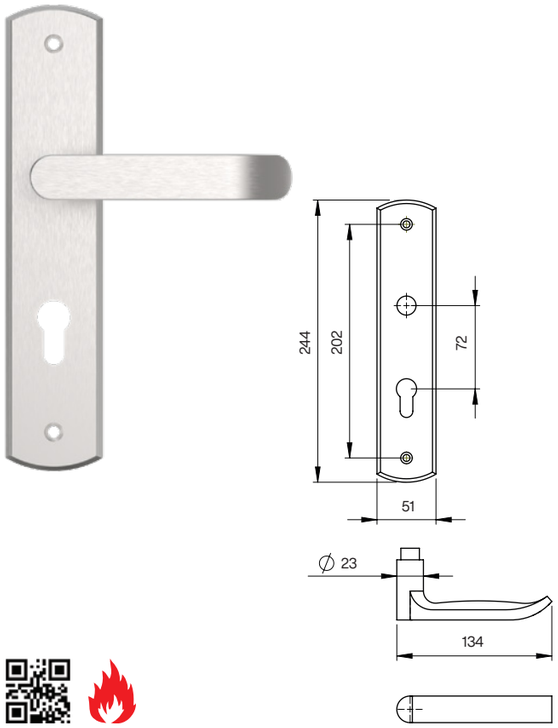

▸ **Description** *Tên hàng*	**Lever handle on backplate** *Tay nắm gạt nguyên thể*
▸ **Main material** *Chất liệu chính*	**SS304** *Inox 304*
▸ **Finish** *Bề mặt*	**Satin** *Bề mặt mờ*
▸ **C-C distance** *Khoảng cách tâm*	**72mm**
▸ **Durability** *Độ bền*	**200,000 cycles** *200,000 vòng*
▸ **Door thickness** *Độ dày cửa*	**35-52mm** *35-52mm*

Model No. *Mã số*	**Price/set** *Giá bán/bộ*
717.19.171	1,400,000

The prices are excluded 10% VAT/ Giá chưa bao gồm 10% VAT
The prices and pictures are for reference/ Giá và hình ảnh mang tính chất minh họa

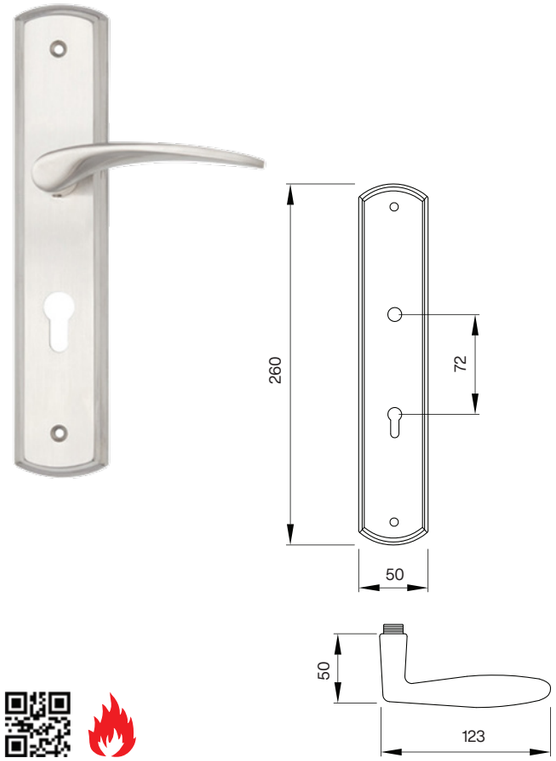

- **Description** — **Lever handle on backplate**
  Tên hàng — *Tay nắm gạt nguyên thể*
- **Main material** — **SS304**
  Chất liệu chính — *Inox 304*
- **Finish** — **Satin**
  Bề mặt — *Bề mặt mờ*
- **C-C distance** — **72mm**
  Khoảng cách tâm
- **Durability** — **200,000 cycles**
  Độ bền — *200,000 vòng*
- **Door thickness** — **35-52mm**
  Độ dày cửa — *35-52mm*

Model No. *Mã số*	Price/set *Giá bán/bộ*
717.17.186	1,300,000

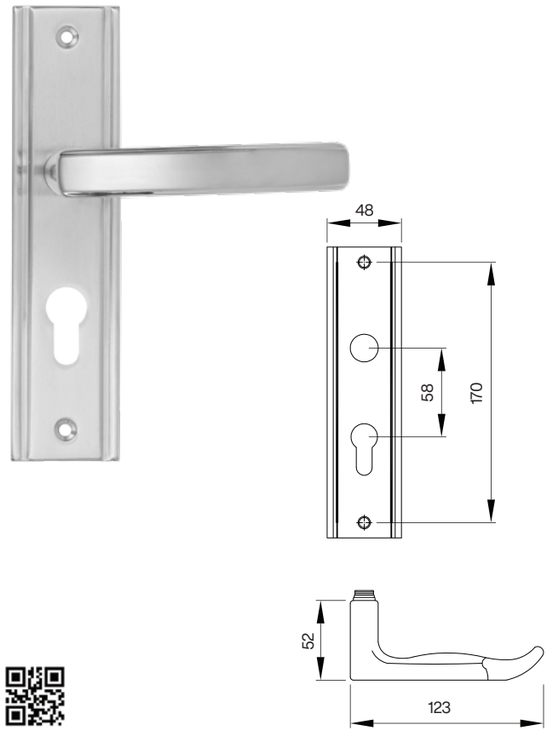

- **Description** — **Lever handle on backplate**
  Tên hàng — *Tay nắm gạt nguyên thể*
- **Main material** — **SS304**
  Chất liệu chính — *Inox 304*
- **Finish** — **Satin**
  Bề mặt — *Bề mặt mờ*
- **C-C distance** — **58mm**
  Khoảng cách tâm
- **Durability** — **200,000 cycles**
  Độ bền — *200,000 vòng*
- **Door thickness** — **35-52mm**
  Độ dày cửa — *35-52mm*

Model No. *Mã số*	Price/set *Giá bán/bộ*
717.19.100	1,200,000

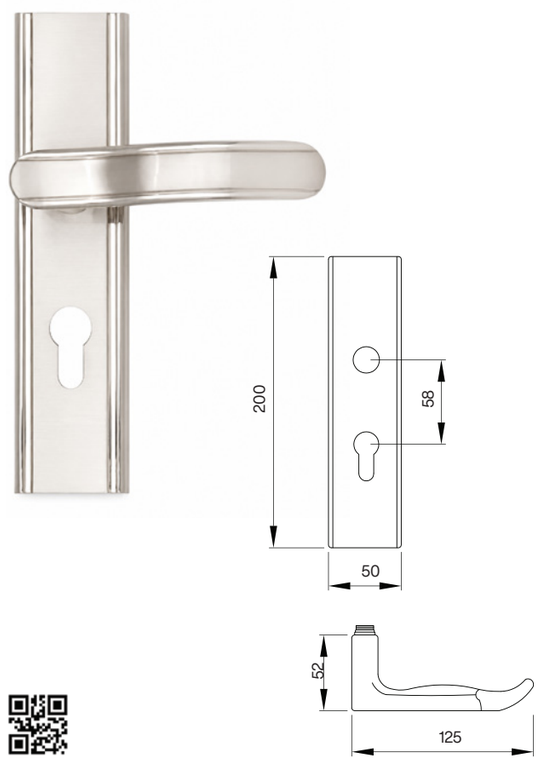

- **Description** — **Lever handle on backplate**
  Tên hàng — *Tay nắm gạt nguyên thể*
- **Main material** — **Zinc alloy**
  Chất liệu chính — *Hợp kim kẽm*
- **Finish** — **Satin nickel**
  Bề mặt — *Niken mờ*
- **C-C distance** — **58mm**
  Khoảng cách tâm
- **Durability** — **200,000 cycles**
  Độ bền — *200,000 vòng*
- **Door thickness** — **35-52mm**
  Độ dày cửa — *35-52mm*

Model No. *Mã số*	Price/set *Giá bán/bộ*
717.49.103	395,000

** Test report ** Certificate* *Suitable for use on fire-resistant doors*

The prices are excluded 10% VAT/ Giá chưa bao gồm 10% VAT
The prices and pictures are for reference/ Giá và hình ảnh mang tính chất minh họa

LEVER HANDLES

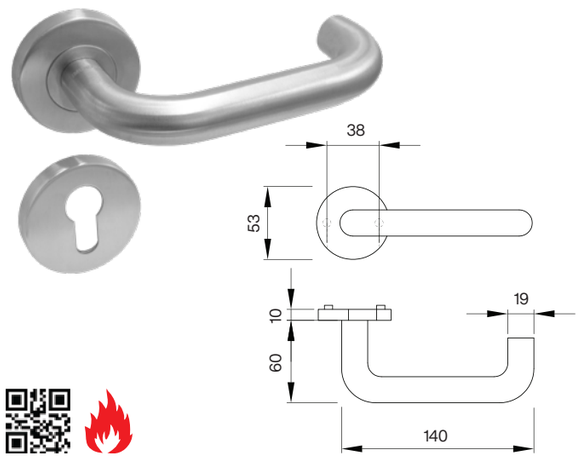

▸ **Description** *Tên hàng*	**Hollow lever handle** *Tay nắm gạt rỗng*
▸ **Main material** *Chất liệu chính*	**SS304** *Inox 304*
▸ **Durability** *Độ bền*	**200,000 cycles** *200,000 vòng*
▸ **Door thickness** *Độ dày cửa*	**35-52mm** *35-52mm*

Model No. *Mã số*	Finish *Bề mặt*	Price/set *Giá bán/bộ*
737.19.995*	**Satin** *Bề mặt mờ*	350,000

The prices are excluded 10% VAT/ Giá chưa bao gồm 10% VAT
The prices and pictures are for reference/ Giá và hình ảnh mang tính chất minh họa

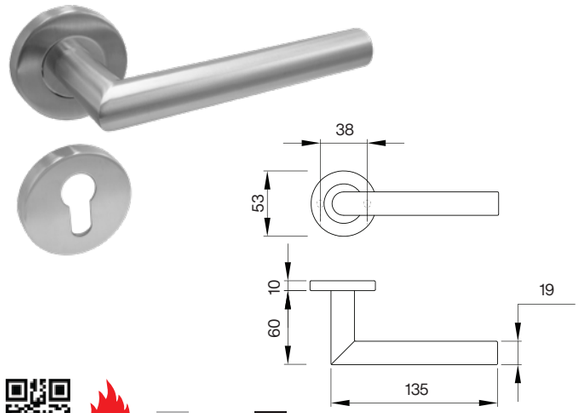

Satin Satin black

- **Description** — **Hollow lever handle**
  Tên hàng — *Tay nắm gạt rỗng*
- **Main material** — **SS304**
  Chất liệu chính — *Inox 304*
- **Durability** — **200,000 cycles**
  Độ bền — *200,000 vòng*
- **Door thickness** — **35-52mm**
  Độ dày cửa — *35-52mm*

Model No. *Mã số*	Finish *Bề mặt*	Price/set *Giá bán/bộ*
737.19.994*	Satin *Bề mặt mờ*	350,000
737.19.594	Satin black *Màu đen mờ*	540,000

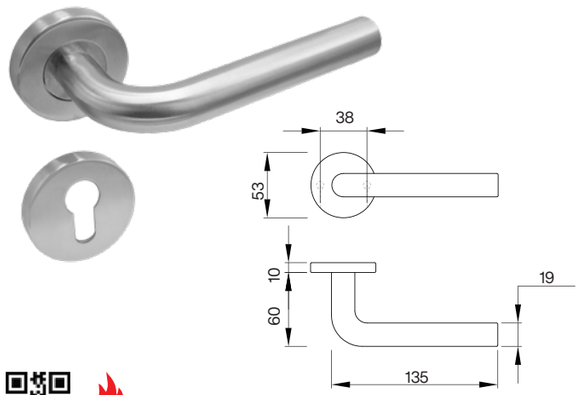

Satin Satin black

- **Description** — **Hollow lever handle**
  Tên hàng — *Tay nắm gạt rỗng*
- **Main material** — **SS304**
  Chất liệu chính — *Inox 304*
- **Durability** — **200,000 cycles**
  Độ bền — *200,000 vòng*
- **Door thickness** — **35-52mm**
  Độ dày cửa — *35-52mm*

Model No. *Mã số*	Finish *Bề mặt*	Price/set *Giá bán/bộ*
737.19.993*	Satin *Bề mặt mờ*	350,000
737.19.593	Satin black *Màu đen mờ*	540,000

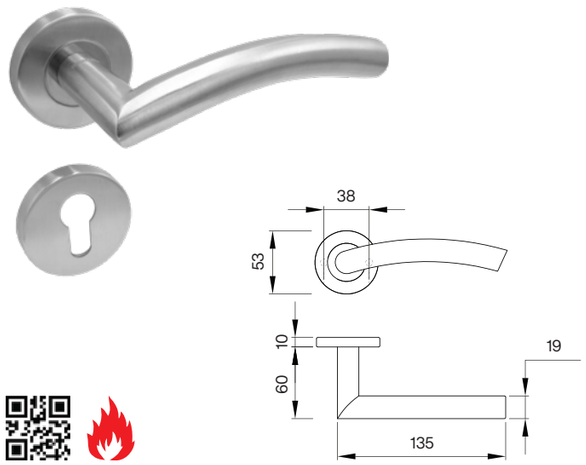

- **Description** — **Hollow lever handle**
  Tên hàng — *Tay nắm gạt rỗng*
- **Main material** — **SS304**
  Chất liệu chính — *Inox 304*
- **Durability** — **200,000 cycles**
  Độ bền — *200,000 vòng*
- **Door thickness** — **35-52mm**
  Độ dày cửa — *35-52mm*

Model No. *Mã số*	Finish *Bề mặt*	Price/set *Giá bán/bộ*
737.19.992	Satin *Bề mặt mờ*	350,000

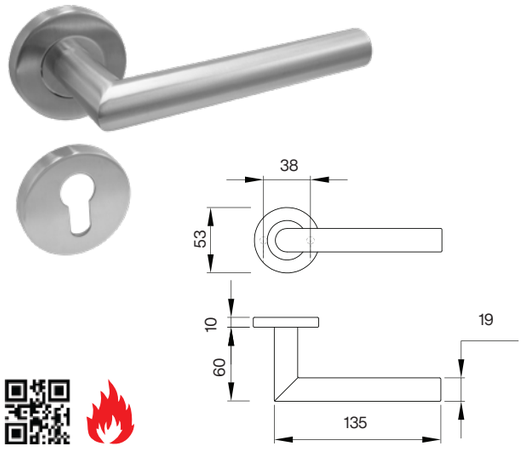

- **Description** — **Solid lever handle**
  Tên hàng — *Tay nắm gạt đặc*
- **Main material** — **SS304**
  Chất liệu chính — *Inox 304*
- **Durability** — **200,000 cycles**
  Độ bền — *200,000 vòng*
- **Door thickness** — **35-52mm**
  Độ dày cửa — *35-52mm*

Model No. *Mã số*	Finish *Bề mặt*	Price/set *Giá bán/bộ*
737.17.994	Satin *Bề mặt mờ*	960,000

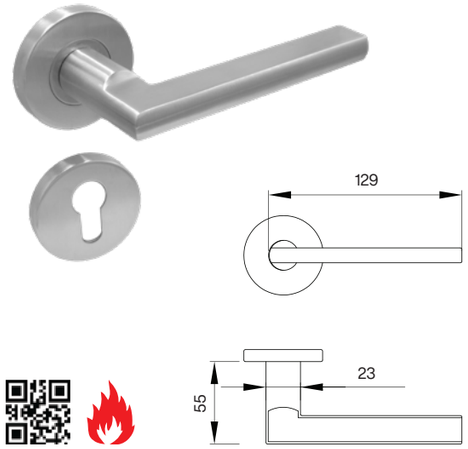

- **Description** — **Solid lever handle**
  Tên hàng — *Tay nắm gạt đặc*
- **Main material** — **SS304**
  Chất liệu chính — *Inox 304*
- **Durability** — **200,000 cycles**
  Độ bền — *200,000 vòng*
- **Door thickness** — **35-52mm**
  Độ dày cửa — *35-52mm*

Model No. *Mã số*	Finish *Bề mặt*	Price/set *Giá bán/bộ*
737.17.984	Satin *Bề mặt mờ*	910,000
737.17.584	Satin black *Màu đen mờ*	1,000,000

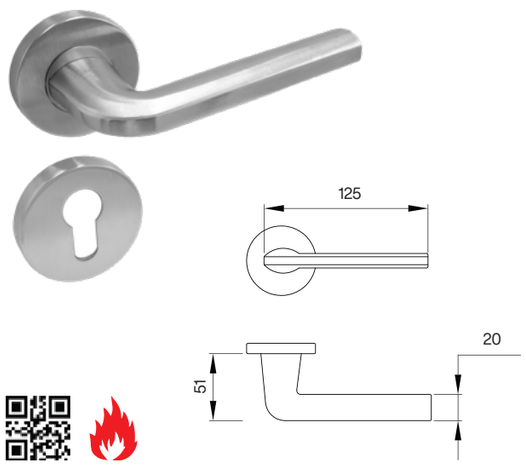

- **Description** — **Solid lever handle**
  Tên hàng — *Tay nắm gạt đặc*
- **Main material** — **SS304**
  Chất liệu chính — *Inox 304*
- **Durability** — **200,000 cycles**
  Độ bền — *200,000 vòng*
- **Door thickness** — **35-52mm**
  Độ dày cửa — *35-52mm*

Model No. *Mã số*	Finish *Bề mặt*	Price/set *Giá bán/bộ*
737.17.983	Satin *Bề mặt mờ*	910,000

** Test report ** Certificate Suitable for use on fire-resistant doors*

The prices are excluded 10% VAT/ Giá chưa bao gồm 10% VAT
The prices and pictures are for reference/ Giá và hình ảnh mang tính chất minh họa

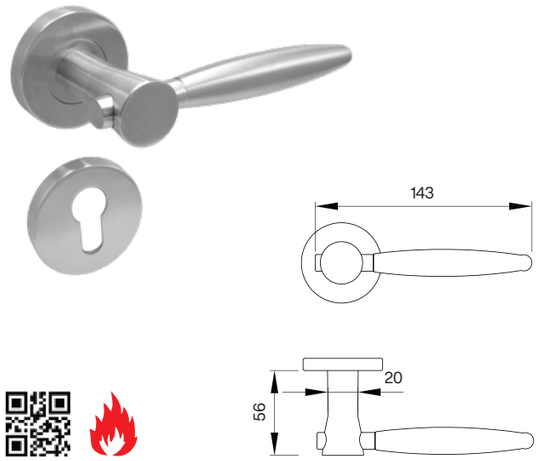

- **Description** — **Solid lever handle**
  Tên hàng — *Tay nắm gạt đặc*
- **Main material** — **SS304**
  Chất liệu chính — *Inox 304*
- **Durability** — **200,000 cycles**
  Độ bền — *200,000 vòng*
- **Door thickness** — **35-52mm**
  Độ dày cửa — *35-52mm*

Model No. *Mã số*	Finish *Bề mặt*	Price/set *Giá bán/bộ*
737.17.980	Satin *Bề mặt mờ*	1,030,000

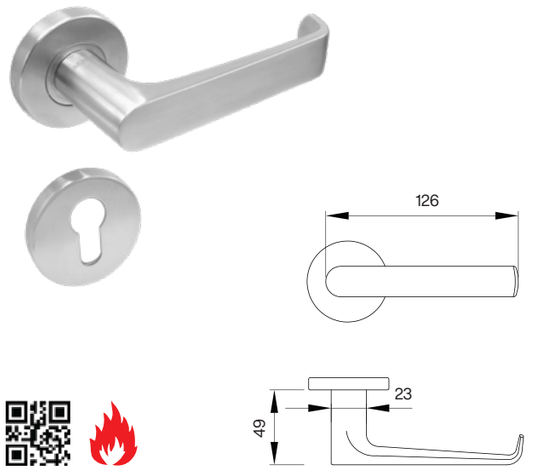

- **Description** — **Solid lever handle**
  Tên hàng — *Tay nắm gạt đặc*
- **Main material** — **SS304**
  Chất liệu chính — *Inox 304*
- **Durability** — **200,000 cycles**
  Độ bền — *200,000 vòng*
- **Door thickness** — **35-52mm**
  Độ dày cửa — *35-52mm*

Model No. *Mã số*	Finish *Bề mặt*	Price/set *Giá bán/bộ*
737.17.987	Satin *Bề mặt mờ*	900,000

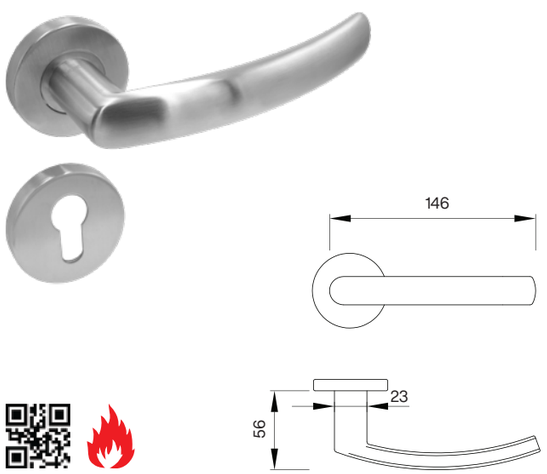

- **Description** — **Solid lever handle**
  Tên hàng — *Tay nắm gạt đặc*
- **Main material** — **SS304**
  Chất liệu chính — *Inox 304*
- **Durability** — **200,000 cycles**
  Độ bền — *200,000 vòng*
- **Door thickness** — **35-52mm**
  Độ dày cửa — *35-52mm*

Model No. *Mã số*	Finish *Bề mặt*	Price/set *Giá bán/bộ*
737.17.985	Satin *Bề mặt mờ*	1,020,000

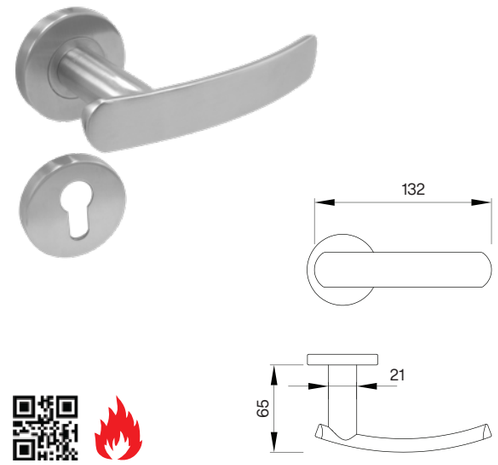

- **Description** — **Solid lever handle**
  Tên hàng — *Tay nắm gạt đặc*
- **Main material** — **SS304**
  Chất liệu chính — *Inox 304*
- **Durability** — **200,000 cycles**
  Độ bền — *200,000 vòng*
- **Door thickness** — **35-52mm**
  Độ dày cửa — *35-52mm*

Model No. *Mã số*	Finish *Bề mặt*	Price/set *Giá bán/bộ*
737.17.981	Satin *Bề mặt mờ*	930,000

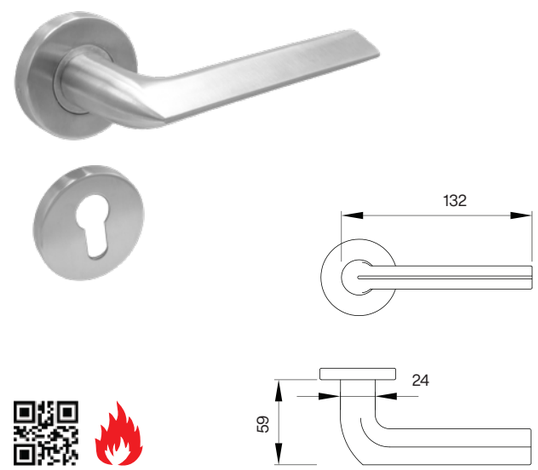

- **Description** — **Solid lever handle**
  Tên hàng — *Tay nắm gạt đặc*
- **Main material** — **SS304**
  Chất liệu chính — *Inox 304*
- **Durability** — **200,000 cycles**
  Độ bền — *200,000 vòng*
- **Door thickness** — **35-52mm**
  Độ dày cửa — *35-52mm*

Model No. *Mã số*	Finish *Bề mặt*	Price/set *Giá bán/bộ*
737.17.979	Satin *Bề mặt mờ*	1,000,000

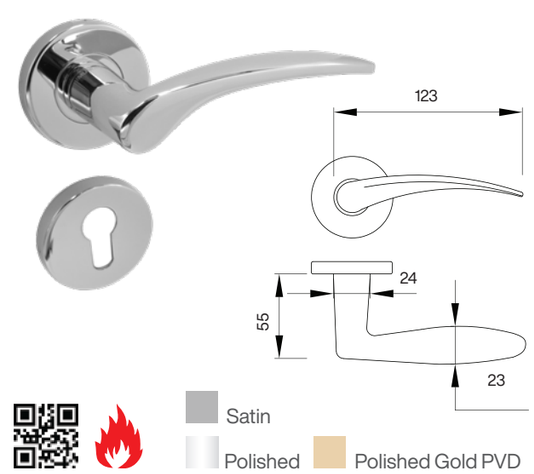

- **Description** — **Solid lever handle**
  Tên hàng — *Tay nắm gạt đặc*
- **Main material** — **SS304**
  Chất liệu chính — *Inox 304*
- **Durability** — **200,000 cycles**
  Độ bền — *200,000 vòng*
- **Door thickness** — **35-52mm**
  Độ dày cửa — *35-52mm*

Model No. *Mã số*	Finish *Bề mặt*	Price/set *Giá bán/bộ*
737.17.982	Satin *Bề mặt mờ*	820,000
737.17.282	Polished *Bề mặt bóng*	990,000
737.17.382	Polished gold PVD *Mạ màu vàng bóng PVD*	1,130,000

** Test report ** Certificate* *Suitable for use on fire-resistant doors*

The prices are excluded 10% VAT/ Giá chưa bao gồm 10% VAT
The prices and pictures are for reference/ Giá và hình ảnh mang tính chất minh họa

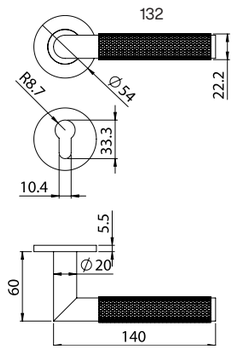

- **Description** — **Hollow knurled lever handle**
  Tên hàng — *Tay nắm gạt rỗng*
- **Main material** — **SS304**
  Chất liệu chính — *Inox 304*
- **Durability** — **200,000 cycles**
  Độ bền — *200,000 vòng*
- **Door thickness** — **35-52mm**
  Độ dày cửa — *35-52mm*

Model No. *Mã số*	Finish *Bề mặt*	Price/set *Giá bán/bộ*
737.19.975	Satin *Bề mặt mờ*	650,000

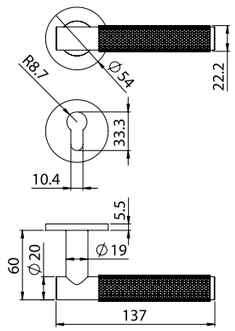

- **Description** — **Hollow knurled lever handle**
  Tên hàng — *Tay nắm gạt rỗng*
- **Main material** — **SS304**
  Chất liệu chính — *Inox 304*
- **Durability** — **200,000 cycles**
  Độ bền — *200,000 vòng*
- **Door thickness** — **35-52mm**
  Độ dày cửa — *35-52mm*

Model No. *Mã số*	Finish *Bề mặt*	Price/set *Giá bán/bộ*
737.19.976	Satin *Bề mặt mờ*	750,000

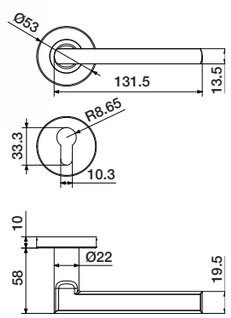

- **Description** — **Hollow lever handle**
  Tên hàng — *Tay nắm gạt rỗng*
- **Main material** — **SS304**
  Chất liệu chính — *Inox 304*
- **Durability** — **200,000 cycles**
  Độ bền — *200,000 vòng*
- **Door thickness** — **35-52mm**
  Độ dày cửa — *35-52mm*

Model No. *Mã số*	Finish *Bề mặt*	Price/set *Giá bán/bộ*
737.19.984	Satin *Bề mặt mờ*	520,000
737.19.584	Satin black *Màu đen mờ*	690,000

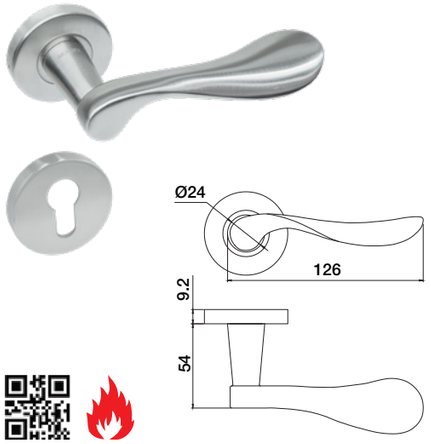

- **Description** — **Solid lever handle**
  Tên hàng — *Tay nắm gạt đặc*
- **Main material** — **SS304**
  Chất liệu chính — *Inox 304*
- **Durability** — **200,000 cycles**
  Độ bền — *200,000 vòng*
- **Door thickness** — **35-52mm**
  Độ dày cửa — *35-52mm*

Model No. *Mã số*	Finish *Bề mặt*	Price/set *Giá bán/bộ*
737.17.978	Satin *Bề mặt mờ*	820,000

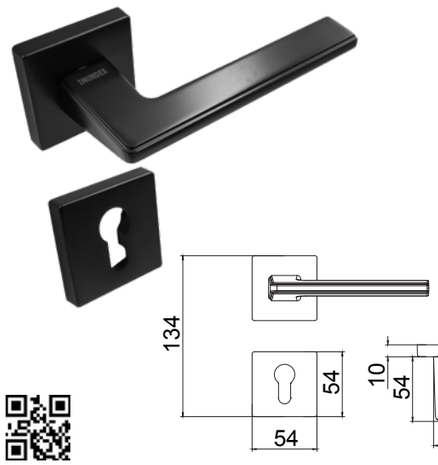

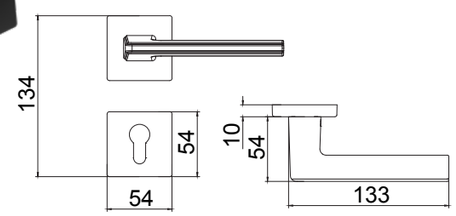

- **Description** — **Solid lever handle**
  Tên hàng — *Tay nắm gạt đặc*
- **Main material** — **Zinc alloy**
  Chất liệu chính — *Hợp kim kẽm*
- **Durability** — **200,000 cycles**
  Độ bền — *200,000 vòng*
- **Door thickness** — **35-50mm**
  Độ dày cửa — *35-50mm*

Model No. *Mã số*	Finish *Bề mặt*	Price/set *Giá bán/bộ*
737.47.550	Satin black *Màu đen mờ*	880,000

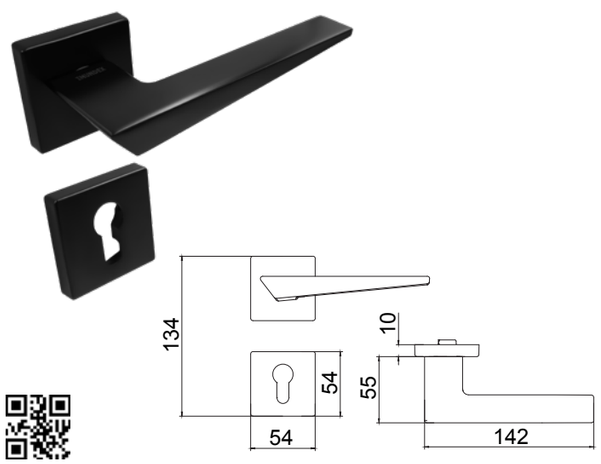

- **Description** — **Solid lever handle**
  Tên hàng — *Tay nắm gạt đặc*
- **Main material** — **Zinc alloy**
  Chất liệu chính — *Hợp kim kẽm*
- **Durability** — **200,000 cycles**
  Độ bền — *200,000 vòng*
- **Door thickness** — **35-50mm**
  Độ dày cửa — *35-50mm*

Model No. *Mã số*	Finish *Bề mặt*	Price/set *Giá bán/bộ*
737.47.551	Satin black *Màu đen mờ*	1,020,000

Please specify the door opening direction when ordering
Vui lòng kiểm tra hướng mở cửa trước khi đặt hàng

** Test report ** Certificate* *Suitable for use on fire-resistant doors*

The prices are excluded 10% VAT/ Giá chưa bao gồm 10% VAT
The prices and pictures are for reference/ Giá và hình ảnh mang tính chất minh họa

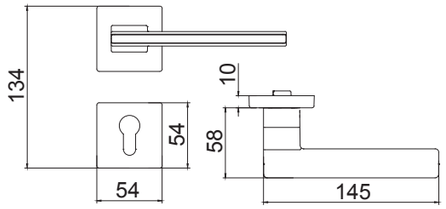

- **Description** — **Solid lever handle**
  Tên hàng — *Tay nắm gạt đặc*
- **Main material** — **Zinc alloy**
  Chất liệu chính — *Hợp kim kẽm*
- **Durability** — **200,000 cycles**
  Độ bền — *200,000 vòng*
- **Door thickness** — **35-50mm**
  Độ dày cửa — *35-50mm*

Model No. *Mã số*	Finish *Bề mặt*	Price/set *Giá bán/bộ*
737.47.552	**Satin black** *Màu đen mờ*	1,130,000

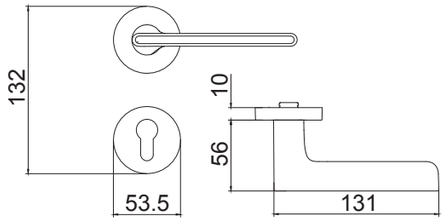

- **Description** — **Solid lever handle**
  Tên hàng — *Tay nắm gạt đặc*
- **Main material** — **Zinc alloy**
  Chất liệu chính — *Hợp kim kẽm*
- **Durability** — **200,000 cycles**
  Độ bền — *200,000 vòng*
- **Door thickness** — **35-50mm**
  Độ dày cửa — *35-50mm*

Model No. *Mã số*	Finish *Bề mặt*	Price/set *Giá bán/bộ*
737.47.553	**Satin black** *Màu đen mờ*	920,000

** Test report ** Certificate* *Suitable for use on fire-resistant doors*

The prices are excluded 10% VAT/ Giá chưa bao gồm 10% VAT
The prices and pictures are for reference/ Giá và hình ảnh mang tính chất minh họa

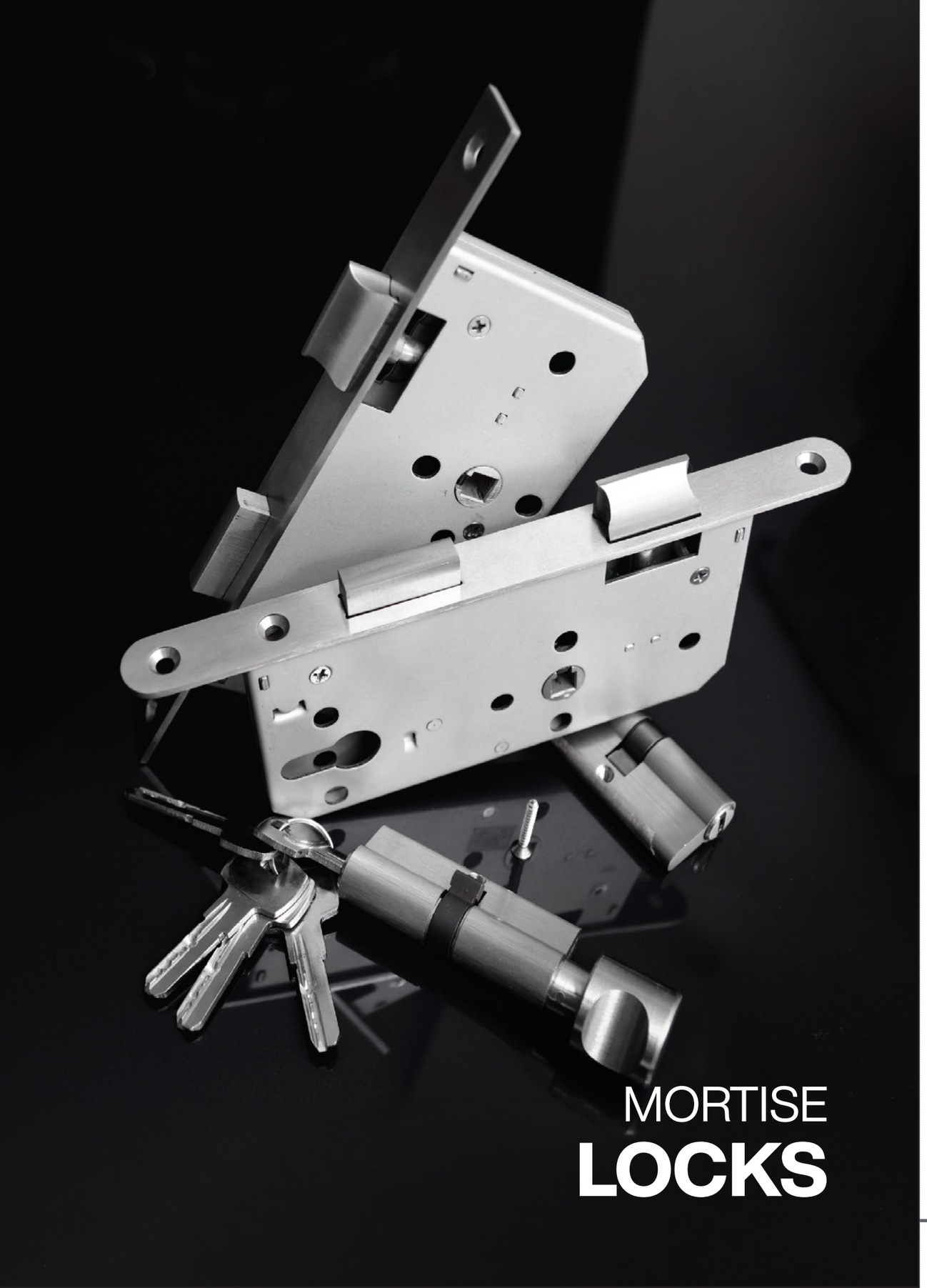

MORTISE LOCKS

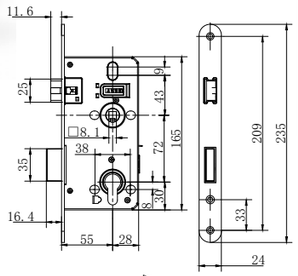

- **Description** — **Silent mortise lock for profile cylinder**
  Tên hàng — *Thân khóa siêu êm dùng với ruột khóa*
- **Main material** — **SS304**
  Chất liệu chính — *Inox 304*
- **Backset (A)** — **55mm**
  Khoảng cách A
- **C-C distance (B)** — **72mm**
  Khoảng cách tâm B
- **Durability** — **200,000 cycles**
  Độ bền — *200,000 vòng*

Model No. *Mã số*	Finish *Bề mặt*	Price/set *Giá bán/bộ*
747.11.190	Satin *Bề mặt mờ*	420,000
747.11.390	Polished gold PVD *Mạ màu vàng bóng PVD*	580,000
747.11.590	Satin black *Màu đen mờ*	450,000

Satin Polished gold Satin black

The prices are excluded 10% VAT/ Giá chưa bao gồm 10% VAT
The prices and pictures are for reference/ Giá và hình ảnh mang tính chất minh họa

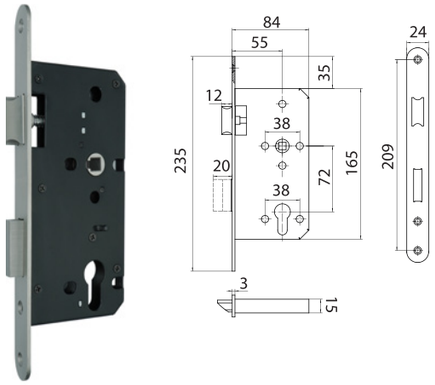

- **Description** — **Mortise lock for profile cylinder**
  Tên hàng — *Thân khóa dùng với ruột khóa*
- **Main material** — **SS304**
  Chất liệu chính — *Inox 304*
- **Finish** — **Passivation & black painted housing**
  Bề mặt — *Phủ "Passivation" và vỏ được sơn đen*
- **Backset (A)** — **55mm**
  Khoảng cách A
- **C-C distance (B)** — **72mm**
  Khoảng cách tâm B
- **Durability** — **200,000 cycles**
  Độ bền — *200,000 vòng*

Model No. *Mã số*	Price/set *Giá bán/bộ*
747.11.189	450,000

Suitable for use on outside doors
Phù hợp sử dụng cho cửa ngoài trời

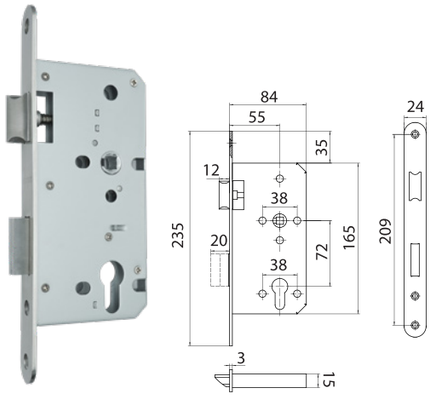

Satin Satin black

- **Description** — **Mortise lock for profile cylinder**
  Tên hàng — *Thân khóa dùng với ruột khóa*
- **Main material** — **SS304**
  Chất liệu chính — *Inox 304*
- **Backset (A)** — **55mm**
  Khoảng cách A
- **C-C distance (B)** — **72mm**
  Khoảng cách tâm B
- **Durability** — **200,000 cycles**
  Độ bền — *200,000 vòng*

Model No. *Mã số*	Finish *Bề mặt*	Price/set *Giá bán/bộ*
747.11.199	Satin *Bề mặt mờ*	410,000
747.11.599	Satin black *Màu đen mờ*	580,000

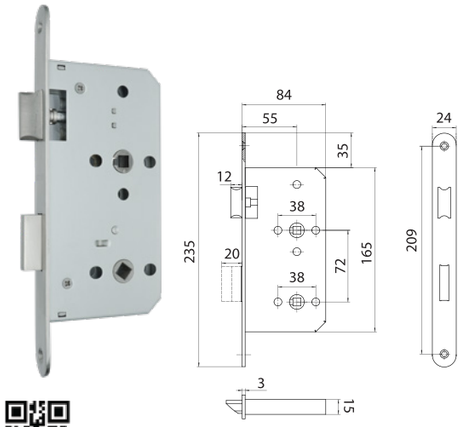

Satin Polished gold

- **Description** — **Mortise lock for bathroom**
  Tên hàng — *Thân khóa không dùng với ruột khóa*
- **Main material** — **SS304**
  Chất liệu chính — *Inox 304*
- **Backset (A)** — **55mm**
  Khoảng cách A
- **C-C distance (B)** — **72mm**
  Khoảng cách tâm B
- **Durability** — **200,000 cycles**
  Độ bền — *200,000 vòng*

Model No. *Mã số*	Finish *Bề mặt*	Price/set *Giá bán/bộ*
747.12.040	Satin *Bề mặt mờ*	410,000
747.12.340	Polished gold PVD *Mạ màu vàng bóng PVD*	510,000

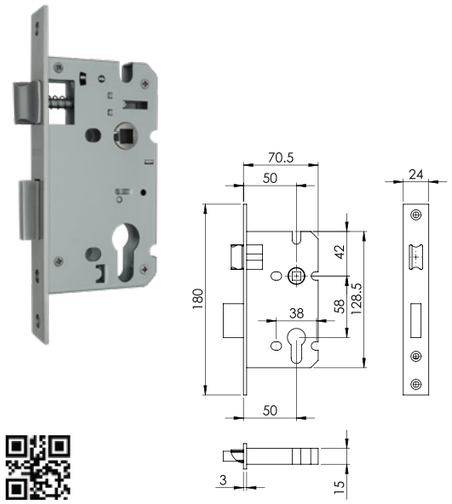

- **Description** — **Mortise lock for profile cylinder**
  Tên hàng — *Thân khóa dùng với ruột khóa*
- **Main material** — **SS201-J1**
  Chất liệu chính — *Inox 201-J1*
- **Finish** — **Satin**
  Bề mặt — *Bề mặt mờ*
- **Backset (A)** — **50mm**
  Khoảng cách A
- **C-C distance (B)** — **58mm**
  Khoảng cách tâm B
- **Durability** — **200,000 cycles**
  Độ bền — *200,000 vòng*

Model No. *Mã số*	Price/set *Giá bán/bộ*
747.31.100	182,000

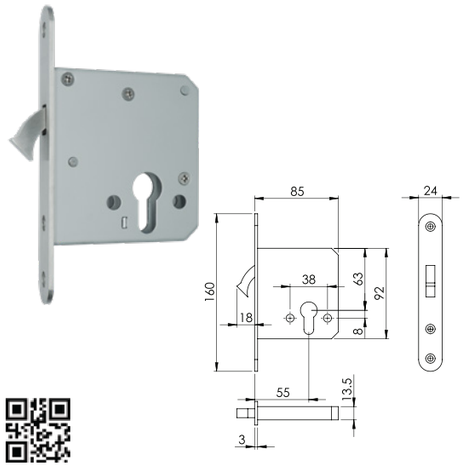

- **Description** — **Mortise lock for sliding door**
  Tên hàng — *Thân khóa cho cửa trượt*
- **Finish** — **Satin**
  Bề mặt — *Bề mặt mờ*
- **Backset (A)** — **55mm**
  Khoảng cách A
- **Durability** — **200,000 cycles**
  Độ bền — *200,000 vòng*

Model No. *Mã số*	Main material *Chất liệu chính*	Price/set *Giá bán/bộ*
747.15.610	SS304 *Inox 304*	370,000
747.25.610	SS304+zinc alloy *Inox 304+hợp kim kẽm*	312,000

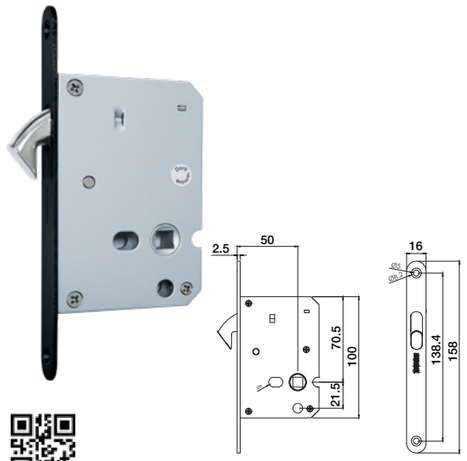

- **Description** — **Mortise lock for sliding door**
  Tên hàng — *Thân khóa cho cửa trượt*
- **Main material** — **SS304, zinc alloy**
  Chất liệu chính — *Inox 304, hợp kim kẽm*
- **Backset (A)** — **50mm**
  Khoảng cách A
- **Durability** — **200,000 cycles**
  Độ bền — *200,000 vòng*
- **Combined with concealed locks (item codes: 709.18.132, 709.18.532)**
  Được sử dụng kết hợp với khóa âm (mã số: 709.18.132, 709.18.532)

Model No. *Mã số*	Main material *Chất liệu chính*	Price/set *Giá bán/bộ*
747.26.010	Satin *Bề mặt mờ*	330,000
747.26.510	Satin black *Màu đen mờ*	480,000

** Test report ** Certificate Suitable for use on fire-resistant doors*

The prices are excluded 10% VAT/ Giá chưa bao gồm 10% VAT
The prices and pictures are for reference/ Giá và hình ảnh mang tính chất minh họa

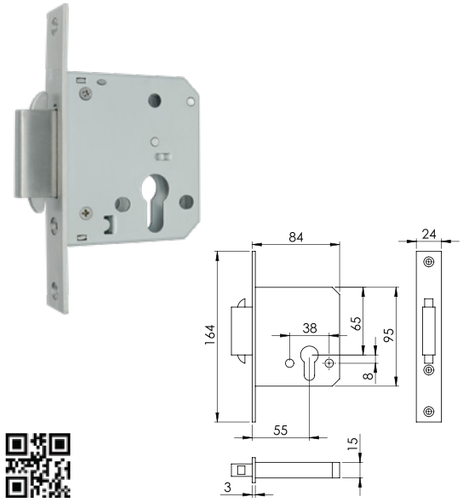

- **Description** — **Mortise lock for sliding door**
  Tên hàng — *Thân khóa cho cửa trượt*
- **Main material** — **SS304**
  Chất liệu chính — *Inox 304*
- **Finish** — **Satin**
  Bề mặt — *Bề mặt mờ*
- **Backset (A)** — **55mm**
  Khoảng cách A
- **Durability** — **200,000 cycles**
  Độ bền — *200,000 vòng*

Model No. *Mã số*	Price/set *Giá bán/bộ*
747.15.650	500,000

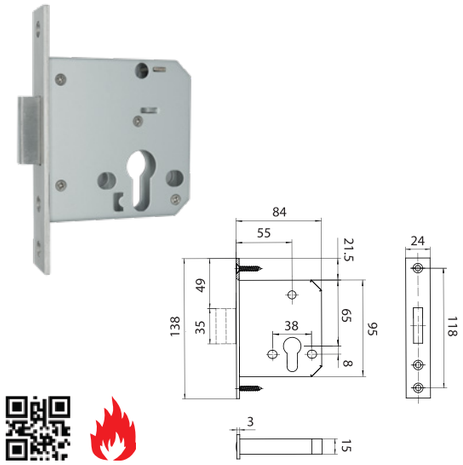

- **Description** — **Mortise deadbolt lock**
  Tên hàng — *Thân khóa chốt chết*
- **Main material** — **SS304**
  Chất liệu chính — *Inox 304*
- **Finish** — **Satin**
  Bề mặt — *Bề mặt mờ*
- **Backset (A)** — **55mm**
  Khoảng cách A
- **Durability** — **200,000 cycles**
  Độ bền — *200,000 vòng*

Model No. *Mã số*	Price/set *Giá bán/bộ*
747.15.600	300,000

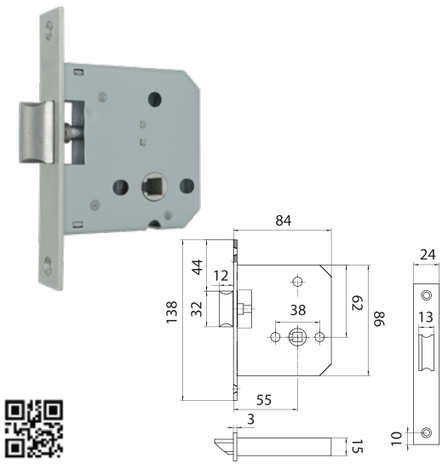

- **Description** — **Mortise latch lock**
  Tên hàng — *Thân khóa lưỡi gà không dùng ruột khóa*
- **Main material** — **SS304**
  Chất liệu chính — *Inox 304*
- **Finish** — **Satin**
  Bề mặt — *Bề mặt mờ*
- **Backset (A)** — **55mm**
  Khoảng cách A
- **Durability** — **200,000 cycles**
  Độ bền — *200,000 vòng*

Model No. *Mã số*	Price/set *Giá bán/bộ*
747.16.009	350,000

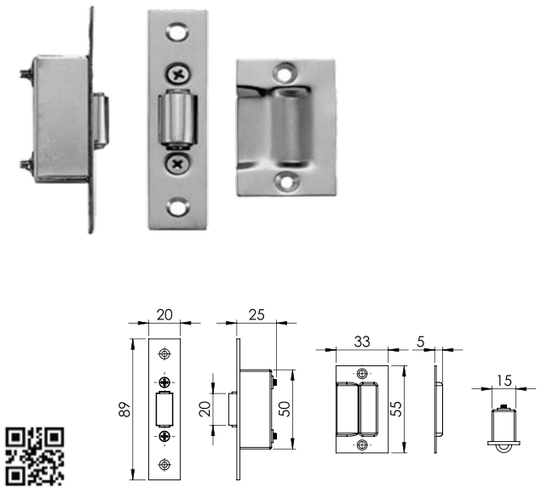

- **Description** — **Roller latch**
  Tên hàng — *Con lăn bật nhanh*
- **Main material** — **SS304**
  Chất liệu chính — *Inox 304*
- **Finish** — **Satin**
  Bề mặt — *Bề mặt mờ*
- **Durability** — **200,000 cycles**
  Độ bền — *200,000 vòng*

Model No. *Mã số*	Price/set *Giá bán/bộ*
747.15.646	200,000

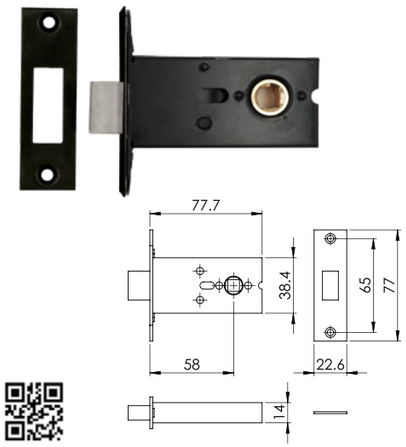

- **Description** — **Mortise deadbolt lock**
  Tên hàng — *Thân khóa chốt chết*
- **Main material** — **SS304**
  Chất liệu chính — *Inox 304*
- **Finish** — **Satin**
  Bề mặt — *Bề mặt mờ*
- **Backset (A)** — **58mm**
  Khoảng cách A
- **Durability** — **200,000 cycles**
  Độ bền — *200,000 vòng*

Model No. *Mã số*	Main material *Chất liệu chính*	Price/set *Giá bán/bộ*
747.15.645	**Satin** *Bề mặt mờ*	190,000
747.15.545	**Satin black** *Màu đen mờ*	260,000

** Test report ** Certificate* *Suitable for use on fire-resistant doors*

The prices are excluded 10% VAT/ Giá chưa bao gồm 10% VAT
The prices and pictures are for reference/ Giá và hình ảnh mang tính chất minh họa

PROFILE
CYLINDERS

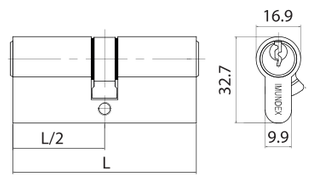

- **Description** — **Double cylinder**
  Tên hàng — *Ruột khóa 2 đầu chìa*
- **Main material** — **Brass**
  Chất liệu chính — *Đồng thau*
- **Application** — **Entrance door**
  Ứng dụng — *Cửa đi*
- **Key** — **5 normal keys**
  Chìa khóa — *5 chìa tiêu chuẩn*

Model No. *Mã số*	Length *Chiều dài*	Finish *Bề mặt*	Price/pc *Giá bán/cái*
757.92.065	65mm	Satin nickel *Niken mờ*	370,000
757.92.070	70mm	Satin nickel *Niken mờ*	380,000
757.92.075	75mm	Satin nickel *Niken mờ*	390,000
757.92.080	80mm	Satin nickel *Niken mờ*	410,000

The prices are excluded 10% VAT/ Giá chưa bao gồm 10% VAT
The prices and pictures are for reference/ Giá và hình ảnh mang tính chất minh họa

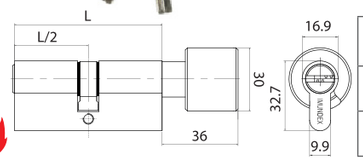

- **Description** — **Cylinder with round thumbturn**
  Tên hàng — *Ruột khóa 1 đầu chìa và 1 đầu vặn tròn*
- **Main material** — **Brass**
  Chất liệu chính — *Đồng thau*
- **Application** — **Bedroom door**
  Ứng dụng — *Cửa phòng ngủ*
- **Key** — **3 computer keys**
  Chìa khóa — *3 chìa vi tính*

Model No. *Mã số*	Length *Chiều dài*	Finish *Bề mặt*	Price/pc *Giá bán/cái*
757.03.465	65mm	**Satin nickel** *Niken mờ*	370,000
757.03.470	70mm	**Satin nickel** *Niken mờ*	380,000

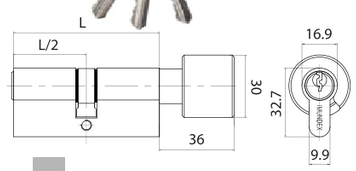

Satin nickel
Polished brass
Satin black

- **Description** — **Cylinder with round thumbturn**
  Tên hàng — *Ruột khóa 1 đầu chìa và 1 đầu vặn tròn*
- **Main material** — **Brass**
  Chất liệu chính — *Đồng thau*
- **Application** — **Bedroom door**
  Ứng dụng — *Cửa phòng ngủ*
- **Key** — **3 normal keys**
  Chìa khóa — *3 chìa tiêu chuẩn*

Model No. *Mã số*	Length *Chiều dài*	Finish *Bề mặt*	Price/pc *Giá bán/cái*
757.93.465	65mm	**Satin nickel** *Niken mờ*	460,000
757.93.470	70mm	**Satin nickel** *Niken mờ*	470,000
757.93.475	75mm	**Satin nickel** *Niken mờ*	480,000
757.93.370	70mm	**Polished brass** *Màu đồng thau bóng*	490,000
757.93.570	70mm	**Satin black** *Mạ màu đen mờ*	620,000

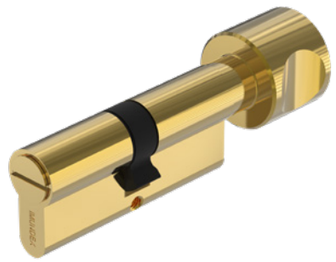

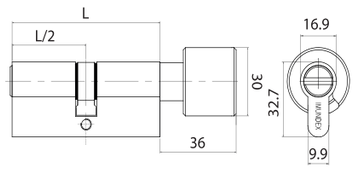

Satin nickel
Polished brass
Satin black

- **Description** — **Bathroom cylinder with round thumbturn**
  Tên hàng — *Ruột khoá 1 đầu vặn tròn cho cửa phòng tắm*
- **Main material** — **Brass**
  Chất liệu chính — *Đồng thau*
- **Application** — **Bathroom door**
  Ứng dụng — *Cửa phòng tắm*
- **Key** — **Without key**
  Chìa khóa — *Không có chìa*

Model No. *Mã số*	Length *Chiều dài*	Finish *Bề mặt*	Price/pc *Giá bán/cái*
757.01.460	60mm	**Satin nickel** *Niken mờ*	410,000
757.01.465	65mm	**Satin nickel** *Niken mờ*	420,000
757.01.470	70mm	**Satin nickel** *Niken mờ*	430,000
757.01.475	75mm	**Satin nickel** *Niken mờ*	440,000
757.01.370	70mm	**Polished brass** *Màu đồng thau bóng*	460,000
757.01.570	70mm	**Satin black** *Mạ màu đen mờ*	580,000

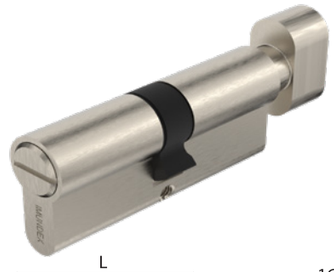

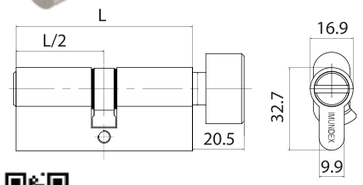

Satin nickel
Satin black

- **Description** — **Bathroom cylinder with oval thumbturn**
  Tên hàng — *Ruột khóa 1 đầu vặn ovan cho cửa phòng tắm*
- **Main material** — **Brass**
  Chất liệu chính — *Đồng thau*
- **Application** — **Bathroom door**
  Ứng dụng — *Cửa phòng tắm*
- **Key** — **Without key**
  Chìa khóa — *Không có chìa*

Model No. *Mã số*	Length *Chiều dài*	Finish *Bề mặt*	Price/pc *Giá bán/cái*
757.71.865	65mm	**Satin nickel** *Niken mờ*	330,000
757.71.870	70mm	**Satin nickel** *Niken mờ*	340,000
757.71.875	75mm	**Satin nickel** *Niken mờ*	360,000
757.71.565	65mm	**Satin black** *Mạ màu đen mờ*	480,000

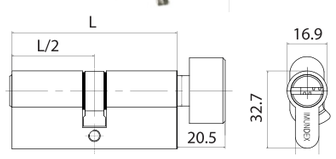

- **Description** — **Cylinder with oval thumbturn**
  Tên hàng — *Ruột khóa 1 đầu chìa và 1 đầu vặn ovan*
- **Main material** — **Brass**
  Chất liệu chính — *Đồng thau*
- **Application** — **Bedroom door**
  Ứng dụng — *Cửa phòng ngủ*
- **Key** — **3 computer keys**
  Chìa khóa — *3 chìa vi tính*

Model No. *Mã số*	Length *Chiều dài*	Finish *Bề mặt*	Price/pc *Giá bán/cái*
757.73.865	65mm	**Satin nickel** *Niken mờ*	305,000
757.73.875	75mm	**Satin nickel** *Niken mờ*	345,000

** Test report ** Certificate* *Suitable for use on fire-resistant doors*

The prices are excluded 10% VAT/ Giá chưa bao gồm 10% VAT
The prices and pictures are for reference/ Giá và hình ảnh mang tính chất minh họa

- **Description** — **Cylinder with oval thumbturn**
  Tên hàng — *Ruột khóa 1 đầu chìa và 1 đầu vặn ovan*
- **Main material** — **Brass**
  Chất liệu chính — *Đồng thau*
- **Application** — **Bedroom door**
  Ứng dụng — *Cửa phòng ngủ*
- **Key** — **3 normal keys**
  Chìa khóa — *3 chìa tiêu chuẩn*

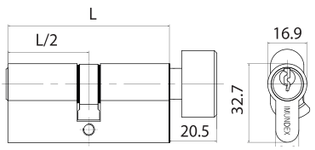

Satin nickel Satin black

Model No. *Mã số*	Length *Chiều dài*	Finish *Bề mặt*	Price/pc *Giá bán/cái*
757.93.865	65mm	**Satin nickel** *Niken mờ*	400,000
757.93.870	70mm	**Satin nickel** *Niken mờ*	410,000
757.93.875	75mm	**Satin nickel** *Niken mờ*	420,000
757.93.880	80mm	**Satin nickel** *Niken mờ*	430,000
757.93.965	65mm	**Satin black** *Mạ màu đen mờ*	560,000
757.93.980	80mm	**Satin black** *Mạ màu đen mờ*	580,000

- **Description** — **Single cylinder**
  Tên hàng — *Ruột khóa 1 đầu chìa*
- **Main material** — **Brass**
  Chất liệu chính — *Đồng thau*
- **Application** — **Technical door**
  Ứng dụng — *Cửa phòng kỹ thuật*
- **Key** — **3 normal keys**
  Chìa khóa — *3 chìa tiêu chuẩn*

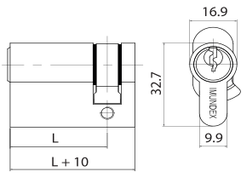

Model No. *Mã số*	Length *Chiều dài*	Finish *Bề mặt*	Price/pc *Giá bán/cái*
757.94.032	32.5+10mm	**Satin nickel** *Niken mờ*	270,000
757.94.035	35+10mm	**Satin nickel** *Niken mờ*	280,000
757.94.037	37.5+10mm	**Satin nickel** *Niken mờ*	290,000

** Test report ** Certificate Suitable for use on fire-resistant doors*

The prices are excluded 10% VAT/ Giá chưa bao gồm 10% VAT
The prices and pictures are for reference/ Giá và hình ảnh mang tính chất minh họa

DOOR CLOSERS

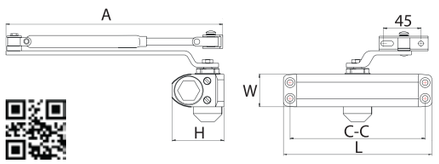

▸ **Description** *Tên hàng*	**Door closer** *Tay đẩy hơi gắn nổi*
▸ **Main material** *Chất liệu chính*	**Aluminium alloy** *Hợp kim nhôm*
▸ **Durability** *Độ bền*	**500,000 cycles** *500,000 vòng*
▸ **Installation** *Lắp đặt*	**Suface mounted** *Lắp nổi*

Model No. *Mã số*	**Loading weight** *Tải trọng*	**Max door width** *Độ rộng cửa cửa tối đa*	**Hold-open** *Chức năng giữ cửa*	**Price/set** *Giá bán/bộ*
707.11.400	25-40kg	850mm	**Unavailable** *Không giữ cửa*	541,000
707.11.600**	40-65kg	950mm	**Unavailable** *Không giữ cửa*	650,000
707.15.800**	40-85kg	1100mm	**Unavailable** *Không giữ cửa*	760,000
707.15.800	40-85kg	1100mm	**Hold-open arm** *Giữ cửa bằng tay đòn*	1,020,000

The prices are excluded 10% VAT/ Giá chưa bao gồm 10% VAT
The prices and pictures are for reference/ Giá và hình ảnh mang tính chất minh họa

- **Description** — **Door closer**
  Tên hàng — *Tay đẩy hơi gắn nổi*
- **Main material** — **Aluminium alloy**
  Chất liệu chính — *Hợp kim nhôm*
- **Durability** — **500,000 cycles**
  Độ bền — *500,000 vòng*
- **Installation** — **Suface mounted**
  Lắp đặt — *Lắp nổi*

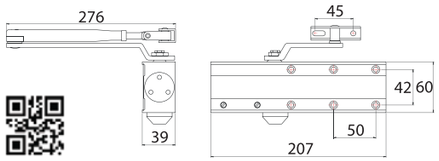

Model No. *Mã số*	Loading weight *Tải trọng*	Max door width *Độ rộng cửa tối đa*	Hold-open *Chức năng giữ cửa*	Price/set *Giá bán/bộ*
707.15.810	40-85kg	1100mm	**Hold-open arm** *Giữ cửa bằng tay đòn*	1,820,000

- **Description** — **Door closer**
  Tên hàng — *Tay đẩy hơi gắn nổi*
- **Main material** — **Aluminium alloy**
  Chất liệu chính — *Hợp kim nhôm*
- **Durability** — **500,000 cycles**
  Độ bền — *500,000 vòng*
- **Installation** — **Suface mounted**
  Lắp đặt — *Lắp nổi*

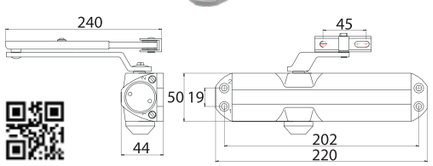

Model No. *Mã số*	Loading weight *Tải trọng*	Max door width *Độ rộng cửa tối đa*	Hold-open *Chức năng giữ cửa*	Price/set *Giá bán/bộ*
707.11.620	40-65kg	950mm	**Unavailable** *Không giữ cửa*	880,000
707.15.820	40-85kg	1100mm	**Hold-open arm** *Giữ cửa bằng tay đòn*	1,230,000

- **Description** — **Door closer**
  Tên hàng — *Tay đẩy hơi gắn nổi*
- **Main material** — **Aluminium alloy**
  Chất liệu chính — *Hợp kim nhôm*
- **Durability** — **500,000 cycles**
  Độ bền — *500,000 vòng*
- **Installation** — **Suface mounted**
  Lắp đặt — *Lắp nổi*

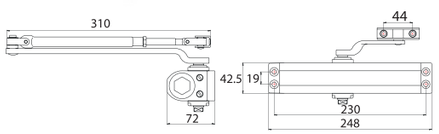

Model No. *Mã số*	Loading weight *Tải trọng*	Max door width *Độ rộng cửa tối đa*	Hold-open *Chức năng giữ cửa*	Price/pc *Giá bán/cái*
707.15.170**	20-120kg	1250mm	**Unavailable** *Không giữ cửa*	1,380,000

- **Description** — **Door closer**
  Tên hàng — *Tay đẩy hơi gắn nổi*
- **Main material** — **Aluminium alloy**
  Chất liệu chính — *Hợp kim nhôm*
- **Durability** — **500,000 cycles**
  Độ bền — *500,000 vòng*
- **Installation** — **Suface mounted**
  Lắp đặt — *Lắp nổi*

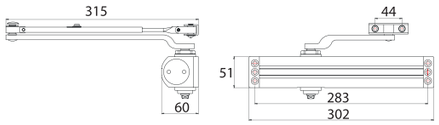

Model No. *Mã số*	Loading weight *Tải trọng*	Max door width *Độ rộng cửa tối đa*	Hold-open *Chức năng giữ cửa*	Price/pc *Giá bán/cái*
707.15.160**	15-150kg	1400mm	**Unavailable** *Không giữ cửa*	1,730,000

- **Description** — **Door closer**
  Tên hàng — *Tay đẩy hơi gắn nổi*
- **Main material** — **Aluminium alloy**
  Chất liệu chính — *Hợp kim nhôm*
- **Durability** — **500,000 cycles**
  Độ bền — *500,000 vòng*
- **Installation** — **Suface mounted**
  Lắp đặt — *Lắp nổi*

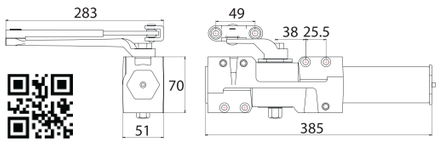

Model No. *Mã số*	Loading weight *Tải trọng*	Max door width *Độ rộng cửa tối đa*	Hold-open *Chức năng giữ cửa*	Price/pc *Giá bán/cái*
707.15.150**	15-150kg	1400mm	**Unavailable** *Không giữ cửa*	2,710,000

- **Description** — **Door closer**
  Tên hàng — *Tay đẩy hơi gắn nổi*
- **Main material** — **Aluminium alloy**
  Chất liệu chính — *Hợp kim nhôm*
- **Durability** — **500,000 cycles**
  Độ bền — *500,000 vòng*
- **Installation** — **Suface mounted**
  Lắp đặt — *Lắp nổi*

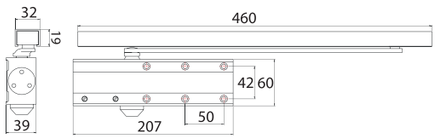

Model No. *Mã số*	Loading weight *Tải trọng*	Max door width *Độ rộng cửa tối đa*	Hold-open *Chức năng giữ cửa*	Price/pc *Giá bán/cái*
707.15.850	40-65kg	950mm	**Hold-open arm** *Giữ cửa bằng tay đòn*	1,850,000

** Test report ** Certificate* *Suitable for use on fire-resistant doors*

The prices are excluded 10% VAT/ Giá chưa bao gồm 10% VAT
The prices and pictures are for reference/ Giá và hình ảnh mang tính chất minh họa

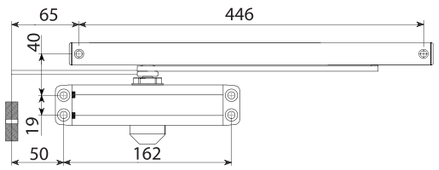

- **Description** — **Door closer**
  Tên hàng — *Tay đẩy hơi gắn nổi*
- **Main material** — **Aluminium alloy**
  Chất liệu chính — *Hợp kim nhôm*
- **Durability** — **500,000 cycles**
  Độ bền — *500,000 vòng*
- **Installation** — **Suface mounted**
  Lắp đặt — *Lắp nổi*

Model No. *Mã số*	Loading weight *Tải trọng*	Max door width *Độ rộng cửa tối đa*	Hold-open *Chức năng giữ cửa*	Price/pc *Giá bán/cái*
707.35.800**	40-65kg	950mm	**Unavailable** *Không giữ cửa*	1,070,000
707.35.800	40-65kg	950mm	**Hold-open arm** *Giữ cửa bằng tay đòn*	1,110,000

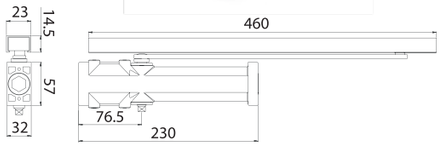

- **Description** — **Concealed door closer**
  Tên hàng — *Tay đẩy hơi gắn âm*
- **Main material** — **Aluminium alloy**
  Chất liệu — *Hợp kim nhôm*
- **Min door thickness** — **50mm**
  Độ dày cửa tối thiểu
- **Durability** — **500,000 cycles**
  Độ bền — *500,000 vòng*
- **Installation** — **Concealed mounted**
  Lắp đặt — *Lắp âm*

Model No. *Mã số*	Loading weight *Tải trọng*	Max door width *Độ rộng cửa tối đa*	Hold-open *Chức năng giữ cửa*	Price/pc *Giá bán/cái*
707.05.690**	40-65kg	950mm	**Unavailable** *Không giữ cửa*	1,600,000
707.05.690	40-65kg	950mm	**Hold-open arm** *Giữ cửa bằng tay đòn*	1,640,000

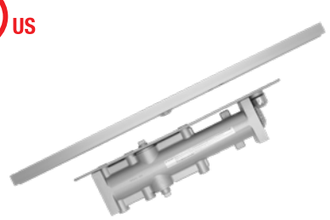

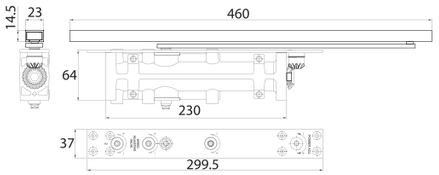

- **Description** — **Concealed door closer**
  Tên hàng — *Tay đẩy hơi gắn âm*
- **Main material** — **Aluminium alloy**
  Chất liệu — *Hợp kim nhôm*
- **Min door thickness** — **50mm**
  Độ dày cửa tối thiểu
- **Durability** — **500,000 cycles**
  Độ bền — *500,000 vòng*
- **Installation** — **Concealed mounted**
  Lắp đặt — *Lắp âm*

Model No. *Mã số*	Loading weight *Tải trọng*	Max door width *Độ rộng cửa tối đa*	Hold-open *Chức năng giữ cửa*	Price/pc *Giá bán/cái*
707.01.810**	25-100kg	1200mm	**Unavailable** *Không giữ cửa*	1,940,000
707.01.810	25-100kg	1200mm	**Hold-open arm** *Giữ cửa bằng tay đòn*	2,010,000

** Test report* *** Certificate* *Suitable for use on fire-resistant doors*

The prices are excluded 10% VAT/ Giá chưa bao gồm 10% VAT
The prices and pictures are for reference/ Giá và hình ảnh mang tính chất minh họa

PANIC EXIT DEVICES

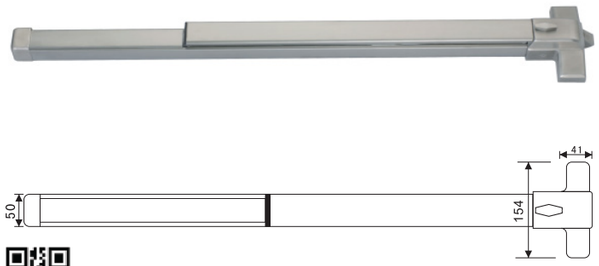

- **Description** — **Panic exit device**
  Tên hàng — *Thanh thoát hiểm*
- **Length** — **900mm**
  Chiều dài
- **Door thickness** — **35-50mm**
  Độ dày cửa

Model No. *Mã số*	Main material-Finish *Chất liệu chính-Bề mặt*	Price/pc *Giá bán/thanh*
707.19.950	SS304-Satin *Inox 304-Bề mặt mờ*	2,700,000
707.79.950	Steel-Powder coating *Thép-Sơn tĩnh điện*	2,060,000

The prices are excluded 10% VAT/ Giá chưa bao gồm 10% VAT
The prices and pictures are for reference/ Giá và hình ảnh mang tính chất minh họa

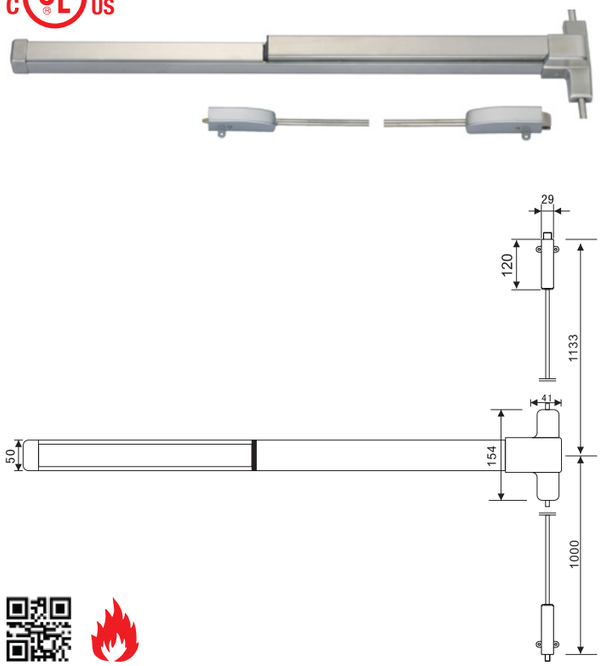

- **Description** — **Panic exit device**
  Tên hàng — *Thanh thoát hiểm*
- **Length** — **900mm**
  Chiều dài
- **Door thickness** — **35-50mm**
  Độ dày cửa

Model No. *Mã số*	Main material-Finish *Chất liệu chính-Bề mặt*	Price/pc *Giá bán/thanh*
707.19.700	SS304-Satin *Inox 304-Bề mặt mờ*	3,900,000
707.19.701**	SS304-Satin *Inox 304-Bề mặt mờ*	4,700,000
707.79.700	Steel-Powder coating *Thép-Sơn tĩnh điện*	3,200,000
707.79.701**	Steel-Powder coating *Thép-Sơn tĩnh điện*	3,900,000

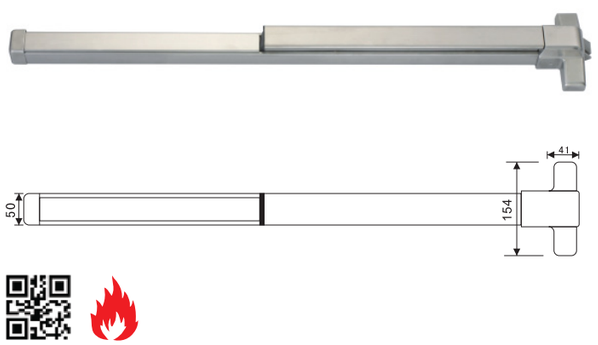

- **Description** — **Panic exit device**
  Tên hàng — *Thanh thoát hiểm*
- **Length** — **900mm**
  Chiều dài
- **Door thickness** — **35-50mm**
  Độ dày cửa

Model No. *Mã số*	Main material-Finish *Chất liệu chính-Bề mặt*	Price/pc *Giá bán/thanh*
707.19.600	SS304-Satin *Inox 304-Bề mặt mờ*	3,000,000
707.19.601**	SS304-Satin *Inox 304-Bề mặt mờ*	3,900,000
707.79.600	Steel-Powder coating *Thép-Sơn tĩnh điện*	2,200,000
707.79.601**	Steel-Powder coating *Thép-Sơn tĩnh điện*	2,900,000

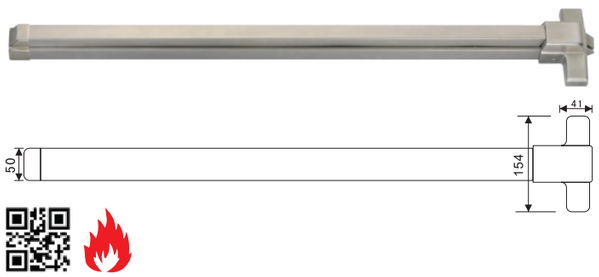

- **Description** — **Panic exit device**
  Tên hàng — *Thanh thoát hiểm*
- **Length** — **900mm**
  Chiều dài
- **Door thickness** — **35-50mm**
  Độ dày cửa

Model No. *Mã số*	Main material-Finish *Chất liệu chính-Bề mặt*	Price/pc *Giá bán/thanh*
707.19.301**	SS304-Satin *Inox 304-Bề mặt mờ*	3,900,000
707.79.301**	Steel-Powder coating *Thép-Sơn tĩnh điện*	2,900,000

** Test report ** Certificate* *Suitable for use on fire-resistant doors*

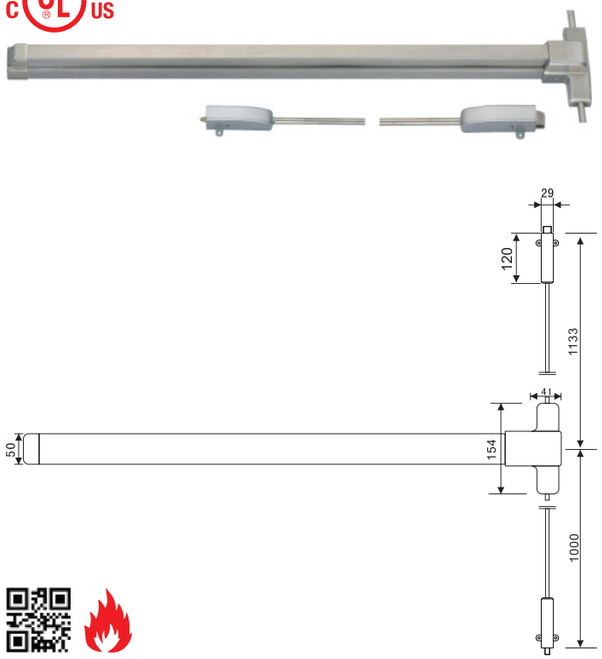

- **Description** — **Panic exit device**
  Tên hàng — *Thanh thoát hiểm*
- **Length** — **900mm**
  Chiều dài
- **Door thickness** — **35-50mm**
  Độ dày cửa

Model No. *Mã số*	Main material-Finish *Chất liệu chính-Bề mặt*	Price/pc *Giá bán/thanh*
707.19.201**	SS304-Satin *Inox 304-Bề mặt mờ*	4,700,000
707.79.201**	Steel-Powder coating *Thép-Sơn tĩnh điện*	3,900,000

- **Description** — **Striking plate**
  Tên hàng — *Pát chốt ngang cho cửa thoát hiểm 2 cánh*
- **Main material** — **SS304**
  Chất liệu chính — *Inox 304*
- **Finish** — **Satin**
  Bề mặt — *Bề mặt mờ*
- **Door thickness** — **45-50mm**
  Độ dày cửa

Model No. *Mã số*	Price/pc *Giá bán/cái*
707.19.703	235,000

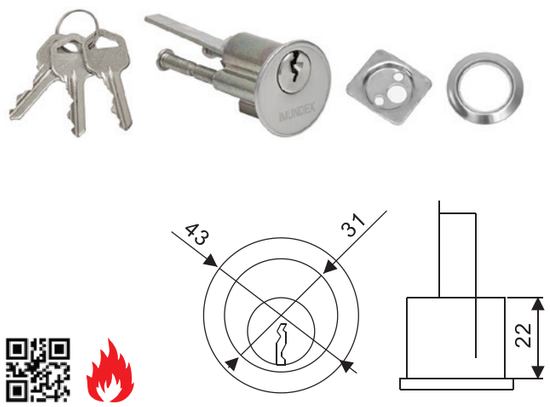

- **Description** — **Cylinder for exit door**
  Tên hàng — *Ruột khóa cho cửa thoát hiểm*
- **Main material** — **Zinc alloy**
  Chất liệu chính — *Hợp kim kẽm*
- **Finish** — **Satin**
  Bề mặt — *Bề mặt mờ*
- **Door thickness** — **45-50mm**
  Độ dày cửa

Model No. *Mã số*	Price/set *Giá bán/bộ*
707.19.996	215,000

The prices are excluded 10% VAT/ Giá chưa bao gồm 10% VAT
The prices and pictures are for reference/ Giá và hình ảnh mang tính chất minh họa

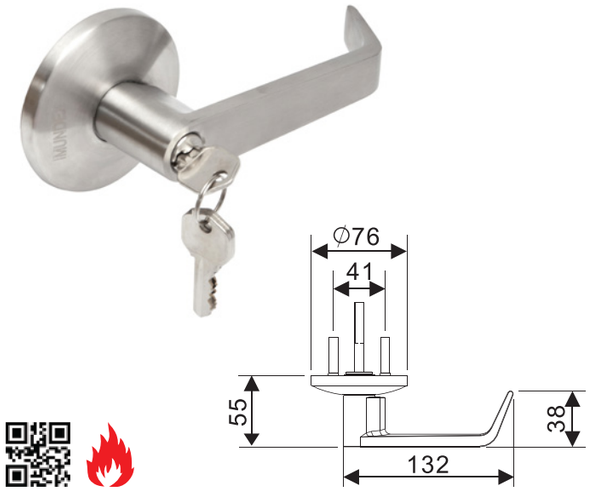

- **Description** — **Lever trim for exit door**
  Tên hàng — *Tay nắm cho cửa thoát hiểm*
- **Main material** — **SS304**
  Chất liệu chính — *Inox 304*
- **Finish** — **Satin**
  Bề mặt — *Bề mặt mờ*
- **Door thickness** — **45-50mm**
  Độ dày cửa

Model No. *Mã số*	Price/set *Giá bán/bộ*
707.19.999	1,600,000

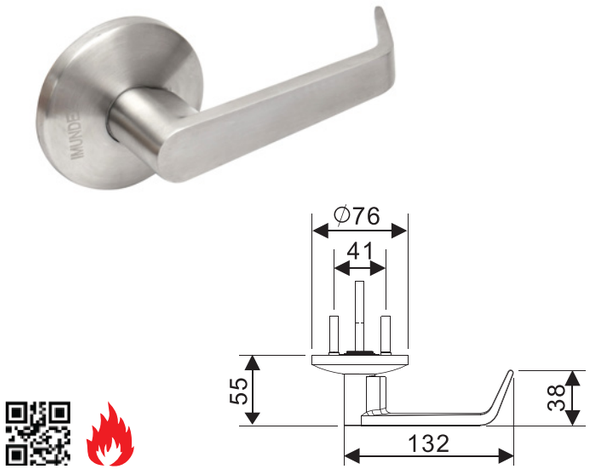

- **Description** — **Lever trim for exit door**
  Tên hàng — *Tay nắm cho cửa thoát hiểm*
- **Main material** — **SS304**
  Chất liệu chính — *Inox 304*
- **Finish** — **Satin**
  Bề mặt — *Bề mặt mờ*
- **Door thickness** — **45-50mm**
  Độ dày cửa

Model No. *Mã số*	Price/set *Giá bán/bộ*
707.19.998	1,400,000

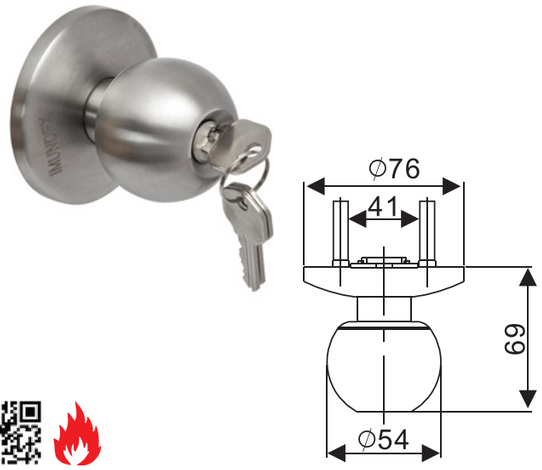

- **Description** — **Knob trim for exit door**
  Tên hàng — *Tay nắm cho cửa thoát hiểm*
- **Main material** — **SS304**
  Chất liệu chính — *Inox 304*
- **Finish** — **Satin**
  Bề mặt — *Bề mặt mờ*
- **Door thickness** — **45-50mm**
  Độ dày cửa

Model No. *Mã số*	Price/set *Giá bán/bộ*
707.19.997	1,600,000

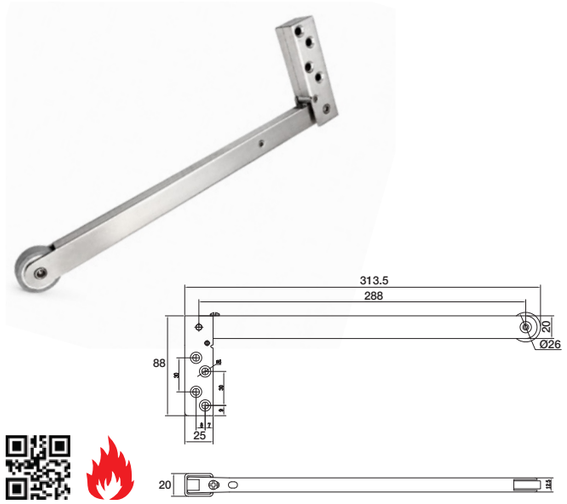

- **Description** — **Door coordinator**
  Tên hàng — *Phụ kiện điều phối đóng cửa tuần tự*
- **Main material** — **SS304**
  Chất liệu chính — *Inox 304*
- **Finish** — **Satin**
  Bề mặt — *Bề mặt mờ*

Model No. *Mã số*	Price/pc *Giá bán/cái*
707.19.702	420,000

** Test report ** Certificate* *Suitable for use on fire-resistant doors*

The prices are excluded 10% VAT/ Giá chưa bao gồm 10% VAT
The prices and pictures are for reference/ Giá và hình ảnh mang tính chất minh họa

KNOB & LEVER

LOCKSETS

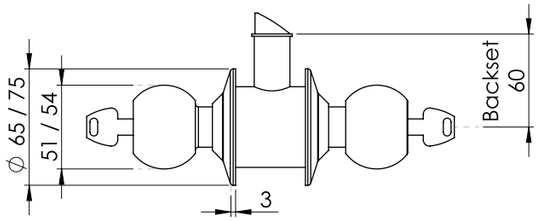

- **Description** — **Double key knob lockset**
  Tên hàng — *Tay nắm tròn 2 đầu chìa*
- **Main material** — **SS304**
  Chất liệu chính — *Inox 304*
- **Finish** — **Satin**
  Bề mặt — *Bề mặt mờ*
- **Durability** — **200,000 cycles**
  Độ bền — *200,000 vòng*
- **Door thickness** — **35-45mm**
  Độ dày cửa
- **Key** — **3 normal keys**
  Chìa khóa — *3 chìa tiêu chuẩn*
- **Application** — **Entrance door**
  Ứng dụng — *Cửa đi*

Model No. *Mã số*	Dimensions (AxBxC) *Kích thước (AxBxC)*	Price/set *Giá bán/bộ*
704.12.475	54x75x3mm	365,000
704.12.165	51x65x3mm	400,000

The prices are excluded 10% VAT/ Giá chưa bao gồm 10% VAT
The prices and pictures are for reference/ Giá và hình ảnh mang tính chất minh họa

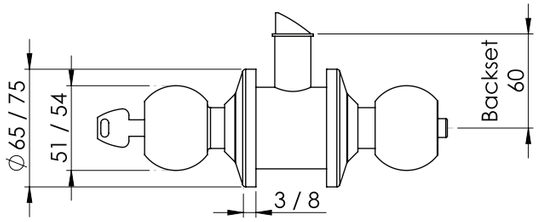

- **Description** — **Push and key knob lockset**
  Tên hàng — *Tay nắm tròn 1 đầu bấm và 1 đầu chìa*
- **Main material** — **SS304**
  Chất liệu chính — *Inox 304*
- **Finish** — **Satin**
  Bề mặt — *Bề mặt mờ*
- **Durability** — **200,000 cycles**
  Độ bền — *200,000 vòng*
- **Door thickness** — **35-45mm**
  Độ dày cửa
- **Key** — **3 normal keys**
  Chìa khóa — *3 chìa tiêu chuẩn*
- **Application** — **Bedroom door**
  Ứng dụng — *Cửa phòng ngủ*

Model No. *Mã số*	Dimensions (AxBxC) *Kích thước (AxBxC)*	Price/set *Giá bán/bộ*
704.13.476	54x75x8mm	370,000
704.13.165	51x65x3mm	320,000
704.13.175	51x75x3mm	330,000
704.13.176	51x75x8mm	350,000

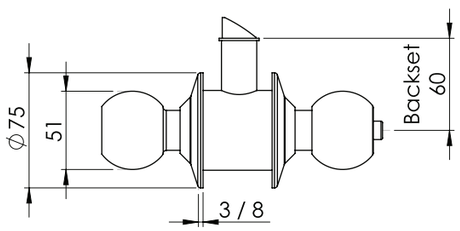

- **Description** — **One push knob lockset**
  Tên hàng — *Tay nắm tròn 1 đầu bấm và 1 đầu rãnh*
- **Main material** — **SS304**
  Chất liệu chính — *Inox 304*
- **Finish** — **Satin**
  Bề mặt — *Bề mặt mờ*
- **Durability** — **200,000 cycles**
  Độ bền — *200,000 vòng*
- **Door thickness** — **35-45mm**
  Độ dày cửa
- **Key** — **Without key**
  Chìa khóa — *Không có chìa*
- **Application** — **Bathroom door**
  Ứng dụng — *Cửa phòng tắm*

Model No. *Mã số*	Dimensions (AxBxC) *Kích thước (AxBxC)*	Price/set *Giá bán/bộ*
704.11.175*	51x75x3mm	290,000
704.11.176	51x75x8mm	310,000

** Test report ** Certificate* *Suitable for use on fire-resistant doors*

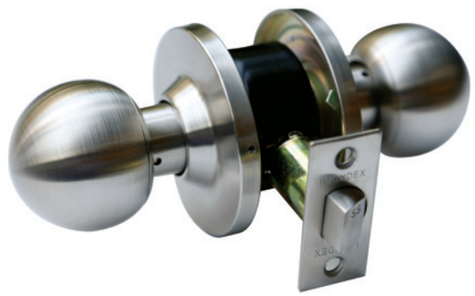

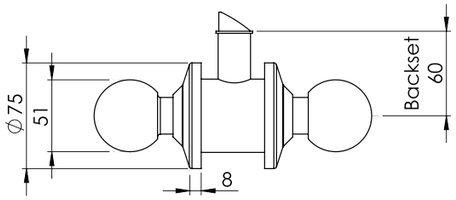

- **Description** — **Knob lockset for passage door**
  Tên hàng — *Tay nắm tròn 2 đầu trơn*
- **Main material** — **SS304**
  Chất liệu chính — *Inox 304*
- **Finish** — **Satin**
  Bề mặt — *Bề mặt mờ*
- **Durability** — **200,000 cycles**
  Độ bền — *200,000 vòng*
- **Door thickness** — **35-45mm**
  Độ dày cửa
- **Key** — **Without key**
  Chìa khóa — *Không có chìa*
- **Application** — **Passage door**
  Ứng dụng — *Cửa đi công cộng*

Model No. *Mã số*	Dimensions (AxBxC) *Kích thước (AxBxC)*	Price/set *Giá bán/bộ*
704.14.176	51x75x8mm	270,000

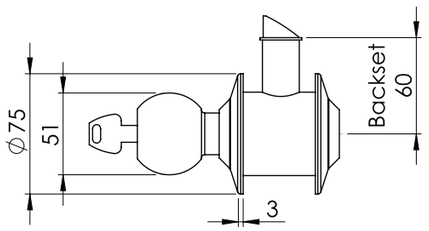

- **Description** — **One key knob lockset**
  Tên hàng — *Tay nắm tròn 1 đầu chìa*
- **Main material** — **SS304**
  Chất liệu chính — *Inox 304*
- **Finish** — **Satin**
  Bề mặt — *Bề mặt mờ*
- **Durability** — **200,000 cycles**
  Độ bền — *200,000 vòng*
- **Door thickness** — **35-45mm**
  Độ dày cửa
- **Key** — **3 normal keys**
  Chìa khóa — *3 chìa tiêu chuẩn*
- **Application** — **Connecting door**
  Ứng dụng — *Cửa thông phòng*

Model No. *Mã số*	Dimensions (AxBxC) *Kích thước (AxBxC)*	Price/set *Giá bán/bộ*
704.16.500	51x75x3mm	310,000

The prices are excluded 10% VAT/ Giá chưa bao gồm 10% VAT
The prices and pictures are for reference/ Giá và hình ảnh mang tính chất minh họa

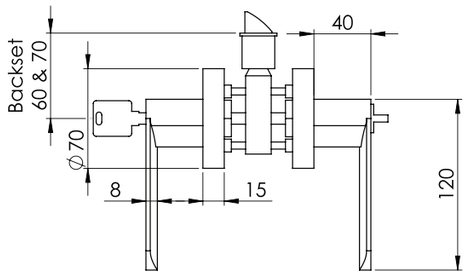

▸ **Description**	**Key and thumbturn lever lockset**
Tên hàng	*Tay nắm gạt 1 đầu chìa+vặn*
▸ **Main material**	**Zinc alloy, strike plate: SS304**
Chất liệu chính	*Hợp kim kẽm, yếm khoá: Inox 304*
▸ **Finish**	**Satin**
Bề mặt	*Bề mặt mờ*
▸ **Durability**	**200,000 cycles**
Độ bền	*200,000 vòng*
▸ **Door thickness**	**35-45mm**
Độ dày cửa	
▸ **Key**	**3 computer keys**
Chìa khóa	*3 chìa vi tính*
▸ **Application**	**Bedroom door**
Ứng dụng	*Cửa phòng ngủ*

Model No. *Mã số*	Price/set *Giá bán/bộ*
704.43.101	890,000

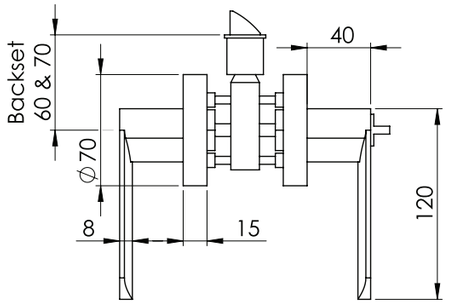

▸ **Description**	**Thumbturn lever lockset**
Tên hàng	*Tay nắm gạt 1 đầu vặn*
▸ **Main material**	**Zinc alloy, strike plate: SS304**
Chất liệu chính	*Hợp kim kẽm, yếm khoá: Inox 304*
▸ **Finish**	**Satin**
Bề mặt	*Bề mặt mờ*
▸ **Durability**	**200,000 cycles**
Độ bền	*200,000 vòng*
▸ **Door thickness**	**35-45mm**
Độ dày cửa	
▸ **Key**	**Without key**
Chìa khóa	*Không có chìa*
▸ **Application**	**Bathroom door**
Ứng dụng	*Cửa phòng tắm*

Model No. *Mã số*	Price/set *Giá bán/bộ*
704.41.102	770,000

** Test report ** Certificate* *Suitable for use on fire-resistant doors*

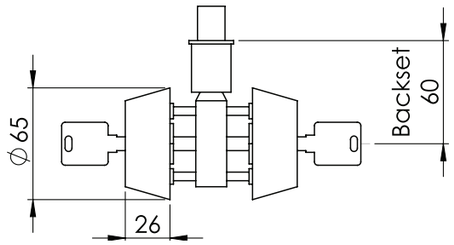

▸ **Description**	**Double deadbolt**
Tên hàng	*Khóa cóc đôi*
▸ **Main material**	**SS304**
Chất liệu chính	*Inox 304*
▸ **Finish**	**Satin**
Bề mặt	*Bề mặt mờ*
▸ **Durability**	**200,000 cycles**
Độ bền	*200,000 vòng*
▸ **Door thickness**	**35-45mm**
Độ dày cửa	
▸ **Key**	**3 normal keys**
Chìa khóa	*3 chìa tiêu chuẩn*
▸ **Application**	**Technical door**
Ứng dụng	*Cửa kỹ thuật*

Model No. *Mã số*	Price/set *Giá bán/bộ*
704.12.999	340,000

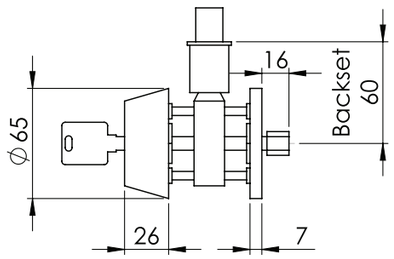

▸ **Description**	**Single deadbolt**
Tên hàng	*Khóa cóc đơn*
▸ **Main material**	**SS304**
Chất liệu chính	*Inox 304*
▸ **Finish**	**Satin**
Bề mặt	*Bề mặt mờ*
▸ **Durability**	**200,000 cycles**
Độ bền	*200,000 vòng*
▸ **Door thickness**	**35-45mm**
Độ dày cửa	
▸ **Key**	**3 normal keys**
Chìa khóa	*3 chìa tiêu chuẩn*
▸ **Application**	**Technical door**
Ứng dụng	*Cửa kỹ thuật*

Model No. *Mã số*	Price/set *Giá bán/bộ*
704.13.998	280,000

The prices are excluded 10% VAT/ Giá chưa bao gồm 10% VAT
The prices and pictures are for reference/ Giá và hình ảnh mang tính chất minh họa

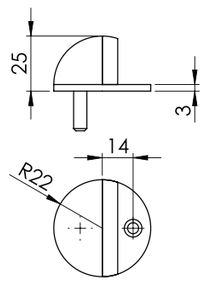

- **Description** — **Floor-mounted door stopper**
  Tên hàng — *Chặn cửa gắn sàn*
- **Main material** — **SS304**
  Chất liệu chính — *Inox 304*
- **Overall dimensions** — **44x25mm**
  Kích thước tổng thể

Model No. *Mã số*	Finish *Bề mặt*	Price/pc *Giá bán/cái*
709.11.000	Satin *Bề mặt mờ*	80,000
709.11.001	Polished gold PVD *Mạ màu vàng bóng PVD*	140,000
709.11.500	Satin black *Bề mặt đen mờ*	120,000

Satin Polished gold PVD Satin black

The prices are excluded 10% VAT/ Giá chưa bao gồm 10% VAT
The prices and pictures are for reference/ Giá và hình ảnh mang tính chất minh họa

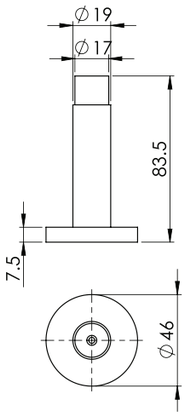

- **Description** — **Wall-mounted door stopper**
  Tên hàng — *Chặn cửa gắn tường*
- **Main material** — **SS304**
  Chất liệu chính — *Inox 304*
- **Overall dimensions** — **46x83.5mm**
  Kích thước tổng thể

Model No. *Mã số*	Finish *Bề mặt*	Price/pc *Giá bán/cái*
709.11.200	Satin *Bề mặt mờ*	155,000
709.11.201	Satin black *Bề mặt đen mờ*	200,000

Satin Satin black

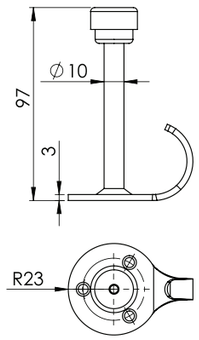

- **Description** — **Wall-mounted door stopper with hook**
  Tên hàng — *Chặn cửa gắn tường có móc treo*
- **Main material** — **SS304**
  Chất liệu chính — *Inox 304*
- **Overall dimensions** — **46x97mm**
  Kích thước tổng thể

Model No. *Mã số*	Finish *Bề mặt*	Price/pc *Giá bán/cái*
709.11.300	Satin *Bề mặt mờ*	115,000
709.11.502	Satin black *Bề mặt đen mờ*	150,000

Satin Satin black

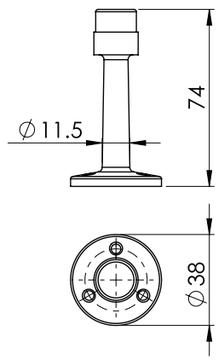

- **Description** — **Wall-mounted door stopper**
  Tên hàng — *Chặn cửa gắn tường*
- **Main material** — **Zinc alloy**
  Chất liệu chính — *Hợp kim kẽm*
- **Overall dimensions** — **38x74mm**
  Kích thước tổng thể

Model No. *Mã số*	Finish *Bề mặt*	Price/pc *Giá bán/cái*
709.41.299	Satin nickel *Niken mờ*	75,000

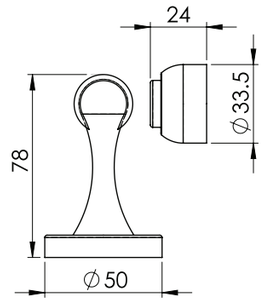

- **Description** — **Magnetic door stopper**
  Tên hàng — *Chặn cửa nam châm*
- **Main material** — **SS304**
  Chất liệu chính — *Inox 304*
- **Overall dimensions** — **50x78mm**
  Kích thước tổng thể

Model No. *Mã số*	Finish *Bề mặt*	Price/pc *Giá bán/cái*
709.11.401	Satin *Bề mặt mờ*	190,000

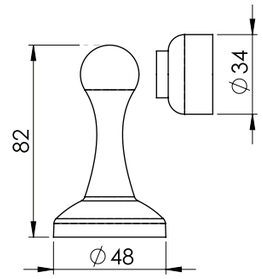

- **Description** — **Magnetic door stopper**
  Tên hàng — *Chặn cửa nam châm*
- **Main material** — **SS304**
  Chất liệu chính — *Inox 304*
- **Overall dimensions** — **48x82mm**
  Kích thước tổng thể

Model No. *Mã số*	Finish *Bề mặt*	Price/pc *Giá bán/cái*
709.11.403	Satin *Bề mặt mờ*	250,000

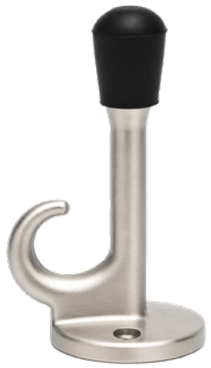

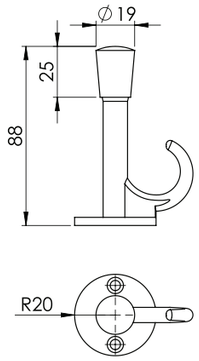

- **Description** — **Wall-mounted door stopper**
  Tên hàng — *Chặn cửa chắn tường*
- **Main material** — **Zinc alloy**
  Chất liệu chính — *Hợp kim kẽm*
- **Overall dimensions** — **40x88mm**
  Kích thước tổng thể

Model No. *Mã số*	Finish *Bề mặt*	Price/pc *Giá bán/cái*
709.41.399	Satin nickel *Niken mờ*	70,000

** Test report ** Certificate Suitable for use on fire-resistant doors*

The prices are excluded 10% VAT/ Giá chưa bao gồm 10% VAT
The prices and pictures are for reference/ Giá và hình ảnh mang tính chất minh họa

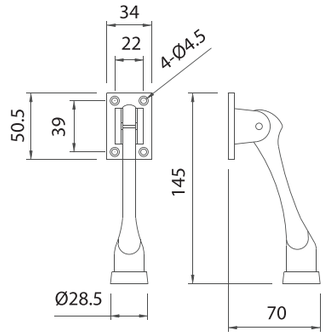

- **Description** — **Door holder**
  Tên hàng — *Chân chống cửa*
- **Main material** — **Zinc alloy**
  Chất liệu chính — *Hợp kim kẽm*
- **Overall dimensions** — **70x145mm**
  Kích thước tổng thể

Model No. *Mã số*	Finish *Bề mặt*	Price/pc *Giá bán/cái*
709.41.500	Satin nickel *Niken mờ*	135,000

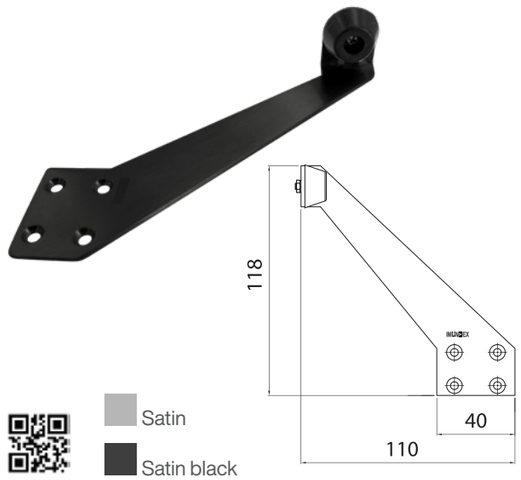

Satin
Satin black

- **Description** — **Frame-mounted door stopper**
  Tên hàng — *Chặn cửa trên khung*
- **Main material** — **SS304**
  Chất liệu chính — *Inox 304*
- **Overall dimensions** — **118x110mm**
  Kích thước tổng thể
- **Material thickness** — **2mm**
  Độ dày vật liệu

Model No. *Mã số*	Finish *Bề mặt*	Price/pc *Giá bán/cái*
709.11.600	Satin *Bề mặt mờ*	175,000
709.11.505	Satin black *Đen mờ*	205,000

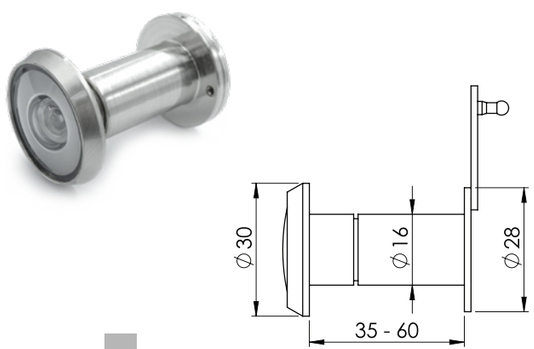

Satin nickel
Chrome plated
Antique copper
Polished brass
Satin black

- **Description** — **Door viewer**
  Tên hàng — *Mắt quan sát*
- **Main material** — **Zinc alloy**
  Chất liệu chính — **Hợp kim kẽm**
- **Overall dimensions** — *30x16x28mm*
  Kích thước tổng thể
- **Door thickness** — **35-60mm**
  Độ dày cửa

Model No. *Mã số*	Finish *Bề mặt*	Price/pc *Giá bán/cái*
709.44.200	Satin nickel *Niken mờ*	110,000
709.44.250	Chrome plated *Crom bóng*	82,000
709.44.300	Polished brass *Vàng bóng*	83,000
709.44.350	Antique copper *Đồng cổ*	85,000
709.44.400	Satin black *Đen mờ*	88,000

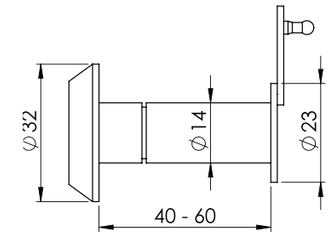

Satin nickel
Satin black

- **Description** — **Door viewer**
  Tên hàng — *Mắt quan sát*
- **Main material** — **Steel**
  Chất liệu chính — *Thép*
- **Overall dimensions** — **32x14x23mm**
  Kích thước tổng thể
- **Door thickness** — **40-60mm**
  Độ dày cửa
- **Suitable for use on smoke or fire resistant door**
  Phù hợp cho cửa chống cháy và chống khói

Model No. *Mã số*	Finish *Bề mặt*	Price/pc *Giá bán/cái*
709.14.209	Satin nickel *Niken mờ*	170,000
709.14.509	Satin black *Bề mặt đen mờ*	190,000

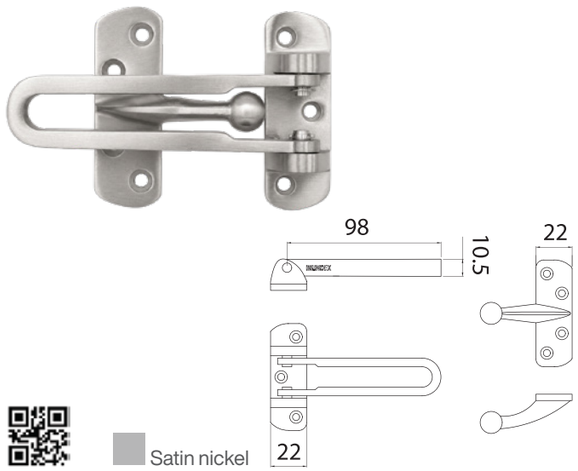

Satin nickel

- **Description** — **Security door guard**
  Tên hàng — *Chốt an toàn*
- **Main material** — **Zinc alloy**
  Chất liệu chính — *Hợp kim kẽm*

Model No. *Mã số*	Finish *Bề mặt*	Price/pc *Giá bán/cái*
709.46.100	Satin nickel *Niken mờ*	160,000

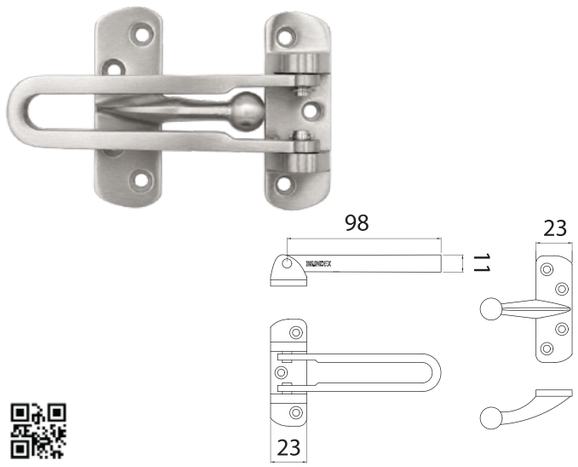

- **Description** — **Security door guard**
  Tên hàng — *Chốt an toàn*
- **Main material** — **SS304**
  Chất liệu chính — *Inox 304*

Model No. *Mã số*	Finish *Bề mặt*	Price/pc *Giá bán/cái*
709.16.100	Satin *Bề mặt mờ*	360,000

** Test report ** Certificate* *Suitable for use on fire-resistant doors*

The prices are excluded 10% VAT/ Giá chưa bao gồm 10% VAT
The prices and pictures are for reference/ Giá và hình ảnh mang tính chất minh họa

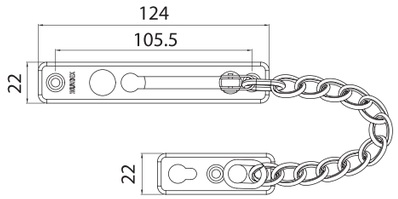

- **Description** — **Security door chain**
  Tên hàng — *Xích cửa*
- **Main material** — **SS304**
  Chất liệu chính — *Inox 304*

Model No. *Mã số*	Finish *Bề mặt*	Price/pc *Giá bán/cái*
709.16.110	Satin *Bề mặt mờ*	215,000

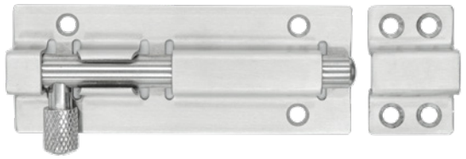

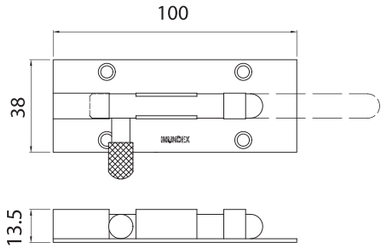

- **Description** — **Door bolt**
  Tên hàng — *Chốt an toàn*
- **Main material** — **SS304**
  Chất liệu chính — *Inox 304*

Model No. *Mã số*	Finish *Bề mặt*	Price/pc *Giá bán/cái*
709.16.130	Satin *Bề mặt mờ*	140,000

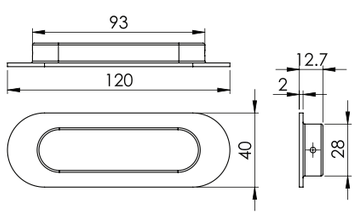

Satin Polished Polished gold PVD

- **Description** — **Flush handle**
  Tên hàng — *Tay nắm âm cho cửa trượt*
- **Main material** — **SS304**
  Chất liệu chính — *Inox 304*
- **Finish** — **Satin**
  Bề mặt — *Bề mặt mờ*
- **Overall dimensions** — **40x120x12.7mm**
  Kích thước tổng thể

Model No. *Mã số*	Finish *Bề mặt*	Price/pc *Giá bán/cái*
709.18.150	Satin *Bề mặt mờ*	85,000
709.18.151	Polished *Bề mặt bóng*	130,000
709.18.351	Polished gold PVD *Mạ màu vàng bóng PVD*	150,000

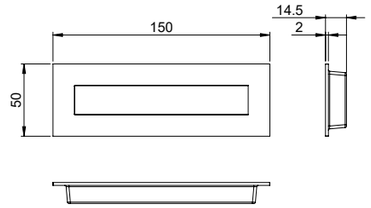

Satin Polished Polished gold PVD Satin black

- **Description** — **Flush handle**
  Tên hàng — *Tay nắm âm cho cửa trượt*
- **Main material** — **SS304**
  Chất liệu chính — *Inox 304*
- **Finish** — **Satin**
  Bề mặt — *Bề mặt mờ*
- **Overall dimensions** — **50x150x14.5mm**
  Kích thước tổng thể

Model No. *Mã số*	Finish *Bề mặt*	Price/pc *Giá bán/cái*
709.18.170	Satin *Bề mặt mờ*	120,000
709.18.171	Polished *Bề mặt bóng*	140,000
709.18.371	Polished gold PVD *Mạ màu vàng bóng PVD*	200,000
709.18.175	Satin black *Bề mặt đen mờ*	155,000

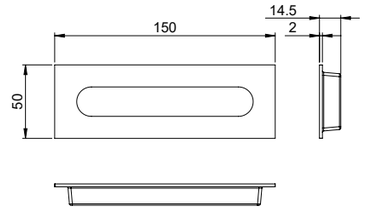

Satin Polished Polished gold PVD

- **Description** — **Flush handle**
  Tên hàng — *Tay nắm âm cho cửa trượt*
- **Main material** — **SS304**
  Chất liệu chính — *Inox 304*
- **Finish** — **Satin**
  Bề mặt — *Bề mặt mờ*
- **Overall dimensions** — **50x150x14.5mm**
  Kích thước tổng thể

Model No. *Mã số*	Finish *Bề mặt*	Price/pc *Giá bán/cái*
709.18.180	Satin *Bề mặt mờ*	120,000
709.18.181	Polished *Bề mặt bóng*	160,000
709.18.381	Polished gold PVD *Mạ màu vàng bóng PVD*	200,000

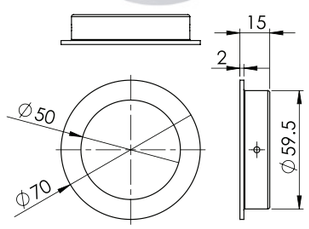

Satin Polished Polished gold PVD

- **Description** — **Flush handle**
  Tên hàng — *Tay nắm âm cho cửa trượt*
- **Main material** — **SS304**
  Chất liệu chính — *Inox 304*
- **Finish** — **Satin**
  Bề mặt — *Bề mặt mờ*
- **Overall dimensions** — **Ø70x15mm**
  Kích thước tổng thể

Model No. *Mã số*	Finish *Bề mặt*	Price/pc *Giá bán/cái*
709.18.190	Satin *Bề mặt mờ*	120,000
709.18.191	Polished *Bề mặt bóng*	170,000
709.18.391	Polished gold PVD *Mạ màu vàng bóng PVD*	205,000

** Test report ** Certificate* *Suitable for use on fire-resistant doors*

The prices are excluded 10% VAT/ Giá chưa bao gồm 10% VAT
The prices and pictures are for reference/ Giá và hình ảnh mang tính chất minh họa

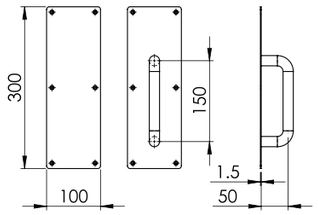

- **Description** — **Pull - Push plate**
  Tên hàng — *Bảng kéo - đẩy*
- **Main material** — **SS304**
  Chất liệu chính — *Inox 304*
- **Finish** — **Satin**
  Bề mặt — *Bề mặt mờ*
- **Overall dimensions** — **300x100x1.5mm**
  Kích thước tổng thể

Model No. *Mã số*	Description *Tên hàng*	Price/pc *Giá bán/cái*
714.19.600	Push plate *Bảng đẩy*	300,000
714.19.601	Pull plate *Bảng kéo*	355,000

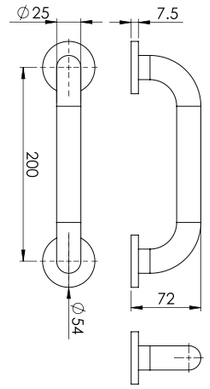

- **Description** — **Hollow pull handle**
  Tên hàng — *Tay nắm kéo rỗng*
- **Main material** — **SS304**
  Chất liệu chính — *Inox 304*
- **Overall dimensions** — **Ø25x225x1.0mm**
  Kích thước tổng thể

Model No. *Mã số*	Finish *Bề mặt*	Price/pc *Giá bán/cái*
714.19.250	Satin *Bề mặt mờ*	410,000
714.19.251	Polished *Bề mặt bóng*	430,000

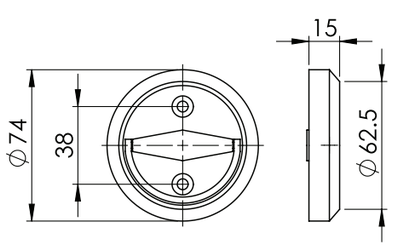

- **Description** — **Flush ring pull handle**
  Tên hàng — *Tay nắm kéo âm cửa*
- **Main material** — **SS304**
  Chất liệu chính — *Inox 304*
- **Overall dimensions** — **Ø74x15mm**
  Kích thước tổng thể

Model No. *Mã số*	Finish *Bề mặt*	Price/set *Giá bán/bộ*
709.18.101	Satin *Bề mặt mờ*	250,000
709.18.501	Satin black *Bề mặt đen mờ*	450,000

Satin nickel Satin black

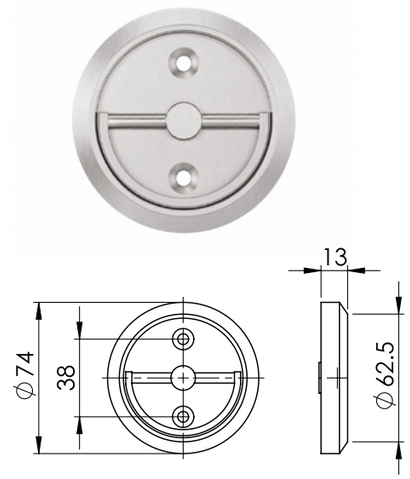

- **Description** — **Flush ring pull handle**
  Tên hàng — *Tay nắm kéo âm cửa*
- **Main material** — **SS304**
  Chất liệu chính — *Inox 304*
- **Overall dimensions** — **Ø74x13mm**
  Kích thước tổng thể

Model No. *Mã số*	Finish *Bề mặt*	Price/set *Giá bán/bộ*
709.18.102	Satin *Bề mặt mờ*	250,000

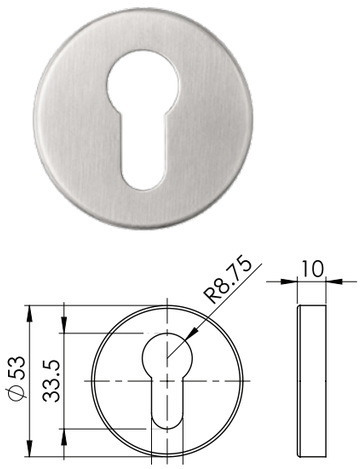

- **Description** — **Escutcheon**
  Tên hàng — *Nắp chụp ruột khóa*
- **Main material** — **SS304**
  Chất liệu chính — *Inox 304*
- **Overall dimensions** — **Ø53x10mm**
  Kích thước tổng thể

Model No. *Mã số*	Finish *Bề mặt*	Price/set *Giá bán/bộ*
737.11.000	Satin *Bề mặt mờ*	70,000
737.11.500	Satin black *Bề mặt đen mờ*	115,000

Satin Satin black

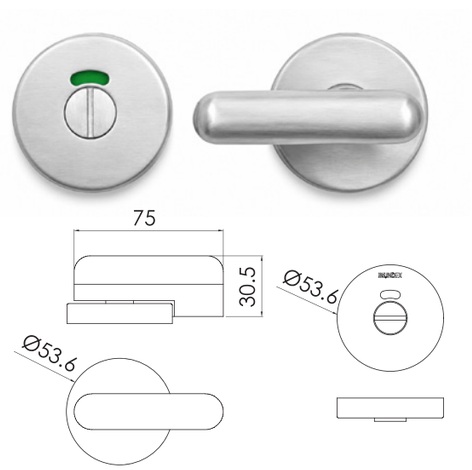

- **Description** — **WC indicator**
  Tên hàng — *Chốt cửa vệ sinh*
- **Main material** — **SS304**
  Chất liệu chính — *Inox 304*
- **Door thickness** — **35-45mm**
  Độ dày cánh cửa

Model No. *Mã số*	Finish *Bề mặt*	Price/set *Giá bán/bộ*
709.18.140	Satin *Bề mặt mờ*	370,000

** Test report ** Certificate Suitable for use on fire-resistant doors*

The prices are excluded 10% VAT/ Giá chưa bao gồm 10% VAT
The prices and pictures are for reference/ Giá và hình ảnh mang tính chất minh họa

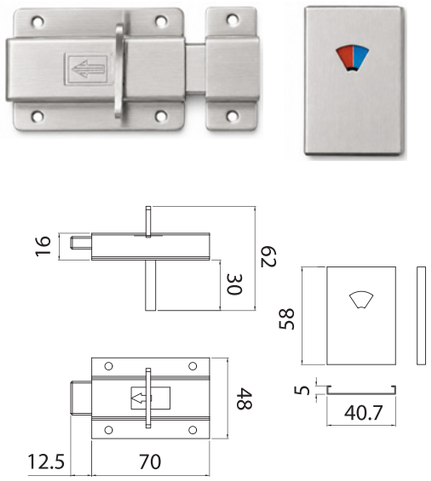

- **Description** — **WC indicator**
  Tên hàng — *Chốt cửa vệ sinh*
- **Main material** — **SS304**
  Chất liệu chính — *Inox 304*
- **Door thickness** — **35-45mm**
  Độ dày cánh cửa

Model No. *Mã số*	Finish *Bề mặt*	Price/set *Giá bán/bộ*
709.18.160	Satin *Bề mặt mờ*	220,000

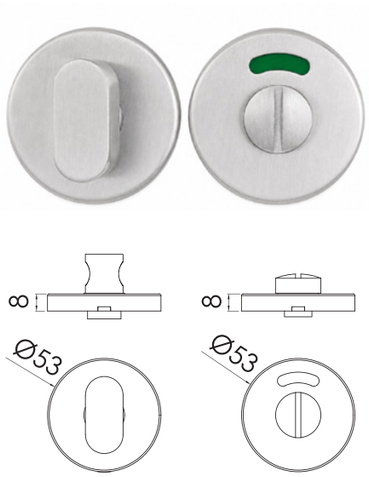

- **Description** — **WC indicator**
  Tên hàng — *Chốt cửa vệ sinh*
- **Main material** — **SS304**
  Chất liệu chính — *Inox 304*
- **Door thickness** — **35-45mm**
  Độ dày cánh cửa

Model No. *Mã số*	Finish *Bề mặt*	Price/set *Giá bán/bộ*
709.18.100	Satin *Bề mặt mờ*	250,000

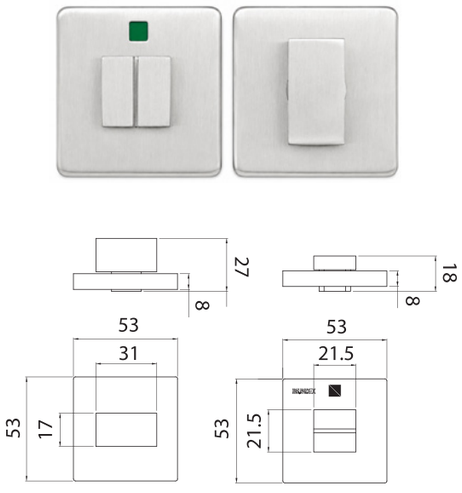

- **Description** — **WC indicator**
  Tên hàng — *Chốt cửa vệ sinh*
- **Main material** — **SS304**
  Chất liệu chính — *Inox 304*
- **Door thickness** — **35-45mm**
  Độ dày cánh cửa

Model No. *Mã số*	Finish *Bề mặt*	Price/set *Giá bán/bộ*
709.18.110	Satin *Bề mặt mờ*	370,000

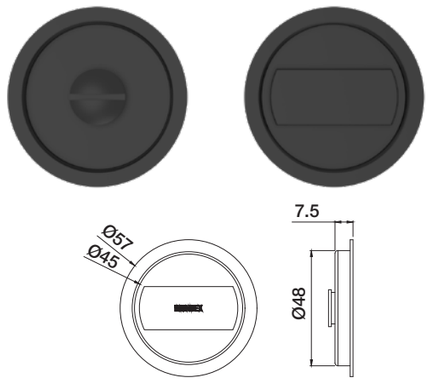

Satin Satin black

- **Description** — **WC lock**
  Tên hàng — *Chốt cửa vệ sinh*
- **Main material** — **SS304**
  Chất liệu chính — *Inox 304*
- **Door thickness** — **35-45mm**
  Độ dày cánh cửa
- **Combined with the sliding door mortise lock (item codes: 747.26.010, 747.26.510)**
  Sử dụng kết hợp với thân khoá cửa trượt (mã số: 747.26.010, 747.26.510)

Model No. *Mã số*	Finish *Bề mặt*	Price/set *Giá bán/bộ*
709.18.132	Satin *Bề mặt mờ*	330,000
709.18.532	Satin black *Màu đen mờ*	480,000

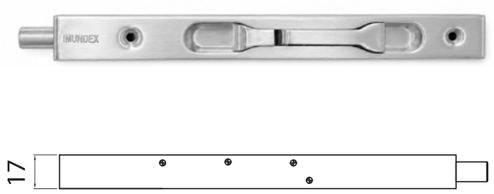

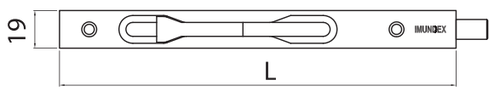

Satin Polished gold PVD Satin black

- **Description** — **Lever extension flush bolt**
  Tên hàng — *Chốt âm cho cửa gỗ*
- **Main material** — **SS304**
  Chất liệu chính — *Inox 304*

Model No. *Mã số*	Overall dimensions *Kích thước tổng thể*	Finish *Bề mặt*	Price/pc *Giá bán/cái*
709.17.150	19x150mm	Satin *Bề mặt mờ*	140,000
709.17.200	19x200mm		180,000
709.17.300	19x300mm		240,000
709.17.450	19x450mm		360,000
709.17.151	19x150mm	Polished gold PVD *Mạ màu vàng bóng PVD*	190,000
709.17.201	19x200mm		250,000
709.17.301	19x300mm		300,000
709.17.500	19x200mm	Satin black *Màu đen mờ*	260,000
709.17.501	19x300mm		350,000
709.17.502	19x450mm		480,000

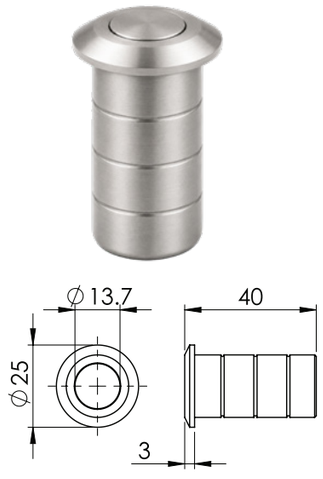

- **Description** — **Dust proof**
  Tên hàng — *Nắp chắn bụi cho chốt âm*
- **Main material** — **SS304**
  Chất liệu chính — *Inox 304*

Model No. *Mã số*	Overall dimensions *Kích thước tổng thể*	Finish *Bề mặt*	Price/pc *Giá bán/cái*
709.17.000	25x40mm	Satin *Bề mặt mờ*	80,000
709.17.001	25x40mm	Polished gold PVD *Mạ màu vàng bóng PVD*	135,000
709.17.599	25x40mm	Satin black *Bề mặt đen mờ*	120,000

Satin Polished gold PVD Satin black

** Test report ** Certificate Suitable for use on fire-resistant doors*

The prices are excluded 10% VAT/ Giá chưa bao gồm 10% VAT
The prices and pictures are for reference/ Giá và hình ảnh mang tính chất minh họa

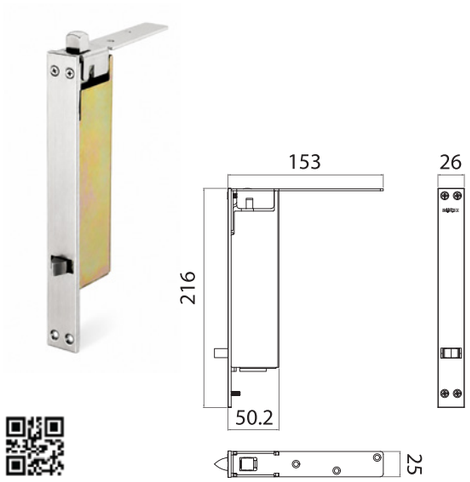

- **Description** — **Automatic flush bolt**
  Tên hàng — *Chốt âm tự động*
- **Main material** — **SS304**
  Chất liệu chính — *Inox 304*

Model No. *Mã số*	Finish *Bề mặt*	Price/pc *Giá bán/cái*
709.17.998	**Satin** *Bề mặt mờ*	490,000

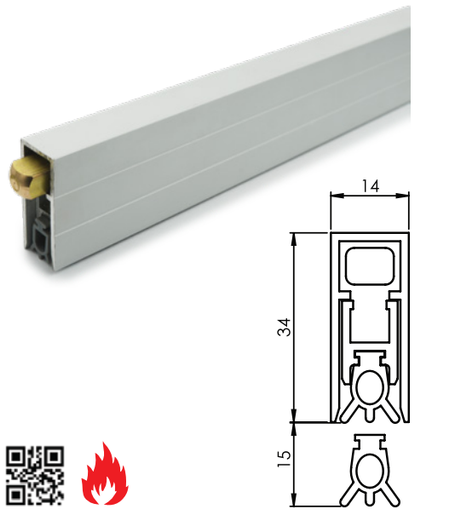

- **Description** — **Door bottom automatic seal**
  Tên hàng — *Thanh chắn bụi tự động*
- **Main material** — **Aluminium alloy & rubber seal**
  Chất liệu chính — *Hợp kim nhôm & ron cao su*
- **Finish** — **Satin**
  Bề mặt — *Bề mặt mờ*

Model No. *Mã số*	Overall dimensions *Kích thước tổng thể*	Max cuttable length* *Cắt ngắn**	Price/pc *Giá bán/thanh*
709.59.120	14x34x1200mm	100mm	670,000
709.59.105	14x34x1050mm	100mm	650,000
709.59.100	14x34x1000mm	100mm	630,000
709.59.090	14x34x900mm	100mm	610,000
709.59.077	14x34x774mm	100mm	590,000
709.59.039	14x34x392mm	50mm	530,000

***Can be only shortened at one side**
**Chỉ có thể cắt ngắn ở một đầu*

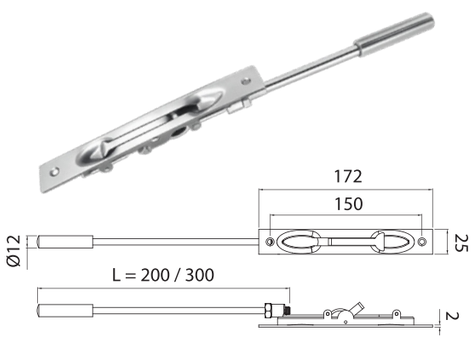

- **Description** — **Lever extension flush bolt**
  Tên hàng — *Chốt âm cho cửa sắt*
- **Main material** — **SS304**
  Chất liệu chính — *Inox 304*
- **Finish** — **Satin**
  Bề mặt — *Bề mặt mờ*

Model No. *Mã số*	Overall dimensions *Kích thước tổng thể*	Price/pc *Giá bán/cái*
709.17.992	**25x172mm, bolt length (L) 200mm** *25x172mm, chiều dài chốt (L) 200mm*	240,000
709.17.993	**25x172mm, bolt length (L) 300mm** *25x172mm, chiều dài chốt (L) 300mm*	260,000

** Test report ** Certificate* *Suitable for use on fire-resistant doors*

The prices are excluded 10% VAT/ Giá chưa bao gồm 10% VAT
The prices and pictures are for reference/ Giá và hình ảnh mang tính chất minh họa

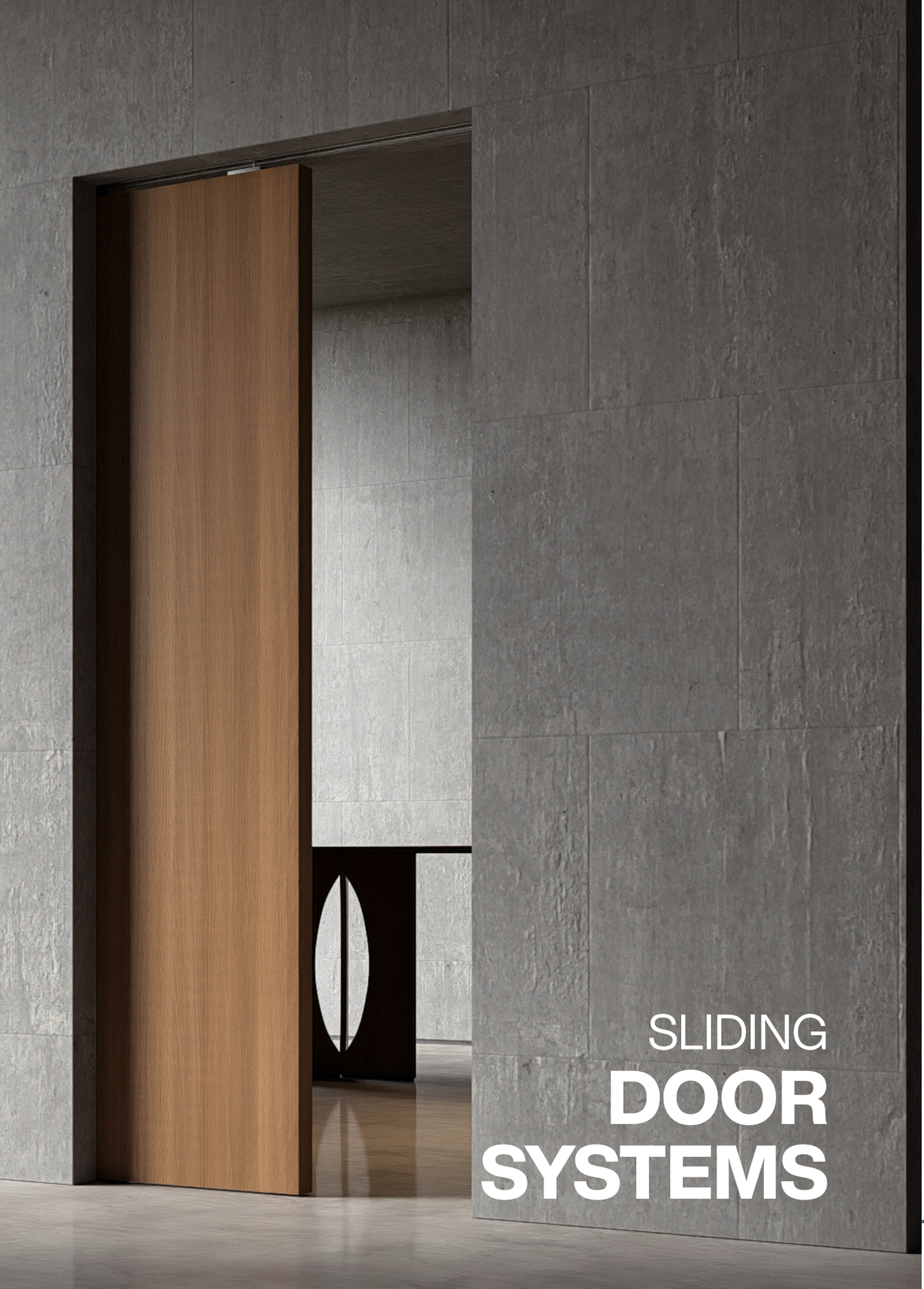

SLIDING DOOR SYSTEM WITHOUT SOFT-CLOSE SDE-80
HỆ CỬA TRƯỢT KHÔNG GIẢM CHẤN SDE-80

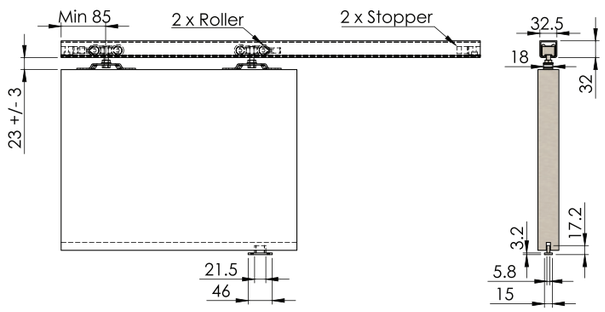

▸ **Description** *Tên hàng*	**Sliding door hardware** *Bộ phụ kiện cửa trượt*
▸ **Wheel** *Bánh xe*	**Nylon** *Nhựa*
▸ **Main material** *Chất liệu chính*	**Zinc alloy** *Hợp kim kẽm*
▸ **Loading weight** *Tải trọng*	**80kg**
▸ **Application** *Ứng dụng*	**Wooden doors** *Cửa gỗ*
▸ **Door thickness** *Độ dày cửa*	**>=30mm**

No. *Số thứ tự*	Model No. *Mã số*	Description *Diễn giải*	Price *Giá bán*
1	710.80.150	**Hanging roller set without soft close** *Bộ phụ kiện cửa trượt không giảm chấn*	400,000
2	710.12.992	**Option A. Upper track, aluminium alloy, length: 2m** *Tuỳ chọn A. Ray trượt treo, hợp kim nhôm, chiều dài: 2m*	560,000
	710.12.999	**Option B. Upper track, aluminium alloy, length: 3.5m** *Tuỳ chọn B. Ray trượt treo, hợp kim nhôm, chiều dài: 3.5m*	970,000

The prices are excluded 10% VAT/ Giá chưa bao gồm 10% VAT
The prices and pictures are for reference/ Giá và hình ảnh mang tính chất minh họa

SLIDING DOOR SYSTEM WITHOUT SOFT-CLOSE SDE-120
HỆ CỬA TRƯỢT KHÔNG GIẢM CHẤN SDE-120

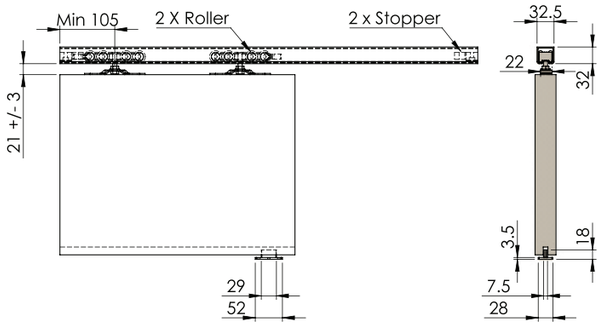

▸ **Description** *Tên hàng*	**Sliding door hardware** *Bộ phụ kiện cửa trượt*
▸ **Wheel** *Bánh xe*	**Nylon** *Nhựa*
▸ **Main material** *Chất liệu chính*	**Zinc alloy** *Hợp kim kẽm*
▸ **Loading weight** *Tải trọng*	**120kg**
▸ **Application** *Ứng dụng*	**Wooden doors** *Cửa gỗ*
▸ **Door thickness** *Độ dày cửa*	**>=30mm**

No. *Số thứ tự*	Model No. *Mã số*	Description *Diễn giải*	Price *Giá bán*
1	710.12.300	**Hanging roller set without soft close** *Bộ phụ kiện cửa trượt không giảm chấn*	500,000
2	710.12.992	**Option A. Upper track, aluminium alloy, length: 2m** *Ray trượt treo, hợp kim nhôm, chiều dài: 2m*	560,000
	710.12.999	**Option B. Upper track, aluminium alloy, length: 3.5m** *Ray trượt treo, hợp kim nhôm, chiều dài: 3.5m*	970,000

SLIDING DOOR SYSTEM WITHOUT SOFT-CLOSE SDE-160
HỆ CỬA TRƯỢT KHÔNG GIẢM CHẤN SDE-160

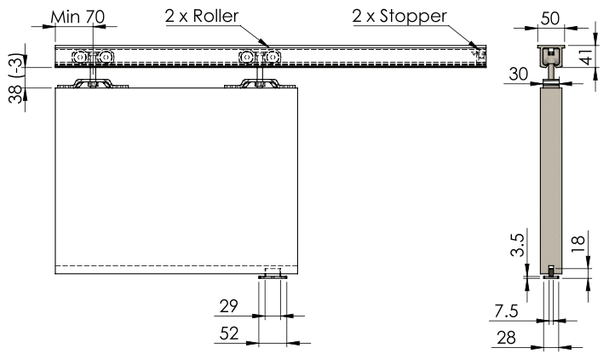

▸ **Description** *Tên hàng*	**Sliding door hardware** *Bộ phụ kiện cửa trượt*
▸ **Wheel** *Bánh xe*	**Nylon** *Nhựa*
▸ **Main material** *Chất liệu chính*	**Zinc alloy** *Hợp kim kẽm*
▸ **Loading weight** *Tải trọng*	**160kg**
▸ **Application** *Ứng dụng*	**Wooden doors** *Cửa gỗ*
▸ **Door thickness** *Độ dày cửa*	**>=35mm**

No. *Số thứ tự*	Model No. *Mã số*	Description *Diễn giải*	Price *Giá bán*
1	710.16.450	**Hanging roller set without soft close** *Bộ phụ kiện cửa trượt không giảm chấn*	1,270,000
2	710.20.998	**Upper track, aluminium alloy, length: 3m** *Ray trượt treo, hợp kim nhôm, chiều dài: 3m*	1,870,000

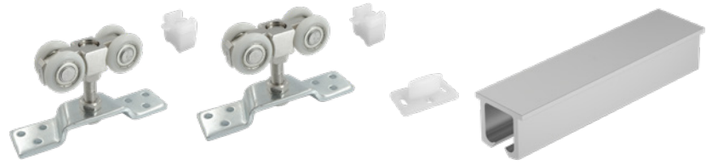

The prices are excluded 10% VAT/ Giá chưa bao gồm 10% VAT
The prices and pictures are for reference/ Giá và hình ảnh mang tính chất minh họa

SLIDING DOOR SYSTEM WITHOUT SOFT-CLOSE SDE-200
HỆ CỬA TRƯỢT KHÔNG GIẢM CHẤN SDE-200

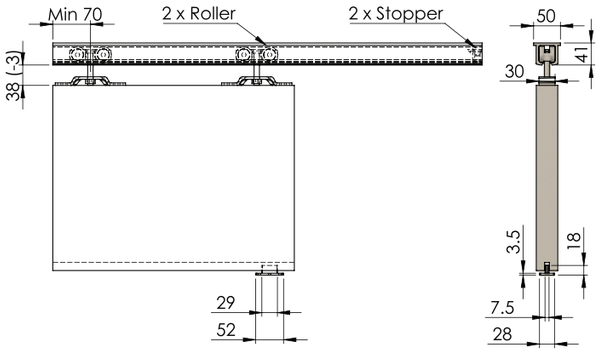

▸ **Description** *Tên hàng*	**Sliding door hardware** *Bộ phụ kiện cửa trượt*
▸ **Wheel** *Bánh xe*	**Nylon** *Nhựa*
▸ **Main material** *Chất liệu chính*	**Zinc alloy** *Hợp kim kẽm*
▸ **Loading weight** *Tải trọng*	**200kg**
▸ **Application** *Ứng dụng*	**Wooden doors** *Cửa gỗ*
▸ **Door thickness** *Độ dày cửa*	**>=35mm**

No. *Số thứ tự*	Model No. *Mã số*	Description *Diễn giải*	Price *Giá bán*
1	710.20.600	**Hanging roller set without soft close** *Bộ phụ kiện cửa trượt không giảm chấn*	1,450,000
2	710.20.998	**Upper track, aluminium alloy, length: 3m** *Ray trượt treo, hợp kim nhôm, chiều dài: 3m*	1,870,000

SLIDING DOOR SYSTEM WITHOUT SOFT-CLOSE SDE-161
HỆ CỬA TRƯỢT KHÔNG GIẢM CHẤN SDE-161

▸ **Description** *Tên hàng*	**Sliding door hardware** *Bộ phụ kiện cửa trượt*
▸ **Wheel** *Bánh xe*	**Nylon** *Nhựa*
▸ **Main material** *Chất liệu chính*	**Zinc alloy** *Hợp kim kẽm*
▸ **Loading weight** *Tải trọng*	**100kg**
▸ **Application** *Ứng dụng*	**Wooden doors** *Cửa gỗ*
▸ **Door thickness** *Độ dày cửa*	**>=35mm**

No. *Số thứ tự*	Model No. *Mã số*	Description *Diễn giải*	Price *Giá bán*
1	710.10.170	**Hanging roller set without soft close** *Bộ phụ kiện cửa trượt không giảm chấn*	500,000
2	710.12.992	**Option A. Upper track, aluminium alloy, length: 2m** *Ray trượt treo, hợp kim nhôm, chiều dài: 2m*	560,000
	710.12.999	**Upper track, aluminium alloy, length: 3.5m** *Ray trượt treo, hợp kim nhôm, chiều dài: 3.5m*	970,000
3	710.12.970	**Option A. Down track, aluminium alloy, length: 2m** *Ray trượt dẫn hướng, hợp kim nhôm, chiều dài: 2m*	175,000
	710.12.971	**Option B. Down track, aluminium alloy, length: 3m** *Ray trượt dẫn hướng, hợp kim nhôm, chiều dài: 3m*	255,000

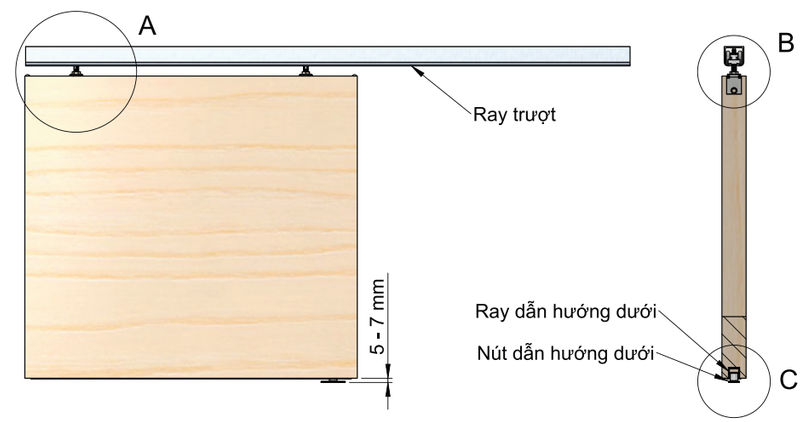

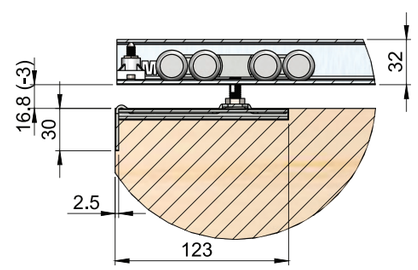

DETAIL A

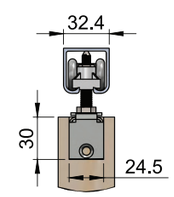

DETAIL B

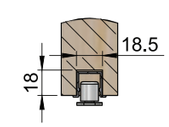

DETAIL C

The prices are excluded 10% VAT/ Giá chưa bao gồm 10% VAT
The prices and pictures are for reference/ Giá và hình ảnh mang tính chất minh họa

SLIDING DOOR SYSTEM WITH SOFT-CLOSE SDE-180D
HỆ CỬA TRƯỢT GIẢM CHẤN SDE-180D

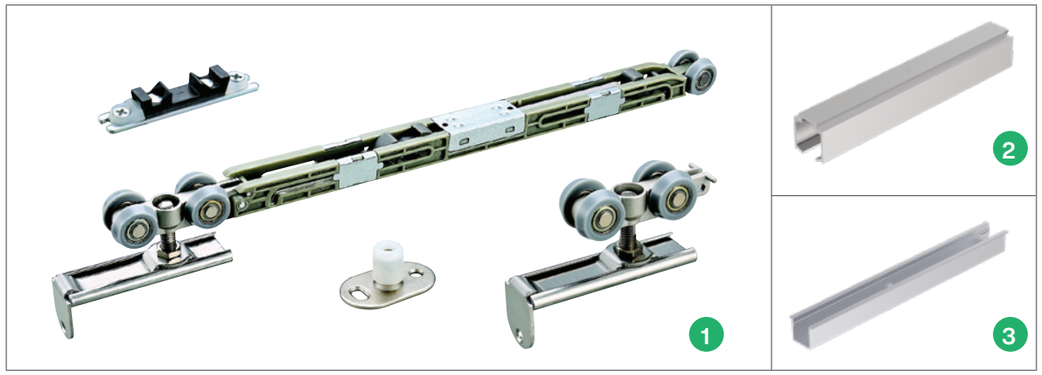

▸ **Description** *Tên hàng*	**Sliding door hardware for 1 door with 2-way soft close** *Bộ phụ kiện cửa trượt giảm chấn 2 chiều cho 1 cánh*
▸ **Wheel** *Bánh xe*	**Nylon** *Nhựa*
▸ **Main material** *Chất liệu chính*	**Zinc alloy** *Hợp kim kẽm*
▸ **Loading weight** *Tải trọng*	**80kg**
▸ **Application** *Ứng dụng*	**Wooden doors** *Cửa gỗ*
▸ **Door thickness** *Độ dày cửa*	**>=35mm**

No. *Số thứ tự*	Model No. *Mã số*	Description *Diễn giải*	Price *Giá bán*
1	710.80.161	**Hanging roller set with 2-way damper** *Bộ phụ kiện cửa trượt giảm chấn 2 chiều*	1,100,000
2	710.12.980	**Option A. Upper track, aluminium alloy, length: 2m** *Ray trượt treo, hợp kim nhôm, chiều dài: 2m*	570,000
	710.12.981	**Option B. Upper track, aluminium alloy, length: 3m** *Ray trượt treo, hợp kim nhôm, chiều dài: 3m*	850,000
3	710.12.970	**Option A. Down track, aluminium alloy, length: 2m** *Ray trượt dẫn hướng, hợp kim nhôm, chiều dài: 2m*	175,000
	710.12.971	**Option B. Down track, aluminium alloy, length: 3m** *Ray trượt dẫn hướng, hợp kim nhôm, chiều dài: 3m*	255,000

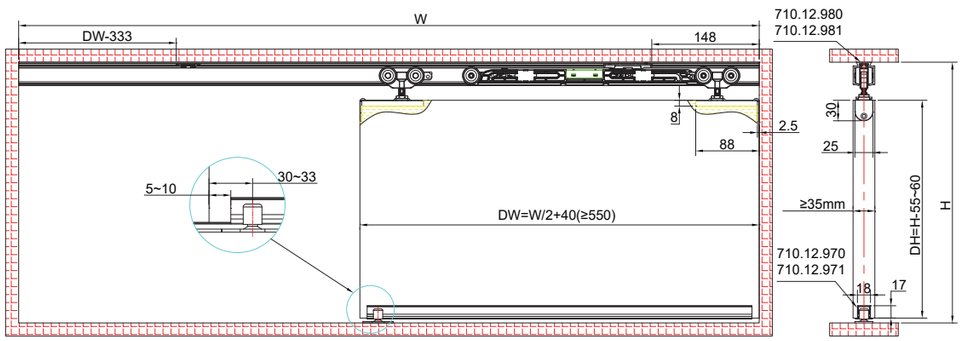

SLIDING DOOR SYSTEM WITH SOFT-CLOSE SDE-185A
HỆ CỬA TRƯỢT GIẢM CHẤN SDE-185A

▸ **Description** *Tên hàng*	**Synchronized sliding door hardware for 2-door with 2-way damper** *Bộ phụ kiện cửa trượt đồng bộ với giảm chấn 2 chiều cho cửa 2 cánh*
▸ **Wheel** *Bánh xe*	**Nylon** *Nhựa*
▸ **Main material** *Chất liệu chính*	**Zinc alloy** *Hợp kim kẽm*
▸ **Loading weight** *Tải trọng*	**60kg/door** *60kg/cánh*
▸ **Application** *Ứng dụng*	**Wooden doors** *Cửa gỗ*
▸ **Door thickness** *Độ dày cửa*	**>=35mm**

No. *Số thứ tự*	Model No. *Mã số*	Description *Diễn giải*	Price *Giá bán*
1	710.60.152	**Hanging roller set with 2-way damper** *Bộ phụ kiện cửa trượt giảm chấn 2 chiều*	5,250,000
2	710.12.980	**Option A. Upper track, aluminium alloy, length: 2m** *Ray trượt treo, hợp kim nhôm, chiều dài: 2m*	570,000
	710.12.981	**Option B. Upper track, aluminium alloy, length: 3m** *Ray trượt treo, hợp kim nhôm, chiều dài: 3m*	850,000
3	710.12.970	**Option A. Down track, aluminium alloy, length: 2m** *Ray trượt dẫn hướng, hợp kim nhôm, chiều dài: 2m*	175,000
	710.12.971	**Option B. Down track, aluminium alloy, length: 3m** *Ray trượt dẫn hướng, hợp kim nhôm, chiều dài: 3m*	255,000

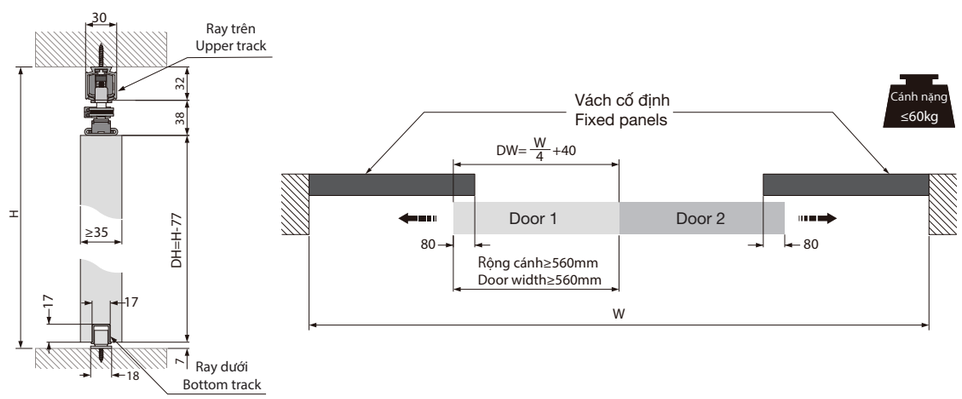

The prices are excluded 10% VAT/ Giá chưa bao gồm 10% VAT
The prices and pictures are for reference/ Giá và hình ảnh mang tính chất minh họa

SLIDING DOOR SYSTEM WITH SOFT-CLOSE SDE-183A
HỆ CỬA TRƯỢT GIẢM CHẤN SDE-183A

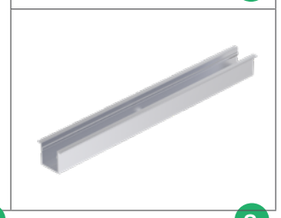

▸ **Description** *Tên hàng*	**Linkage sliding door hardware for 3-door [2+1] with 2-way soft close** *Bộ phụ kiện cửa trượt liên kết song song với giảm chấn 2 chiều cho cửa 3 cánh (1 cánh cố định, 2 cánh trượt)*
▸ **Wheel** *Bánh xe*	**Nylon** *Nhựa*
▸ **Main material** *Chất liệu chính*	**Zinc alloy** *Hợp kim kẽm*
▸ **Loading capacity** *Tải trọng*	**60kg/door** *60kg/cánh*
▸ **Application** *Ứng dụng*	**Wooden doors** *Cửa gỗ*
▸ **Door thickness** *Độ dày cửa*	**35-48mm**

No. *Số thứ tự*	Model No. *Mã số*	Description *Diễn giải*	Price *Giá bán*
1	710.60.151	**Hanging roller set with 2-way damper** *Bộ phụ kiện cửa trượt giảm chấn 2 chiều*	5,550,000
2	710.12.960*	**Upper track, aluminium alloy, length: 3m** *Ray trượt treo, hợp kim nhôm, chiều dài: 3m*	1,350,000
3	710.12.970*	**Option A. Down track, aluminium alloy, length: 2m** *Ray trượt dẫn hướng, hợp kim nhôm, chiều dài: 2m*	175,000
	710.12.971*	**Option B. Down track, aluminium alloy, length: 3m** *Ray trượt dẫn hướng, hợp kim nhôm, chiều dài: 3m*	255,000

***Notes: use 3 upper tracks & 2 down tracks for 1 set of linkage sliding door system.**
**Lưu ý: sử dụng 3 thanh ray trượt treo và 2 thanh ray dẫn hướng cho 1 bộ cửa trượt liên kết song song.*

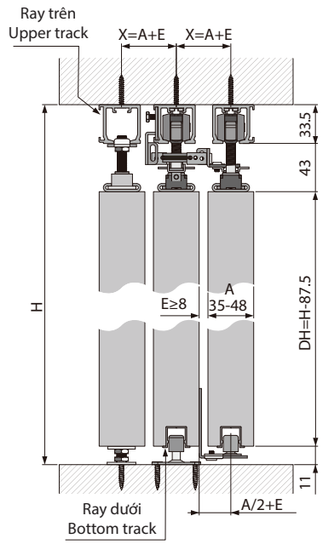

Cách lắp đặt tương ứng với kích thước X

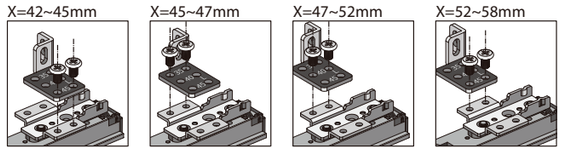

Cánh nặng ≤60kg

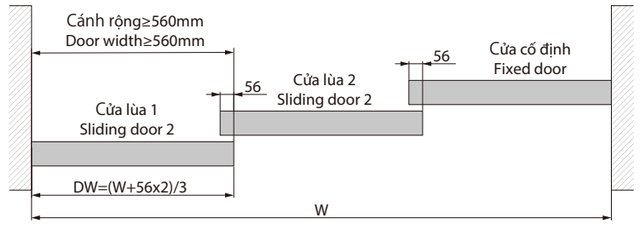

The prices are excluded 10% VAT/ Giá chưa bao gồm 10% VAT
The prices and pictures are for reference/ Giá và hình ảnh mang tính chất minh họa

SLIDING DOOR SYSTEM WITH SOFT-CLOSE SDE-912
HỆ CỬA TRƯỢT GIẢM CHẤN SDE-912

- **Description** — **Invisible sliding door hardware (complete set)**
  Tên hàng — *Bộ phụ kiện cửa trượt giấu ray (trọn bộ)*
- **Main material** — **Zinc alloy, aluminium alloy, steel**
  Chất liệu chính — *Hợp kim kẽm, hợp kim nhôm, thép*
- **Loading capacity** — **Max 80kg**
  Tải trọng — *Tối đa 80kg*
- **Application** — **Wooden doors**
  Ứng dụng — *Cửa gỗ*
- **Door width** — **800-1200mm**
  Chiều rộng cánh cửa
- **Door thickness** — **>=40mm**
  Độ dày cửa
- **With 2-way silent system**
  Với hệ thống giảm chấn 2 chiều
- **The product includes rollers, track set and fixing accessories**
  Sản phẩm bao gồm bánh xe, bộ ray và phụ kiện lắp đặt

No. *Số thứ tự*	Model No. *Mã số*	Description *Diễn giải*	Price *Giá bán/bộ*
1	710.80.163	Invisible sliding door hardware (complete set) *Bộ phụ kiện cửa trượt giấu ray (trọn bộ)*	4,850,000

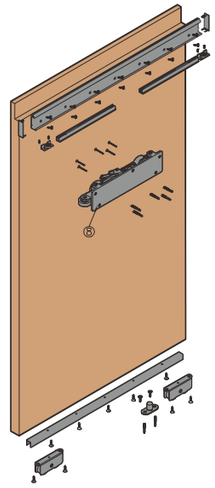

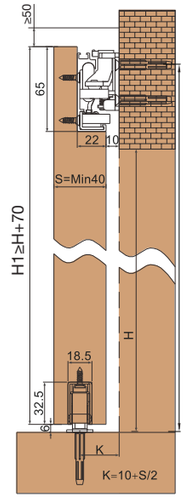

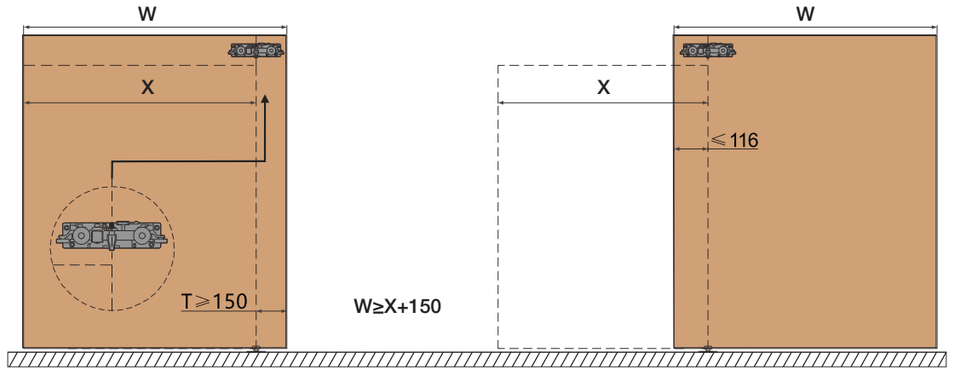

INSTALLATION 1: DOOR PARTIALLY OPEN
KIỂU LẮP ĐẶT 1: CỬA MỞ KHÔNG HOÀN TOÀN

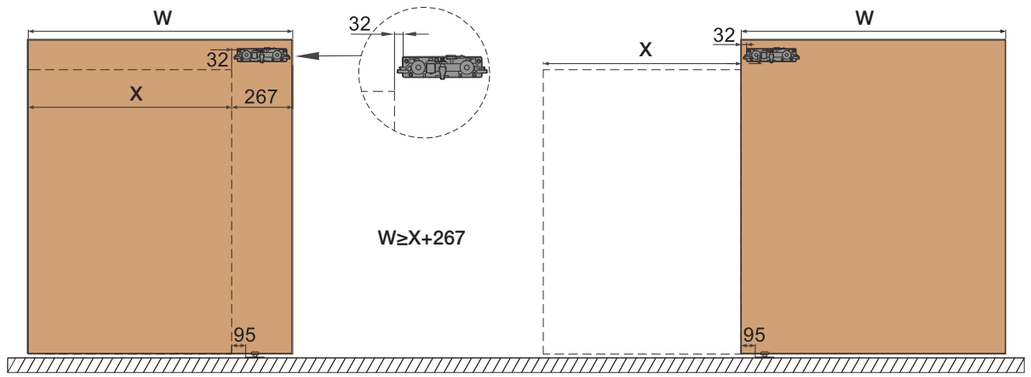

INSTALLATION 2: DOOR FULLY OPEN
KIỂU LẮP ĐẶT 2: CỬA MỞ HOÀN TOÀN

The prices are excluded 10% VAT/ Giá chưa bao gồm 10% VAT
The prices and pictures are for reference/ Giá và hình ảnh mang tính chất minh họa

BATHROOM
FITTINGS

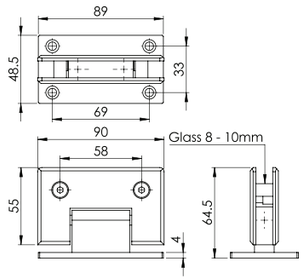

- **Description** — **Wall to glass hinge**
  Tên hàng — *Bản lề kính gắn tường*
- **Main material** — **SS304**
  Chất liệu chính — *Inox 304*
- **Max bearing weight** — **45kg/pair**
  Tải trọng tối đa — *45kg/cặp*
- **Glass thickness** — **8-10mm**
  Độ dày kính

Model No. *Mã số*	Finish *Bề mặt*	Price/pc *Giá bán/cái*
711.10.300*	Satin *Bề mặt mờ*	540,000
711.10.370	Polished *Bề mặt bóng*	630,000

The prices are excluded 10% VAT/ Giá chưa bao gồm 10% VAT
The prices and pictures are for reference/ Giá và hình ảnh mang tính chất minh họa

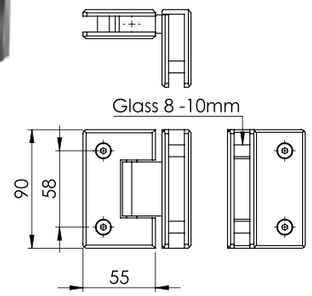

- **Description** — **90° glass to glass hinge**
  Tên hàng — *Bản lề kính 90°*
- **Main material** — **SS304**
  Chất liệu chính — *Inox 304*
- **Max bearing weight** — **45kg/pair**
  Tải trọng tối đa — *45kg/cặp*
- **Glass thickness** — **8-10mm**
  Độ dày kính

Model No. *Mã số*	Finish *Bề mặt*	Price/pc *Giá bán/cái*
711.10.301	Satin *Bề mặt mờ*	900,000
711.10.371	Polished *Bề mặt bóng*	990,000

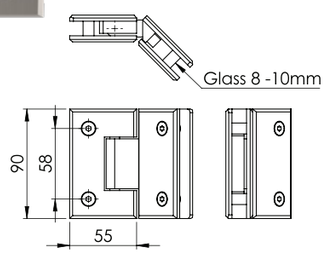

- **Description** — **135° glass to glass hinge**
  Tên hàng — *Bản lề kính 135°*
- **Main material** — **SS304**
  Chất liệu chính — *Inox 304*
- **Max bearing weight** — **45kg/pair**
  Tải trọng tối đa — *45kg/cặp*
- **Glass thickness** — **8-10mm**
  Độ dày kính

Model No. *Mã số*	Finish *Bề mặt*	Price/pc *Giá bán/cái*
711.10.302	Satin *Bề mặt mờ*	810,000
711.10.372	Polished *Bề mặt bóng*	900,000

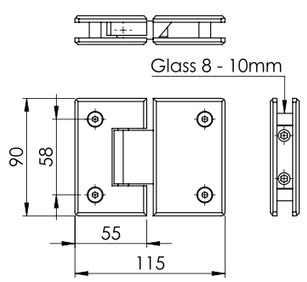

- **Description** — **180° glass to glass hinge**
  Tên hàng — *Bản lề kính 180°*
- **Main material** — **SS304**
  Chất liệu chính — *Inox 304*
- **Max bearing weight** — **45kg/pair**
  Tải trọng tối đa — *45kg/cặp*
- **Glass thickness** — **8-10mm**
  Độ dày kính

Model No. *Mã số*	Finish *Bề mặt*	Price/pc *Giá bán/cái*
711.10.303	Satin *Bề mặt mờ*	810,000
711.10.373	Polished *Bề mặt bóng*	900,000

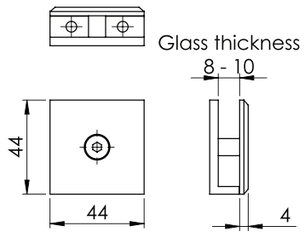

- **Description** — **Wall to glass clamp**
  Tên hàng — *Kẹp kính gắn tường*
- **Main material** — **SS304**
  Chất liệu chính — *Inox 304*
- **Glass thickness** — **8-10mm**
  Độ dày kính

Model No. *Mã số*	Finish *Bề mặt*	Price/pc *Giá bán/cái*
712.12.500	Satin *Bề mặt mờ*	155,000
712.12.570	Polished *Bề mặt bóng*	190,000

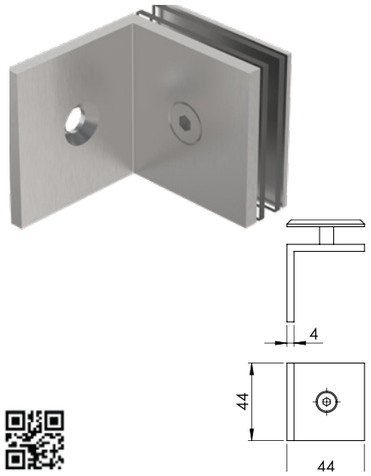

- **Description** — **Wall to glass clamp**
  Tên hàng — *Kẹp kính gắn tường*
- **Main material** — **SS304**
  Chất liệu chính — *Inox 304*
- **Glass thickness** — **8-10mm**
  Độ dày kính

Model No. *Mã số*	Finish *Bề mặt*	Price/pc *Giá bán/cái*
712.12.501	Satin *Bề mặt mờ*	215,000
712.12.571	Polished *Bề mặt bóng*	250,000

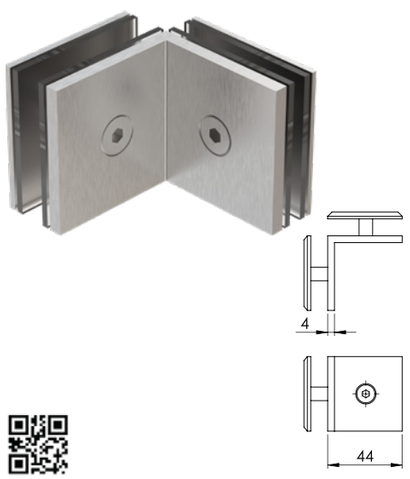

- **Description** — **90° to glass clamp**
  Tên hàng — *Kẹp kính 90°*
- **Main material** — **SS304**
  Chất liệu chính — *Inox 304*
- **Glass thickness** — **8-10mm**
  Độ dày kính

Model No. *Mã số*	Finish *Bề mặt*	Price/pc *Giá bán/cái*
712.12.502	Satin *Bề mặt mờ*	300,000
712.12.572	Polished *Bề mặt bóng*	335,000

The prices are excluded 10% VAT/ Giá chưa bao gồm 10% VAT
The prices and pictures are for reference/ Giá và hình ảnh mang tính chất minh họa

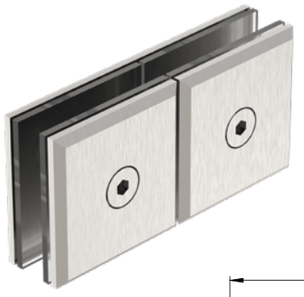

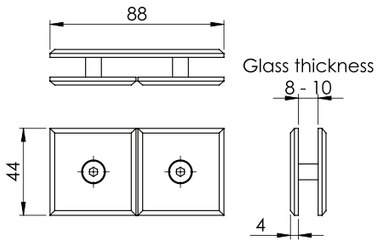

- **Description** — **180° to glass clamp**
  Tên hàng — *Kẹp kính 180°*
- **Main material** — **SS304**
  Chất liệu chính — **Inox 304**
- **Glass thickness** — *8-10mm*
  Độ dày kính

Model No. *Mã số*	Finish *Bề mặt*	Price/pc *Giá bán/cái*
712.12.503	Satin *Bề mặt mờ*	300,000
712.12.573	Polished *Bề mặt bóng*	335,000

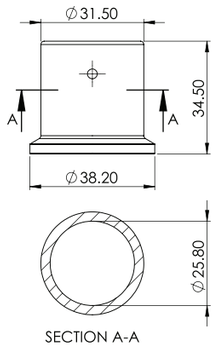

- **Description** — **Wall to rail connector**
  Tên hàng — *Pát giữ thanh treo gắn tường*
- **Main material** — **SS304**
  Chất liệu chính — *Inox 304*
- **Application** — **For shower rail Ø25mm**
  Độ dày kính — *Dùng cho thanh treo 25mm*

Model No. *Mã số*	Finish *Bề mặt*	Price/pc *Giá bán/cái*
718.15.107	Satin *Bề mặt mờ*	215,000
718.15.177	Polished *Bề mặt bóng*	225,000

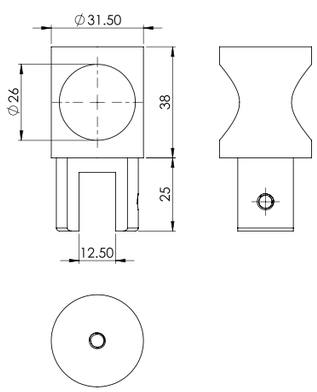

- **Description** — **Glass to rail connector**
  Tên hàng — *Pát nối thanh treo kính*
- **Main material** — **SS304**
  Chất liệu chính — *Inox 304*
- **Application** — **For shower rail Ø25mm**
  Độ dày kính — *Dùng cho thanh treo 25mm*

Model No. *Mã số*	Finish *Bề mặt*	Price/pc *Giá bán/cái*
718.15.203	Satin *Bề mặt mờ*	265,000
718.15.273	Polished *Bề mặt bóng*	280,000

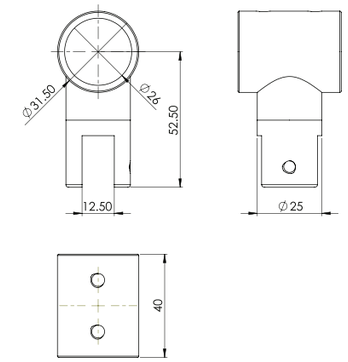

- **Description** — **Glass to rail connector**
  Tên hàng — *Pát nối thanh treo kính*
- **Main material** — **SS304**
  Chất liệu chính — *Inox 304*
- **Application** — **For shower rail Ø25mm**
  Độ dày kính — *Dùng cho thanh treo 25mm*

Model No. *Mã số*	Finish *Bề mặt*	Price/pc *Giá bán/cái*
718.15.108	Satin *Bề mặt mờ*	210,000
718.15.178	Polished *Bề mặt bóng*	240,000

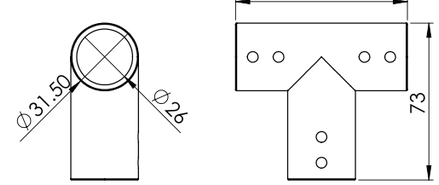

- **Description** — **Rail to rail connector**
  Tên hàng — *Pát nối thanh treo*
- **Main material** — **SS304**
  Chất liệu chính — *Inox 304*
- **Application** — **For shower rail Ø25mm**
  Độ dày kính — *Dùng cho thanh treo 25mm*

Model No. *Mã số*	Finish *Bề mặt*	Price/pc *Giá bán/cái*
718.15.208	Satin *Bề mặt mờ*	270,000
718.15.278	Polished *Bề mặt bóng*	275,000

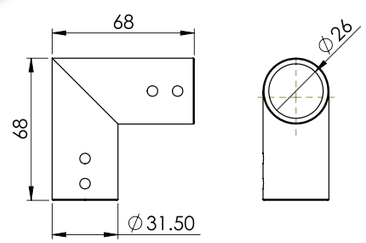

- **Description** — **90-degree rail to rail connector**
  Tên hàng — *Pát nối thanh treo 90 độ*
- **Main material** — **SS304**
  Chất liệu chính — *Inox 304*
- **Application** — **For shower rail Ø25mm**
  Độ dày kính — *Dùng cho thanh treo 25mm*

Model No. *Mã số*	Finish *Bề mặt*	Price/pc *Giá bán/cái*
718.15.205	Satin *Bề mặt mờ*	230,000
718.15.275	Polished *Bề mặt bóng*	240,000

The prices are excluded 10% VAT/ Giá chưa bao gồm 10% VAT
The prices and pictures are for reference/ Giá và hình ảnh mang tính chất minh họa

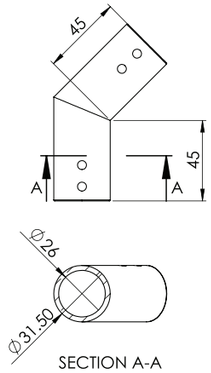

- **Description** — **135-degree rail to rail connector**
  Tên hàng — *Pát nối thanh treo 135 độ*
- **Main material** — **SS304**
  Chất liệu chính — *Inox 304*
- **Application** — **For shower rail Ø25mm**
  Độ dày kính — *Dùng cho thanh treo 25mm*

Model No. *Mã số*	Finish *Bề mặt*	Price/pc *Giá bán/cái*
718.15.204	Satin *Bề mặt mờ*	230,000
718.15.274	Polished *Bề mặt bóng*	240,000

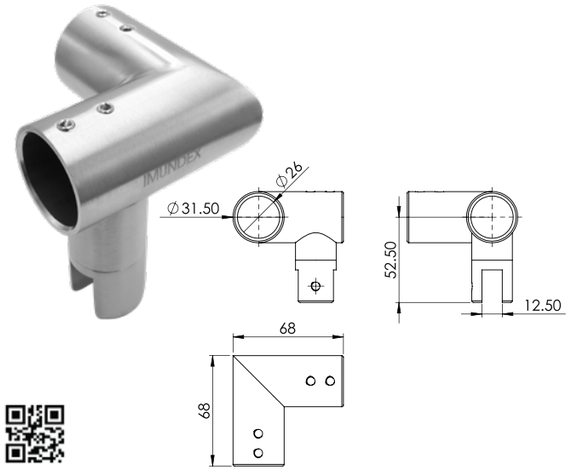

- **Description** — **90-degree glass to rail connector**
  Tên hàng — *Pát nối thanh treo kính 90 độ*
- **Main material** — **SS304**
  Chất liệu chính — *Inox 304*
- **Application** — **For shower rail Ø25mm**
  Độ dày kính — *Dùng cho thanh treo 25mm*

Model No. *Mã số*	Finish *Bề mặt*	Price/pc *Giá bán/cái*
718.15.206	Satin *Bề mặt mờ*	290,000
718.15.276	Polished *Bề mặt bóng*	300,000

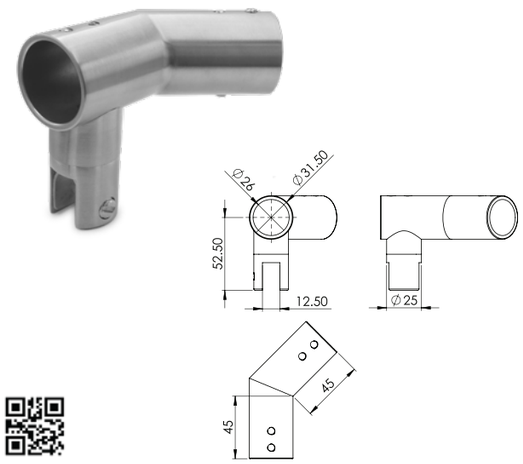

- **Description** — **135-degree glass to rail connector**
  Tên hàng — *Pát nối thanh treo kính 135 độ*
- **Main material** — **SS304**
  Chất liệu chính — *Inox 304*
- **Application** — **For shower rail Ø25mm**
  Độ dày kính — *Dùng cho thanh treo 25mm*

Model No. *Mã số*	Finish *Bề mặt*	Price/pc *Giá bán/cái*
718.15.109	Satin *Bề mặt mờ*	290,000
718.15.179	Polished *Bề mặt bóng*	300,000

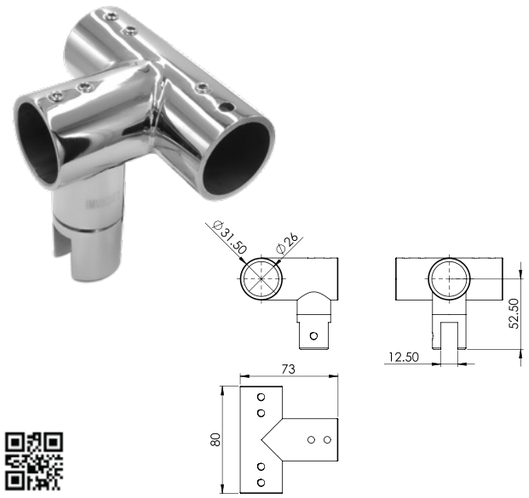

- **Description** — **Glass to rail connector**
  Tên hàng — *Bas nối thanh treo kính*
- **Main material** — **SS304**
  Chất liệu chính — *Inox 304*
- **Application** — **For shower rail Ø25mm**
  Độ dày kính — *Dùng cho thanh treo 25mm*

Model No. *Mã số*	Finish *Bề mặt*	Price/pc *Giá bán/cái*
718.15.207	Satin *Bề mặt mờ*	330,000
718.15.277	Polished *Bề mặt bóng*	340,000

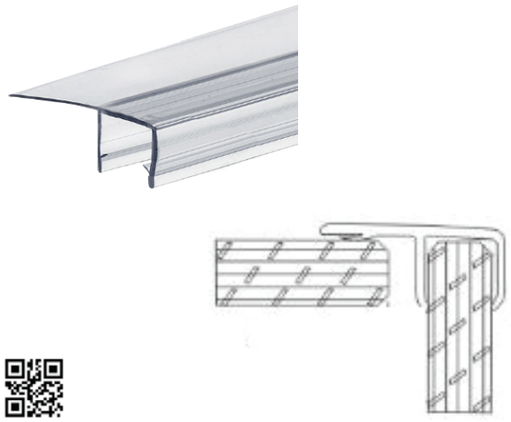

- **Description** — **Glass door seal**
  Tên hàng — *Ron cửa kính*
- **Main material** — **PVC**
  Chất liệu chính — *Nhựa*
- **Glass thickness** — **10mm**
  Độ dày kính
- **Length** — **2500mm**
  Chiều dài

Model No. *Mã số*	Colour *Màu sắc*	Price/pc *Giá bán/thanh*
714.00.990	Transparent *Trong suốt*	110,000

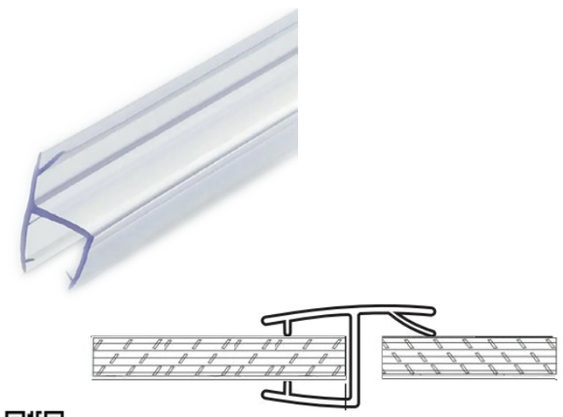

- **Description** — **Glass door seal**
  Tên hàng — *Ron cửa kính*
- **Main material** — **PVC**
  Chất liệu chính — *Nhựa*
- **Glass thickness** — **10mm**
  Độ dày kính
- **Length** — **2500mm**
  Chiều dài

Model No. *Mã số*	Colour *Màu sắc*	Price/pc *Giá bán/thanh*
714.00.998	Transparent *Trong suốt*	110,000

The prices are excluded 10% VAT/ Giá chưa bao gồm 10% VAT
The prices and pictures are for reference/ Giá và hình ảnh mang tính chất minh họa

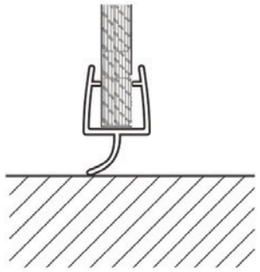

- **Description** — **Glass door seal**
  Tên hàng — *Ron cửa kính*
- **Main material** — **PVC**
  Chất liệu chính — *Nhựa*
- **Glass thickness** — **10mm**
  Độ dày kính
- **Length** — **2500mm**
  Chiều dài

Model No. *Mã số*	Colour *Màu sắc*	Price/pc *Giá bán/thanh*
714.00.997	Transparent *Trong suốt*	110,000

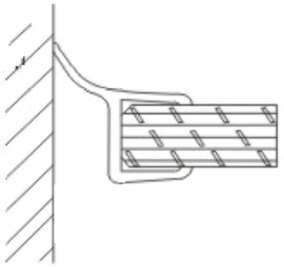

- **Description** — **Glass door seal**
  Tên hàng — *Ron cửa kính*
- **Main material** — **PVC**
  Chất liệu chính — *Nhựa*
- **Glass thickness** — **10mm**
  Độ dày kính
- **Length** — **2500mm**
  Chiều dài

Model No. *Mã số*	Colour *Màu sắc*	Price/pc *Giá bán/thanh*
714.00.992	Transparent *Trong suốt*	110,000

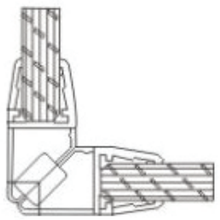

- **Description** — **Magnet glass door seal, 90°**
  Tên hàng — *Ron cửa kính nam châm 90°*
- **Main material** — **PVC & ferrite**
  Chất liệu chính — *Nhựa & ferrite*
- **Glass thickness** — **10mm**
  Độ dày kính
- **Length** — **2500mm**
  Chiều dài

Model No. *Mã số*	Colour *Màu sắc*	Price/pc *Giá bán/thanh*
714.00.991	Transparent *Trong suốt*	360,000

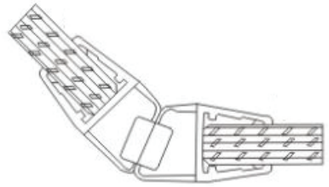

- **Description** — **Magnet glass door seal, 135°**
  Tên hàng — *Ron cửa kính nam châm 135°*
- **Main material** — **PVC & ferrite**
  Chất liệu chính — *Nhựa & ferrite*
- **Glass thickness** — **10mm**
  Độ dày kính
- **Length** — **2500mm**
  Chiều dài

Model No. *Mã số*	Colour *Màu sắc*	Price/pc *Giá bán/thanh*
714.00.995	Transparent *Trong suốt*	360,000

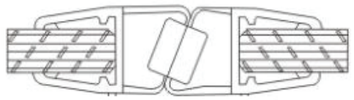

- **Description** — **Magnet glass door seal, 180°**
  Tên hàng — *Ron cửa kính nam châm 180°*
- **Main material** — **PVC & ferrite**
  Chất liệu chính — *Nhựa & ferrite*
- **Glass thickness** — **10mm**
  Độ dày kính
- **Length** — **2500mm**
  Chiều dài

Model No. *Mã số*	Colour *Màu sắc*	Price/pc *Giá bán/thanh*
714.00.996	Transparent *Trong suốt*	360,000

The prices are excluded 10% VAT/ Giá chưa bao gồm 10% VAT
The prices and pictures are for reference/ Giá và hình ảnh mang tính chất minh họa

PATCH FITTINGS

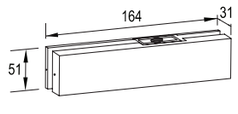

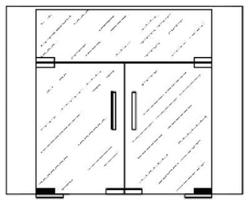

- **Description** — **Bottom door patch fitting**
  Tên hàng — *Kẹp kính dưới*
- **Main material** — **SS304**
  Chất liệu chính — *Inox 304*
- **Glass thickness** — **10-12mm**
  Độ dày kính

Model No. *Mã số*	Finish *Bề mặt*	Price/pc *Giá bán/cái*
718.15.100	Satin *Bề mặt mờ*	320,000
718.15.170	Polished *Bề mặt bóng*	360,000

The prices are excluded 10% VAT/ Giá chưa bao gồm 10% VAT
The prices and pictures are for reference/ Giá và hình ảnh mang tính chất minh họa

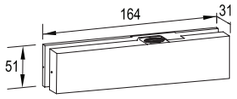

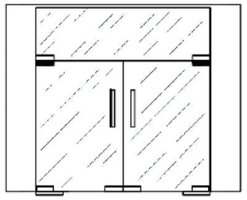

- **Description** — **Top door patch fitting**
  Tên hàng — *Kẹp kính trên*
- **Main material** — **SS304**
  Chất liệu chính — *Inox 304*
- **Glass thickness** — **10-12mm**
  Độ dày kính

Model No. *Mã số*	Finish *Bề mặt*	Price/pc *Giá bán/cái*
718.15.101	Satin *Bề mặt mờ*	320,000
718.15.171	Polished *Bề mặt bóng*	360,000

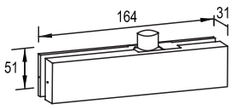

- **Description** — **Overpanel patch fitting with pivot**
  Tên hàng — *Kẹp gắn khung trên có trục quay*
- **Main material** — **SS304**
  Chất liệu chính — *Inox 304*
- **Glass thickness** — **10-12mm**
  Độ dày kính

Model No. *Mã số*	Finish *Bề mặt*	Price/pc *Giá bán/cái*
718.15.102	Satin *Bề mặt mờ*	330,000
718.15.172	Polished *Bề mặt bóng*	360,000

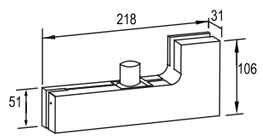

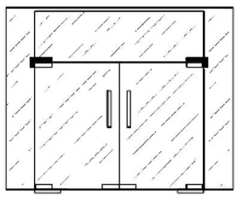

- **Description** — **Over/side panel patch fitting with pivot**
  Tên hàng — *Kẹp gắn khung trên góc có trục quay*
- **Main material** — **SS304**
  Chất liệu chính — *Inox 304*
- **Glass thickness** — **10-12mm**
  Độ dày kính

Model No. *Mã số*	Finish *Bề mặt*	Price/pc *Giá bán/cái*
718.15.103	Satin *Bề mặt mờ*	470,000
718.15.173	Polished *Bề mặt bóng*	480,000

- **Description** — **Over/side/fin panel patch fitting**
  Tên hàng — *Kẹp kính 3 cạnh*
- **Main material** — **SS304**
  Chất liệu chính — *Inox 304*
- **Glass thickness** — **10-12mm**
  Độ dày kính

Model No. *Mã số*	Finish *Bề mặt*	Price/pc *Giá bán/cái*
718.15.200	Satin *Bề mặt mờ*	1,100,000
718.15.270	Polished *Bề mặt bóng*	1,150,000

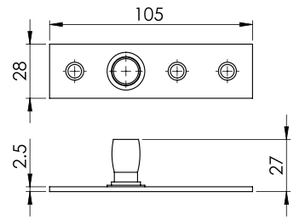

- **Description** — **Ceiling-mounted pivot**
  Tên hàng — *Trục đứng gắn trần*
- **Main material** — **SS304**
  Chất liệu chính — *Inox 304*

Model No. *Mã số*	Finish *Bề mặt*	Price/pc *Giá bán/cái*
718.15.105	Satin *Bề mặt mờ*	90,000
718.15.175	Polished *Bề mặt bóng*	100,000

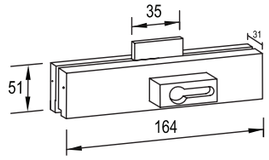

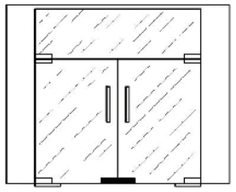

- **Description** — **Patch lock fitting**
  Tên hàng — *Kẹp khóa gắn chân kính*
- **Main material** — **SS304**
  Chất liệu chính — *Inox 304*
- **Glass thickness** — **10-12mm**
  Độ dày kính

Model No. *Mã số*	Finish *Bề mặt*	Price/pc *Giá bán/cái*
718.15.104	Satin *Bề mặt mờ*	610,000
718.15.174	Polished *Bề mặt bóng*	620,000

The prices are excluded 10% VAT/ Giá chưa bao gồm 10% VAT
The prices and pictures are for reference/ Giá và hình ảnh mang tính chất minh họa

GLASS DOOR HANDLES

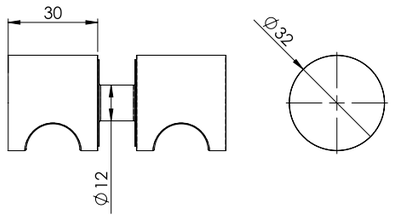

- **Description** — **Solid back-to-back knob**
  Tên hàng — *Tay nắm cửa kính đặc*
- **Main material** — **SS304**
  Chất liệu chính — *Inox 304*
- **Glass thickness** — **8-12mm**
  Độ dày kính

Model No. *Mã số*	Finish *Bề mặt*	Price/set *Giá bán/bộ*
714.17.400	Satin *Bề mặt mờ*	290,000
714.17.401	Polished *Bề mặt bóng*	320,000

The prices are excluded 10% VAT/ Giá chưa bao gồm 10% VAT
The prices and pictures are for reference/ Giá và hình ảnh mang tính chất minh họa

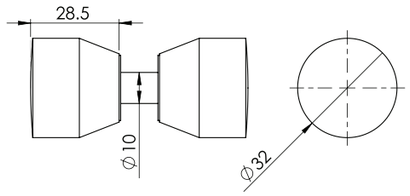

- **Description** — **Solid back-to-back knob**
  Tên hàng — *Tay nắm cửa kính đặc*
- **Main material** — **SS304**
  Chất liệu chính — *Inox 304*
- **Glass thickness** — **8-12mm**
  Độ dày kính

Model No. *Mã số*	Finish *Bề mặt*	Price/set *Giá bán/bộ*
714.17.450	Satin *Bề mặt mờ*	270,000
714.17.451	Polished *Bề mặt bóng*	300,000

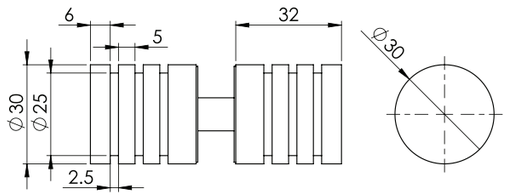

- **Description** — **Solid back-to-back knob**
  Tên hàng — *Tay nắm cửa kính đặc*
- **Main material** — **SS304**
  Chất liệu chính — *Inox 304*
- **Glass thickness** — **8-12mm**
  Độ dày kính

Model No. *Mã số*	Finish *Bề mặt*	Price/set *Giá bán/bộ*
714.17.500	Satin *Bề mặt mờ*	280,000
714.17.501	Polished *Bề mặt bóng*	310,000

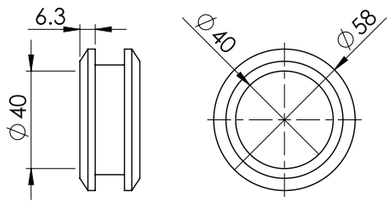

- **Description** — **Flush handle**
  Tên hàng — *Tay nắm âm tròn*
- **Main material** — **SS304**
  Chất liệu chính — *Inox 304*
- **Glass thickness** — **8-12mm**
  Độ dày kính

Model No. *Mã số*	Finish *Bề mặt*	Price/set *Giá bán/bộ*
714.17.550	Satin *Bề mặt mờ*	320,000
714.17.551	Polished *Bề mặt bóng*	330,000

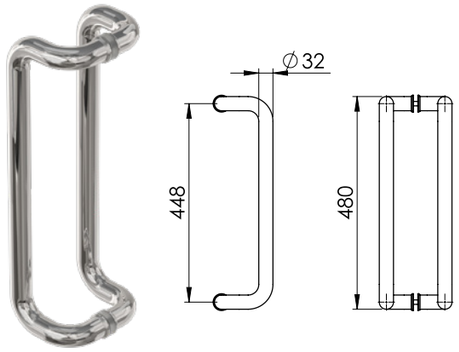

- **Description** — **Hollow back-to-back pull handle**
  Tên hàng — *Tay nắm kéo rỗng*
- **Main material** — **SS304**
  Chất liệu chính — *Inox 304*
- **Overall dimensions** — **Ø32x480x1.0mm**
  Kích thước tổng thể
- **Center to center** — **448mm**
  Khoảng cách tâm
- **Glass thickness** — **8-12mm**
  Độ dày kính

Model No. *Mã số*	Finish *Bề mặt*	Price/set *Giá bán/bộ*
714.19.300	Satin *Bề mặt mờ*	1,110,000
714.19.301	Polished *Bề mặt bóng*	1,170,000

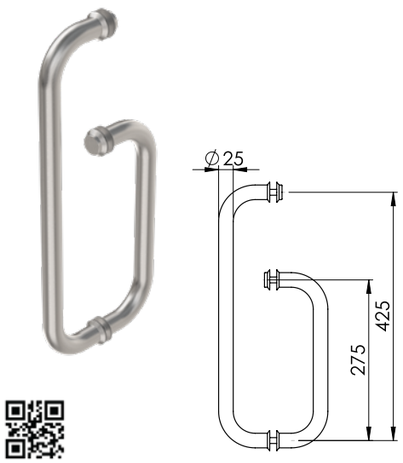

- **Description** — **Hollow back-to-back pull handle**
  Tên hàng — *Tay nắm kéo rỗng*
- **Main material** — **SS304**
  Chất liệu chính — *Inox 304*
- **Overall dimensions** — **Ø25x300x450x1.0mm**
  Kích thước tổng thể
- **Center to center** — **275x425 mm**
  Khoảng cách tâm
- **Glass thickness** — **8-12mm**
  Độ dày kính

Model No. *Mã số*	Finish *Bề mặt*	Price/set *Giá bán/bộ*
714.19.350	Satin *Bề mặt mờ*	680,000
714.19.351	Polished *Bề mặt bóng*	710,000

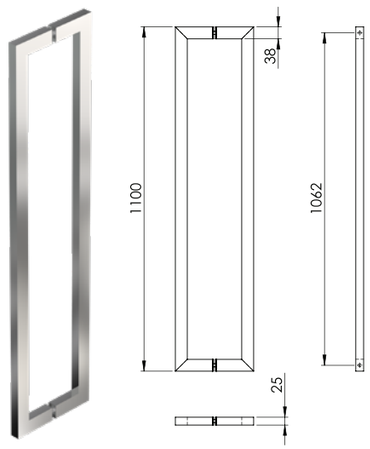

- **Description** — **Hollow back-to-back pull handle**
  Tên hàng — *Tay nắm kéo rỗng*
- **Main material** — **SS304**
  Chất liệu chính — *Inox 304*
- **Overall dimensions** — **25x38x1100x1.0mm**
  Kích thước tổng thể
- **Center to center** — **1062mm**
  Khoảng cách tâm
- **Glass thickness** — **8-12mm**
  Độ dày kính

Model No. *Mã số*	Finish *Bề mặt*	Price/set *Giá bán/bộ*
714.19.100	Satin *Bề mặt mờ*	1,580,000
714.19.101	Polished *Bề mặt bóng*	1,950,000

The prices are excluded 10% VAT/ Giá chưa bao gồm 10% VAT
The prices and pictures are for reference/ Giá và hình ảnh mang tính chất minh họa

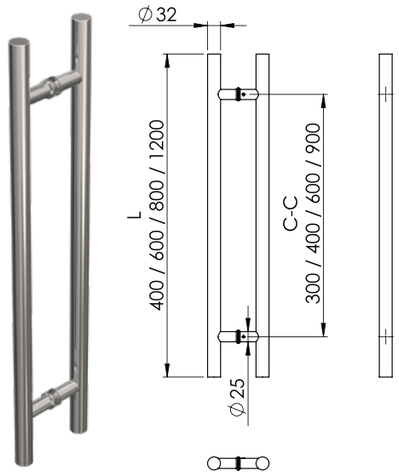

- **Description** — **Hollow back-to-back pull handle**
  Tên hàng — *Tay nắm kéo rỗng*
- **Main material** — **SS304**
  Chất liệu chính — *Inox 304*
- **Overall dimensions** — **Ø32x1.0mm**
  Kích thước tổng thể
- **Glass thickness** — **8-12mm**
  Độ dày kính

Model No. *Mã số*	Finish *Bề mặt*	Length *Chiều dài*	C-C distance *Khoảng cách tâm*	Price/set *Giá bán/bộ*
714.19.151	Satin *Bề mặt mờ*	400mm	300mm	710,000
714.19.152		600mm	400mm	850,000
714.19.153		800mm	600mm	980,000
714.19.155		1200mm	900mm	1,300,000
714.19.171	Polished *Bề mặt bóng*	400mm	300mm	750,000
714.19.172		600mm	400mm	910,000
714.19.173		800mm	600mm	1,060,000
714.19.175		1200mm	900mm	1,420,000

The prices are excluded 10% VAT/ Giá chưa bao gồm 10% VAT
The prices and pictures are for reference/ Giá và hình ảnh mang tính chất minh họa

FLOOR SPRINGS

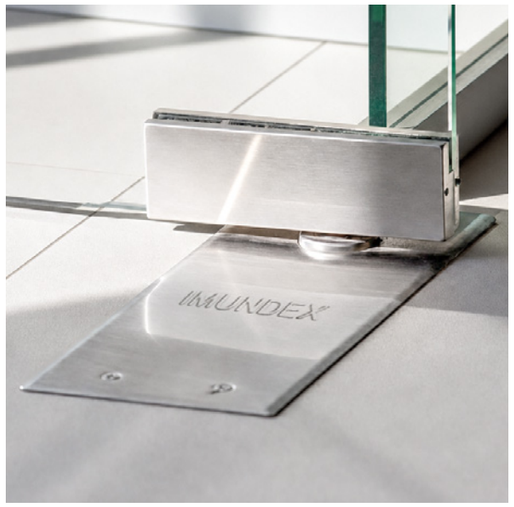

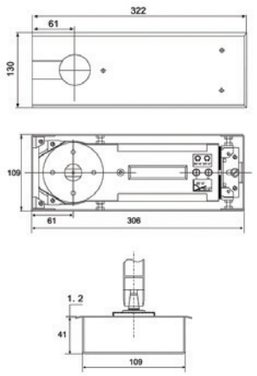

- **Description** — **Floor spring**
  Tên hàng — *Bản lề sàn*
- **Body** — **Iron casting**
  Thân — *Sắt đúc*
- **Cover** — **SS304**
  Nắp — *Inox 304*
- **Overall dimensions** — **306x109x40mm**
  Kích thước tổng thể
- **Max loading weight** — **100kg**
  Tài trọng tối đa
- **Durability** — **500,000 cycles**
  Độ bền — *500,000 vòng*

Model No. *Mã số*	Finish *Bề mặt*	Price/set *Giá bán/bộ*
708.16.100	Satin *Bề mặt mờ*	2,880,000
708.16.101	Polished *Bề mặt bóng*	2,930,000

The prices are excluded 10% VAT/ Giá chưa bao gồm 10% VAT
The prices and pictures are for reference/ Giá và hình ảnh mang tính chất minh họa

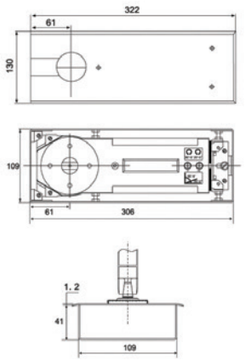

- **Description** — **Floor spring**
  Tên hàng — *Bản lề sàn*
- **Body** — **Iron casting**
  Thân — *Sắt đúc*
- **Cover** — **SS304**
  Nắp — *Inox 304*
- **Overall dimensions** — **306x109x40mm**
  Kích thước tổng thể
- **Max loading weight** — **120kg**
  Tải trọng tối đa
- **Durability** — **500,000 cycles**
  Độ bền — *500,000 vòng*

Model No. *Mã số*	Finish *Bề mặt*	Price/set *Giá bán/bộ*
708.16.120	Satin *Bề mặt mờ*	2,880,000
708.16.121	Polished *Bề mặt bóng*	2,980,000

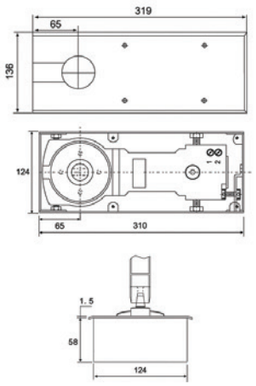

- **Description** — **Floor spring**
  Tên hàng — *Bản lề sàn*
- **Body** — **Iron casting**
  Thân — *Sắt đúc*
- **Cover** — **SS304**
  Nắp — *Inox 304*
- **Overall dimensions** — **310x124x58mm**
  Kích thước tổng thể
- **Max loading weight** — **300kg**
  Tài trọng tối đa
- **Durability** — **500,000 cycles**
  Độ bền — *500,000 vòng*

Model No. *Mã số*	Finish *Bề mặt*	Price/set *Giá bán/bộ*
708.16.300	Satin *Bề mặt mờ*	8,000,000
708.16.301	Polished *Bề mặt bóng*	8,100,000

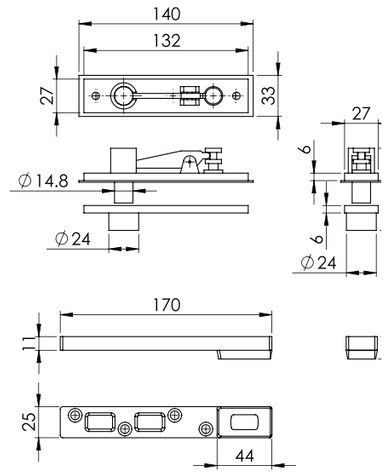

- **Description** — **Double action fitting for wooden door, metal door**
  Tên hàng — *Phụ kiện cho cửa gỗ, kim loại khi dùng bản lề sàn*
- **Main material** — **Zinc alloy & iron**
  Chất liệu — *Hợp kim kẽm & sắt*
- **Installation** — **Concealed mounted**
  Lắp đặt — *Lắp âm*
- **Max loading weight** — *120kg*
  Tải trọng tối đa

Model No. *Mã số*	Price/set *Giá bán/bộ*
708.44.012	430,000

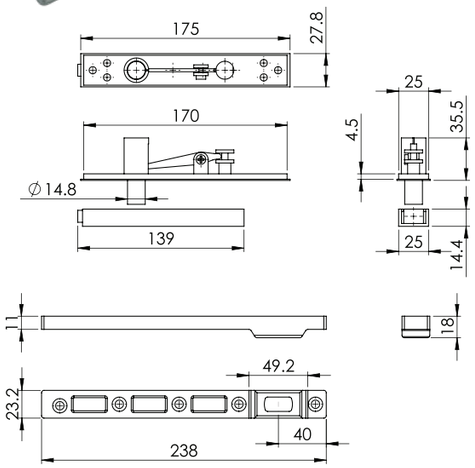

- **Description** — **Double action fitting for wooden door, metal door**
  Tên hàng — *Phụ kiện cho cửa gỗ, kim loại khi dùng bản lề sàn*
- **Main material** — **Zinc alloy & iron**
  Chất liệu — *Hợp kim kẽm & sắt*
- **Installation** — **Concealed mounted**
  Lắp đặt — *Lắp âm*
- **Max loading weight** — *300kg*
  Tải trọng tối đa

Model No. *Mã số*	Price/set *Giá bán/bộ*
708.46.030	440,000

The prices are excluded 10% VAT/ Giá chưa bao gồm 10% VAT
The prices and pictures are for reference/ Giá và hình ảnh mang tính chất minh họa

Certifications

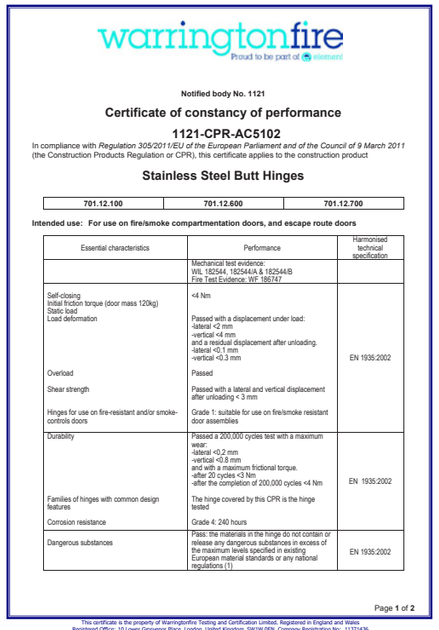

warringtonfire
Proud to be part of element

Notified body No. 1121

Certificate of constancy of performance

1121-CPR-AC5102

In compliance with *Regulation 305/2011/EU of the European Parliament and of the Council of 9 March 2011* (the Construction Products Regulation or CPR), this certificate applies to the construction product

Stainless Steel Butt Hinges

701.12.100	701.12.600	701.12.700

Intended use: For use on fire/smoke compartmentation doors, and escape route doors

Essential characteristics	Performance	Harmonised technical specification
	Mechanical test evidence: WIL 182544, 182544A & 182544/B Fire Test Evidence: WF 186747	
Self-closing Initial friction torque (door mass 120kg) Static load Load deformation Overload Shear strength Hinges for use on fire-resistant and/or smoke-controls doors	<4 Nm Passed with a displacement under load: -lateral <2 mm -vertical <4 mm and a residual displacement after unloading. -lateral <0,1 mm -vertical <0.3 mm Passed Passed with a lateral and vertical displacement after unloading < 3 mm Grade 1: suitable for use on fire/smoke resistant door assemblies	EN 1935:2002
Durability Families of hinges with common design features Corrosion resistance	Passed a 200,000 cycles test with a maximum wear: -lateral <0,2 mm -vertical <0.8 mm and with a maximum frictional torque. -after 20 cycles <3 Nm -after the completion of 200,000 cycles <4 Nm The hinge covered by this CPR is the hinge tested Grade 4: 240 hours	EN 1935:2002
Dangerous substances	Pass: the materials in the hinge do not contain or release any dangerous substances in excess of the maximum levels specified in existing European material standards or any national regulations (1)	EN 1935:2002

Page **1** of **2**

This certificate is the property of Warringtonfire Testing and Certification Limited. Registered in England and Wales
Registered Office: 10 Lower Grosvenor Place, London, United Kingdom, SW1W 0EN. Company Registration No: 11371436

CERTIFICATE OF COMPLIANCE

Certificate Number: 20190325-R39747
Report Reference: R39747-20181211
Issue Date: 2019-MARCH-25

Issued to: AN CUONG WOOD WORKING JSC
DT 747 B PHUOC HAI, THAI HOA,
TAN UYEN, BINH DUONG, VIETNAM

This certificate confirms that representative samples of: FIRE-EXIT HARDWARE
See Addendum page for Models/Product

Have been investigated by UL in accordance with the Standard(s) indicated on this Certificate.

Standard(s) for Safety: UL 10C - Positive Pressure Fire Tests of Door Assemblies
UL10B - Fire Tests of Door Assemblies
Additional Information: See the UL Online Certifications Directory at https://iq.ulprospector.com for additional information.

This Certificate of Compliance does not provide authorization to apply the UL Mark. Only the UL Follow-Up Services Procedure provides authorization to apply the UL Mark.

Only those products bearing the UL Mark should be considered as being UL Certified and covered under UL's Follow-Up Services.

Look for the UL Certification Mark on the product.

Page 1 of 2

CERTIFICATE OF COMPLIANCE

Certificate Number: 20190325-R39612
Report Reference: R39612-20180817
Issue Date: 2019-MARCH-25

Issued to: AN CUONG WOOD WORKING JSC
DT 747 B PHUOC HAI, THAI HOA,
TAN UYEN, BINH DUONG, VIETNAM

This certificate confirms that representative samples of: Swinging Fire Door Closers
See Addendum Page for Models/Product

Have been investigated by UL in accordance with the Standard(s) indicated on this Certificate.

Standard(s) for Safety: Standards, "Positive Pressure Fire Tests of Door Assemblies," ANSI/UL10C
"Door Closers-Holders, With or Without Integral Smoke Detectors," UL228
ANSI/UL 10B Fire Tests of Door Assemblies
Additional Information: See the UL Online Certifications Directory at https://iq.ulprospector.com for additional information.

This Certificate of Compliance does not provide authorization to apply the UL Mark.

Only those products bearing the UL Mark should be considered as being UL Certified and covered under UL's Follow-Up Services.

Look for the UL Certification Mark on the product.

Page 1 of 2

intertek

Test Verification of Conformity

Verification Number: 191119149-GZU-VOC001

On the basis of the tests undertaken, the sample(s) of the below product have been found to comply with the requirements of the referenced specifications in/standards/ at the time the tests were carried out. This verification is part of the full test report(s) and should be read in conjunction with it /them.

Applicant Name & Address: AN CUONG WOOD WORKING JSC
DT 747b, Phuoc Hai, Thai Hoa, Tan Uyen, Binh Duong, Vietnam

Product Description: Stainless steel hinge

Ratings & Principle Characteristics: T B - 4 - 0 1 - 6 0 10

Models/Type References: 701.12.900

Brand Names: INUNDEX

Specification+/or Standards: BS EN 1935:2002 Building hardware -Single axis hinges -Requirement and test methods

Verification Issuing Office Name & Address: Intertek Testing Services Shenzhen Ltd. Guangzhou Branch
Room 101B & 601, No. 4-5, Punan Road, Huangpu District, Guangzhou Guangdong Province, China

Date of Tests: 2019-11-21~2019-12-18

Test Report Number(s): 191119149GZU-001

Signature

Name: Jordan Lin
Position: Project Engineer
Date: 24 December 2019

Intertek Page 1 of 1 GFT-OP-72a (22 August 2018)

intertek

Test Verification of Conformity

In the basis of the tests undertaken, the sample(s) of the below product have been found to comply with the requirements of the referenced specifications at the time the tests were carried out. This verification is part of the full test report(s) and should be read in conjunction with them.

Applicant Name & Address: AN CUONG WOOD WORKING JSC
DT 747 B Phuoc Hai, Thai Hoa, Tan Uyen, Binh Duong, Vietnam

Product Description: Handle

Ratings & Principle Characteristics: 3 - 20 - - 0 0 0 - 4 - 0 - 0

Models: 737.17.971, 737.19.995, 737.19.994, 737.19.993, 737.19.972, 737.19.992

Brand Name: INUNDEX

Relevant Standards: EN 1935:2012 Building hardware –Lever handles and knob furniture – Requirements and test methods

Verification Issuing Office Name & Address: Intertek Testing Services Shenzhen Ltd. Guangzhou Branch, No. 3 Sun Kang San Road, GETDD, Guangzhou, China.

Date of Tests: January 5, 2017 to January 20, 2017

Test Report Number(s): 180205066ZU-001

Name: Jeff Deng
Position: Assist Manager
Issuing Office: Building & Construction
Date: 16/02/2018

Intertek Page 1 of 1 GFT-OP-72a (5 July 2017)

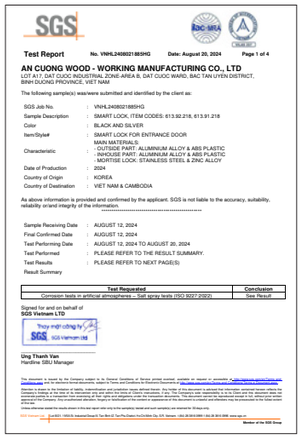

SGS

Test Report No. VNHL2408021885HG Date: August 20, 2024 Page 1 of 4

AN CUONG WOOD - WORKING MANUFACTURING CO., LTD
LOT A17, DAT CUOC INDUSTRIAL ZONE-AREA B, DAT CUOC WARD, BAC TAN UYEN DISTRICT, BINH DUONG PROVINCE, VIET NAM

The following sample(s) was/were submitted and identified by the client as:

SGS Job No. : VNHL2408021885HG
Sample Description : SMART LOCK, ITEM CODES: 613.92.218, 613.91.218
Color : BLACK AND SILVER
Item/Style# : SMART LOCK FOR ENTRANCE DOOR
Characteristic : MAIN MATERIALS
- OUTSIDE PART: ALUMINIUM ALLOY & ABS PLASTIC
- INHOUSE PART: ALUMINIUM ALLOY & ABS PLASTIC
- MORTISE LOCK: STAINLESS STEEL & ZINC ALLOY
Date of Production : 2024
Country of Origin : KOREA
Country of Destination : VIET NAM & CAMBODIA

As above information is provided and confirmed by the applicant, SGS is not liable to the accuracy, suitability, reliability or/and integrity of the information.

Sample Receiving Date : AUGUST 12, 2024
Final Confirmed Date : AUGUST 12, 2024
Test Performing Date : AUGUST 12, 2024 TO AUGUST 20, 2024
Test Performed : PLEASE REFER TO THE RESULT SUMMARY.
Test Results : PLEASE REFER TO NEXT PAGE(S)
Result Summary

Test Requested	Conclusion
Corrosion tests in artificial atmospheres – Salt spray tests (ISO 9227:2022)	See Result

Signed for and on behalf of
SGS Vietnam LTD

Thay mặt công ty
SGS Vietnam Ltd

Ung Thanh Van
Hardline SBU Manager

This document is issued by the Company subject to its General Conditions of Service printed overleaf, available on request or accessible at http://www.sgs.com/terms_and_conditions.htm and, for electronic format documents, subject to Terms and Conditions for Electronic Documents at http://www.sgs.com/terms_and_conditions/Terms_e-Document.htm. Attention is drawn to the limitation of liability, indemnification and jurisdiction issues defined therein. Any holder of this document is advised that information contained hereon reflects the Company's findings at the time of its intervention only and within the limits of Client's instructions, if any. The Company's sole responsibility is to its Client and this document does not exclude the possibility of other parties' interests. Any unauthorised alteration, forgery or falsification of the content or appearance of this document is unlawful and offenders may be prosecuted to the fullest extent of the law. Unless otherwise stated the results shown in this test report refer only to the sample(s) tested and such sample(s) are retained for 30 days only.

SGS Vietnam Ltd. Lot A17-18A-19 Industrial Road 18 Tan Binh Ward Ho Chi Minh City, Vietnam t (84-28) 38 158 000 f (84-28) 38 158 088 www.sgs.vn

Member of the SGS Group

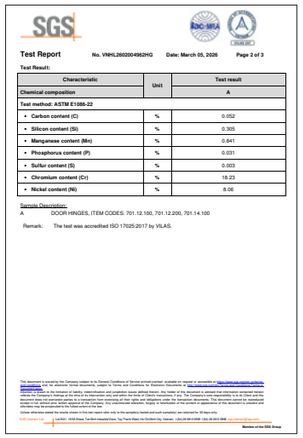

SGS

Test Report No. VNHL2602004962HG Date: March 05, 2026 Page 2 of 3

Test Result:

Characteristic	Unit	Test result
Chemical composition		A
Test method: ASTM E1086-22		
• Carbon content (C)	%	0.052
• Silicon content (Si)	%	0.305
• Mangamese content (Mn)	%	0.841
• Phosphorus content (P)	%	0.031
• Sulfur content (S)	%	0.003
• Chromium content (Cr)	%	18.23
• Nickel content (Ni)	%	8.06

Sample Description:
A DOOR HINGES, ITEM CODES: 701.12.100, 701.12.200, 701.14.100

Remark: The test was accredited ISO 17025:2017 by VILAS.

This document is issued by the Company subject to its General Conditions of Service printed overleaf, available on request or accessible at http://www.sgs.com/terms_and_conditions.htm and, for electronic format documents, subject to Terms and Conditions for Electronic Documents at http://www.sgs.com/terms_and_conditions/Terms_e-Document.htm. Attention is drawn to the limitation of liability, indemnification and jurisdiction issues defined therein. Any holder of this document is advised that information contained hereon reflects the Company's findings at the time of its intervention only and within the limits of Client's instructions, if any. The Company's sole responsibility is to its Client and this document does not exclude the possibility of other parties' interests. Any unauthorised alteration, forgery or falsification of the content or appearance of this document is unlawful and offenders may be prosecuted to the fullest extent of the law. Unless otherwise stated the results shown in this test report refer only to the sample(s) tested and such sample(s) are retained for 30 days only.

SGS Vietnam Ltd. Lot A17-18A-19 Industrial Road 18 Tan Binh Ward Ho Chi Minh City, Vietnam t (84-28) 38 158 000 f (84-28) 38 158 088 www.sgs.vn

Member of the SGS Group

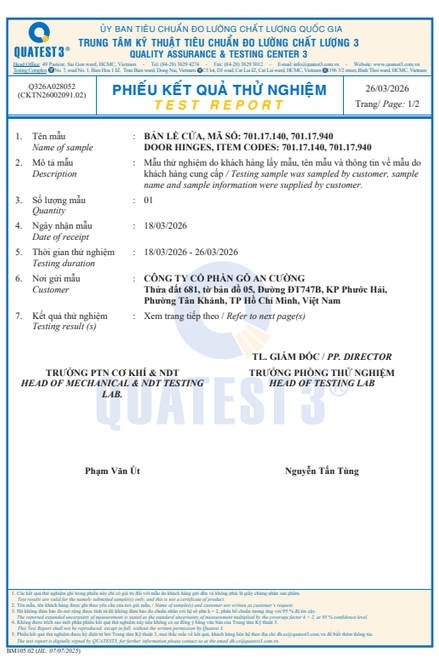

QUATEST 3

ỦY BAN TIÊU CHUẨN ĐO LƯỜNG CHẤT LƯỢNG QUỐC GIA
TRUNG TÂM KỸ THUẬT TIÊU CHUẨN ĐO LƯỜNG CHẤT LƯỢNG 3
QUALITY ASSURANCE & TESTING CENTER 3

Head Office: 49 Pasteur, Sai Gon ward, HCMC, Vietnam – Tel: (84-28) 3829 4274 – Fax: (84-28) 3829 3012 – E-mail: info@quatest3.com.vn
Testing Complex: No. 7, road No. 1, Binh Hoa 1 GZ, Tran Hao ward, Dong Nai, Vietnam; No. 2A, DI road, Can Lai GZ, Can La ward, HCMC, Vietnam; No. 1/2 street, Binh Thuy ward, HCMC, Vietnam. Website: www.quatest3.com.vn

Q226A028052 (CKTN26002091.02)

PHIẾU KẾT QUẢ THỬ NGHIỆM
TEST REPORT

26/03/2026
Trang/ *Page:* 1/2

1. Tên mẫu / *Name of sample* : **BẢN LỀ CỬA, MÃ SỐ: 701.17.140, 701.17.940**
   DOOR HINGES, ITEM CODES: 701.17.140, 701.17.940
2. Mô tả mẫu / *Description* : Mẫu thử nghiệm do khách hàng lấy mẫu, tên mẫu và thông tin về mẫu do khách hàng cung cấp / *Testing sample was sampled by customer, sample name and sample information were supplied by customer.*
3. Số lượng mẫu / *Quantity* : 01
4. Ngày nhận mẫu / *Date of receipt* : 18/03/2026
5. Thời gian thử nghiệm / *Testing duration* : 18/03/2026 - 26/03/2026
6. Nơi gửi mẫu / *Customer* : **CÔNG TY CỔ PHẦN GỖ AN CƯỜNG**
   Thửa đất 681, tờ bản đồ 05, Đường ĐT747B, KP Phước Hải, Phường Tân Khánh, TP Hồ Chí Minh, Việt Nam
7. Kết quả thử nghiệm / *Testing result (s)* : Xem trang tiếp theo / *Refer to next page(s)*

TRƯỞNG PTN CƠ KHÍ & NDT
HEAD OF MECHANICAL & NDT TESTING LAB.

Phạm Văn Út

TL. GIÁM ĐỐC / ***PP. DIRECTOR***
TRƯỞNG PHÒNG THỬ NGHIỆM
HEAD OF TESTING LAB

Nguyễn Tấn Tùng

1. Các kết quả thử nghiệm ghi trong phiếu này chỉ có giá trị đối với mẫu do khách hàng gửi đến và không phải là giấy chứng nhận sản phẩm.
2. *Test results are valid for the namely submitted sample(s) only, and this is not a certificate of product.*
3. Tên mẫu, tên khách hàng được ghi theo yêu cầu của nơi gửi mẫu. / *Name of sample(s) and customer are written as customer's request.*
4. Độ không đảm bảo đo mở rộng tương đối (Uncertainty) ước lượng ứng với xác suất tin cậy 95 % và hệ số phủ k=2 / *The reported expanded uncertainty of measurement is stated as the standard uncertainty of measurement multiplied by the coverage factor k = 2, at 95 % confidence level.*
5. Không được trích sao một phần phiếu kết quả thử nghiệm này nếu không có sự đồng ý bằng văn bản của Trung tâm Kỹ thuật 3.
   This Test Report shall not be reproduced, except in full, without the written permission by Quatest 3.
6. Phiếu kết quả thử nghiệm được ký điện tử bởi Trung tâm Kỹ thuật 3, mọi thắc mắc về kết quả, khách hàng liên hệ theo địa chỉ dfs.ccs@quatest3.com.vn để biết thêm thông tin.
   The test report is digitally signed by QUATEST3, for further information please contact us at the email dfs.ccs@quatest3.com.vn.

BM105.02 (*HL: 07/07/2025*)

IMUNDEX
Giải Pháp Phụ Kiện Nội Thất

THỜI GIAN BẢO HÀNH

Dịch Vụ
Bảo Hành
Trọn Đời

Bảo Hành Chức Năng Hoạt Động
1 Đổi 1 Trong Vòng 24 Tháng
Đối Với Các Sản Phẩm Cơ Học.

Bảo Hành Chức Năng Hoạt Động
1 Đổi 1 Trong Vòng 12 Tháng
Đối Với Các Sản Phẩm Điện-Điện Tử.

Để Biết Thêm Thông Tin Chi Tiết Vui Lòng Liên Hệ Qua:
Hotline: **19006944**
Email: **Infoacc@Ancuong.com**

WARRANTY PERIOD

Lifetime
Warranty
Service

Functional Warranty With
1-To-1 Replacement Within 24 Months
For Mechanical Products.

Functional Warranty With
1-To-1 Replacement Within 12 Months
For Electrical And Electronic Products.

For More Details, Please Contact The:
Hotline: **19006944**
Email: **Infoacc@Ancuong.com**

DỊCH VỤ BẢO HÀNH TRỌN ĐỜI
IMUNDEX
Giải Pháp Phụ Kiện Nội Thất
LIFETIME WARRANTY SERVICE

Item No. Mã Sản Phẩm	Page Trang
613.91.218	22
613.91.318	22
613.92.218	21
613.92.318	21
613.92.323	17
701.11.102	28
701.12.100	25
701.12.150	27
701.12.170	26
701.12.200	25
701.12.900	26
701.12.950	27
701.12.970	26
701.13.103	28
701.14.100	25
701.14.900	26
701.15.620	29
701.15.630	29
701.16.308	31
701.16.408	30
701.17.140	27
701.17.940	27
701.32.100	25
701.32.900	26
701.46.550	30
701.46.950	30
704.11.175	72
704.11.176	72
704.12.165	71
704.12.475	71
704.12.999	75
704.13.165	72
704.13.175	72
704.13.176	72
704.13.476	72
704.13.998	75
704.14.176	73
704.16.500	73
704.41.102	74
704.43.101	74
707.01.810	62
707.05.690	62
707.11.400	59
707.11.600	59
707.11.620	60

Item No. Mã Sản Phẩm	Page Trang
707.15.150	61
707.15.160	61
707.15.170	60
707.15.800	59
707.15.810	60
707.15.820	60
707.15.850	61
707.19.201	67
707.19.301	66
707.19.600	66
707.19.601	66
707.19.700	66
707.19.701	66
707.19.702	69
707.19.703	67
707.19.950	65
707.19.996	67
707.19.997	68
707.19.998	68
707.19.999	68
707.35.800	62
707.79.201	67
707.79.301	66
707.79.600	66
707.79.601	66
707.79.700	66
707.79.701	66
707.79.950	65
708.16.100	123
708.16.101	123
708.16.120	124
708.16.121	124
708.16.300	124
708.16.301	124
708.44.012	125
708.46.030	125
709.11.000	77
709.11.001	77
709.11.200	78
709.11.201	78
709.11.300	78
709.11.401	79
709.11.403	79
709.11.500	77
709.11.502	78

Item No. Mã Sản Phẩm	Page Trang
709.11.505	80
709.11.600	80
709.14.209	81
709.14.509	81
709.16.100	81
709.16.110	82
709.16.130	82
709.17.000	87
709.17.001	87
709.17.150	87
709.17.151	87
709.17.200	87
709.17.201	87
709.17.300	87
709.17.301	87
709.17.450	87
709.17.500	87
709.17.501	87
709.17.502	87
709.17.599	87
709.17.992	88
709.17.993	88
709.17.998	88
709.18.100	86
709.18.101	84
709.18.102	85
709.18.110	86
709.18.132	87
709.18.140	85
709.18.150	82
709.18.151	82
709.18.160	86
709.18.170	83
709.18.171	83
709.18.175	83
709.18.180	83
709.18.181	83
709.18.190	83
709.18.191	83
709.18.351	82
709.18.371	83
709.18.381	83
709.18.391	83
709.18.501	84
709.18.532	87

Item No. Mã Sản Phẩm	Page Trang
709.41.299	78
709.41.399	79
709.41.500	80
709.44.200	80
709.44.250	80
709.44.300	80
709.44.350	80
709.44.400	80
709.46.100	81
709.59.039	88
709.59.077	88
709.59.090	88
709.59.100	88
709.59.105	88
709.59.120	88
710.10.170	95
710.12.300	92
710.12.960	98
710.12.970	95
710.12.971	95
710.12.980	96
710.12.981	96
710.12.992	91
710.12.999	91
710.16.450	93
710.20.600	94
710.20.998	93
710.60.151	98
710.60.152	97
710.80.150	91
710.80.161	96
710.80.163	100
711.10.300	103
711.10.301	104
711.10.302	104
711.10.303	104
711.10.370	103
711.10.371	104
711.10.372	104
711.10.373	104
712.12.500	105
712.12.501	105
712.12.502	105
712.12.503	106
712.12.570	105

Item No. Mã Sản Phẩm	Page Trang
712.12.571	105
712.12.572	105
712.12.573	106
713.59.134	15
713.59.135	19
713.59.138	14
713.59.139	20
713.59.333	16
713.91.230	18
713.92.230	18
713.92.232	18
713.99.230	18
714.00.990	109
714.00.991	110
714.00.992	110
714.00.995	111
714.00.996	111
714.00.997	110
714.00.998	109
714.17.400	117
714.17.401	117
714.17.450	118
714.17.451	118
714.17.500	118
714.17.501	118
714.17.550	118
714.17.551	118
714.19.100	119
714.19.101	119
714.19.151	120
714.19.152	120
714.19.153	120
714.19.155	120
714.19.171	120
714.19.172	120
714.19.173	120
714.19.175	120
714.19.250	84
714.19.251	84
714.19.300	119
714.19.301	119
714.19.350	119
714.19.351	119
714.19.600	84
714.19.601	84

Item No. Mã Sản Phẩm	Page Trang
717.17.186	34
717.19.100	34
717.19.171	33
717.49.103	35
718.15.100	113
718.15.101	114
718.15.102	114
718.15.103	114
718.15.104	115
718.15.105	115
718.15.107	106
718.15.108	107
718.15.109	108
718.15.170	113
718.15.171	114
718.15.172	114
718.15.173	114
718.15.174	115
718.15.175	115
718.15.177	106
718.15.178	107
718.15.179	108
718.15.200	115
718.15.203	106
718.15.204	108
718.15.205	107
718.15.206	108
718.15.207	109
718.15.208	107
718.15.270	115
718.15.273	106
718.15.274	108
718.15.275	107
718.15.276	108
718.15.277	109
718.15.278	107
737.11.000	85
737.11.500	85
737.17.282	41
737.17.382	41
737.17.584	39
737.17.978	43
737.17.979	41
737.17.980	40
737.17.981	41

Item No. Mã Sản Phẩm	Page Trang
737.17.982	41
737.17.983	39
737.17.984	39
737.17.985	40
737.17.987	40
737.17.994	39
737.19.584	42
737.19.593	38
737.19.594	38
737.19.975	42
737.19.976	42
737.19.984	42
737.19.992	38
737.19.993	38
737.19.994	38
737.19.995	37
737.47.550	43
737.47.551	43
737.47.552	44
737.47.553	44
747.11.189	48
747.11.190	47
747.11.199	48
747.11.390	47
747.11.590	47
747.11.599	48
747.12.040	48
747.12.340	48
747.15.545	51
747.15.600	50
747.15.610	49
747.15.645	51
747.15.646	51
747.15.650	50
747.16.009	50
747.25.610	49
747.26.010	49
747.26.510	49
747.31.100	49
757.01.370	55
757.01.460	55
757.01.465	55
757.01.470	55
757.01.475	55
757.01.570	55

Item No. Mã Sản Phẩm	Page Trang
757.03.465	54
757.03.470	54
757.71.565	55
757.71.865	55
757.71.870	55
757.71.875	55
757.73.865	55
757.73.875	55
757.92.065	53
757.92.070	53
757.92.075	53
757.92.080	53
757.93.370	54
757.93.465	54
757.93.470	54
757.93.475	54
757.93.570	54
757.93.865	56
757.93.870	56
757.93.875	56
757.93.880	56
757.93.965	56
757.93.980	56
757.94.032	56
757.94.035	56
757.94.037	56

IMUNDEX
Interior Accessories Solutions

Ver01.2026
Distributed by An Cuong Wood - Working JSC

VIETNAM OFFICES

AN CUONG HEAD OFFICE
702/1K Su Van Hanh Street, Hoa Hung Ward,
Ho Chi Minh City
Tel: (84.28) 3862 5726
Email: infoacc@ancuong.com

HCMC ONE-STOP SHOPPING CENTER
279 Nguyen Van Troi Street, Phu Nhuan Ward,
Ho Chi Minh City
Tel: (84.28) 3844 1884 - (84.28) 3862 5726
Email: infoacc@ancuong.com

HCMC ONE-STOP SHOPPING CENTER
39 Nguyen Co Thach Street, An Khanh Ward,
Ho Chi Minh City
Tel: (84.28) 7302 1168
Email: infoacc@ancuong.com

AN CUONG SHOW GALLERY & DESIGN CENTER
702/3F Su Van Hanh Street, Hoa Hung Ward,
Ho Chi Minh City
Tel: (84.28) 3862 7414 - (84.28) 3862 5726
Email: infoacc@ancuong.com

AN CUONG SHOW GALLERY & DESIGN CENTER
Block A - Happy Valley,
816 Nguyen Van Linh Street,
Tan Hung Ward, Ho Chi Minh City
Tel: (84.28) 7300 9822 - (84.28) 3862 5726
Email: infoacc@ancuong.com

AN CUONG SHOW GALLERY & DESIGN CENTER
S5.03.01S04 Vinhomes Grand Park,
Nguyen Xien Street, Long Hoa Quarter,
Long Binh Ward, Ho Chi Minh City
Tel: (84.28) 7305 0568
Email: infoacc@ancuong.com

AN CUONG SHOW GALLERY & DESIGN CENTER
201 Binh Duong Boulevard, Thu Dau Mot Ward,
Ho Chi Minh City
Tel: (84.274) 7300 117
Email: infoacc@ancuong.com

AN CUONG FACTORY OUTLET
DT 747 B Phuoc Hai Quarter, Tan Khanh Ward,
Ho Chi Minh City
Tel : (84.274) 362 6282
Email: infoacc@ancuong.com

DAT CUOC SHOW GALLERY & DESIGN CENTER
Lot A17, KSB Industrial Zone – Zone B,
Bac Tan Uyen Commune,
Ho Chi Minh City
Email: infoacc@ancuong.com

AN CUONG SHOW GALLERY & DESIGN CENTER
MG1-12B, Vincom Center Can Tho,
209 30th April Street,
Ninh Kieu Ward, Can Tho City
Tel: (84.29) 2730 0550
Email: infoacc@ancuong.com

HA NOI ONE-STOP SHOPPING CENTER
10 Chuong Duong Do Street,
Hong Ha Ward, Ha Noi City
ĐT: (84.24) 3936 3388
Email: infoacc@ancuong.com

HA NOI SHOW GALLERY & DESIGN CENTER
Villa C4-N08-B, Dich Vong New Urban Area,
Cau Giay Ward, Ha Noi City
Tel: (84.24) 3936 3388
Email: infoacc@ancuong.com

DA NANG ONE-STOP SHOPPING CENTER
451 Dien Bien Phu Street,
Thanh Khe Ward, Da Nang City
Tel: (84.236) 730 7899
Email: infoacc@ancuong.com

INTERNATIONAL OFFICES

MALAYSIA OFFICE
No.5, Jln SL17/14, Goodview Bdr Sg Long,
43000 Kajang, Selangor
Tel: +60 12 290 6486
Email: infoacc@ancuong.com

JAPAN OFFICE VIA SUMITOMO FORESTRY GROUP
Timber & Building Materials Division
Business Planning Department,
Keidanren Kaikan,
3-2, Otemachi 1-chome, Chiyoda-ku ,
Tokyo 100-8270, Japan
Tel: (+81) 3 3214 3280 - (+84) 902 374 511
Email: kamibayashiyama@ancuong.com

CANADA OFFICE
Nr 30 Prennan Avenue, Toronto, Ontario,
M9b 4b8, Canada
Tel: + 1437 345 6068 (Mr Tuan Nguyen)
Email: infoacc@ancuong.com

AMERICAN OFFICE VIA SUMITOMO FORESTRY GROUP
121 3rd Ave, Kirkland,
Washington 98033 USA
Tel: (425)429-1889
Email: miuchi@ancuong.com

AUSTRALIA OFFICE VIA ANTRY PTY LTD
45 Welshpool Road,
Welshpool Western Australia 6106
Tel: (+61) 8 9472 8131 - (+61) 4 1237 4767
Email: edmund@ancuong.com

AUSTRALIA OFFICE VIA LAGOME PTY LTD
10/2 Fastline Road, Truganina VIC 3029, Australia
Tel: +61 1300 609 688
+61 416 885 995 (Mr Bruce Tu)
Email: lagome@ancuong.com

CAMBODIA OFFICE AND SHOWROOM
No. 98, Borey Chip Mong Land mark 271,
Prek Ta Kong Village, Sangkat Chak Angre Leu, Khan Meanchey, Phnom Penh
Tel: +855 10762 789
Hotline : +855 712 683 683
Email: infoacc@ancuong.com

TẢI APP AC LIBRARY ĐỂ QUÉT QR CODE BÊN TRONG
INSTALL AC LIBRARY TO SCAN QR CODE INSIDE

Download on the App Store

GET IT ON Google Play

HOTLINE: 19006944
www.imundex.com.vn
facebook.com/imundexvietnam